euroclamp

General Catalogue

ED.10

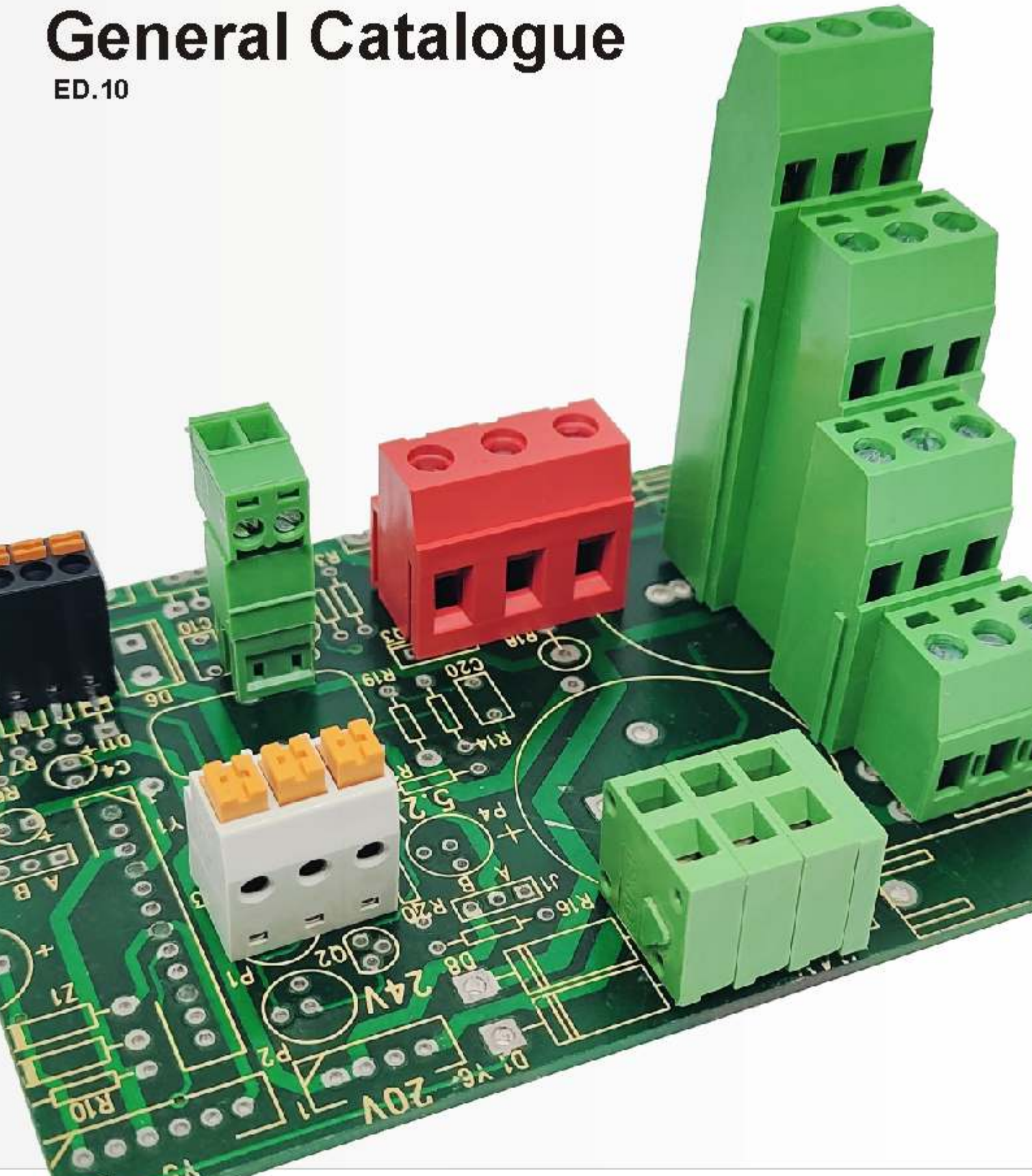

OUR COMPANY
L'AZIENDA

Established in 1988 as a specialized sub-contracting company, euroclamp began the production of printed circuit terminal blocks in 1998.
Thanks to our experience of more than 30 years within a leading group of companies in the electronic components area, we have been immediately recognized as a flexible, reliable and highly innovative company.
We are a young company with an important technical know-how, which allowed euroclamp to grow very fast in the last years both in terms of product offer than presence on the worldwide market.
euroclamp is not just a "components supplier", but it is more and more identified as a "solution provider". It is mainly because of our skill for custom design-in solutions.
Our customers rely on us to solve their design problems and needs, they contact our R&D dept. to "create" value added solutions that bring to a novelty on the market.



Flexibility at euroclamp means complete technical support from designing to final installation but it also means a comprehensive and fast increasing range of pcb terminal blocks, electronic housings and different useful accessories.
Our products are designed and assembled in our facilities in Italy and are regularly controlled and inspectioned during every production step. euroclamp terminal blocks and connectors comply the IEC standards, the EC directive 2011/65/EU (ROHS 2) + 2015/863/EU (ROHS 3) and are approved by IMQ, UL-cUL and VDE.
We want to be a partner for our customers and we are pleased to welcome new and special requests that are feeding our growth.

Nata nel 1988 come azienda terzista per l'industria elettromeccanica, euroclamp inizia il proprio cammino nel settore delle morsettiere per circuito stampato nel 1998.
Forte di un'esperienza trentennale all'interno di un gruppo di rilievo nella produzione di componentistica elettronica, il nostro marchio si distingue fin da subito per flessibilità, affidabilità ed elevata potenzialità progettuale.
Siamo un'azienda giovane ma con un importante know-how tecnologico che ci ha consentito in questi anni di crescere in maniera esponenziale sia in termini di offerta di prodotti sia in termini di presenza sul mercato.
La nostra capacità di realizzare connessioni elettroniche custom ci pone, oggi, ad essere identificati come "solutions provider" e non più solo come "components provider".



I nostri clienti si rivolgono a noi per risolvere le loro esigenze progettuali e per sviluppare con il nostro team di R&S progetti personalizzati che differenziano le loro apparecchiature da quelle della concorrenza.
La nostra flessibilità ci permette di offrire un supporto tecnico a 360° senza dimenticare una completezza di gamma che oggi comprende non solo morsettiere per circuito stampato ma anche contenitori per elettronica ed accessori di vario genere.
I nostri prodotti sono progettati e assemblati all'interno dei nostri stabilimenti produttivi in Italia e sono regolarmente sottoposti a controlli di qualità durante le varie fasi di lavorazione. Realizzati in conformità con le direttive CE, conformi alla direttiva 2011/65/EU (ROHS 2) + 2015/863/EU (ROHS 3), i morsetti ed i connettori euroclamp sono certificati IMQ, UL-cUL e VDE.
Vogliamo proporci come partner per i nostri clienti e non come semplice fornitore e ci auguriamo di poter essere continuamente stimolati verso nuovi traguardi ed obiettivi.

www.euroclamp.it (.eu)



1) choose the product type you are interested in
scegli la tipologia di prodotto che ti interessa



2) by the help of the wizard, click the family, the mounting type and the pitch
con l'aiuto degli step guidati scegli la famiglia, il tipo di montaggio e il passo che ti interessano



3) final page of the product: see all technical details, dimensional drawing, pictures and download the pdf and 3D files
una volta arrivato alla pagina finale del prodotto, consulta tutti i dettagli tecnici, il disegno dimensionale, le foto prodotto oppure scarica il file pdf e 3D

MAIN INDEX
INDICE GENERALE

ABOUT euroclamp / TUTTO SU euroclamp

· How to order / *Come ordinare* PAG. 2
· Connection systems / *Metodi di connessione* PAG. 2
· General characteristics / *Caratteristiche generali* PAG. 3
· Technical features / *Caratteristiche tecniche* PAG. 4
· Approvals and certifications / *Omologazioni e certificazioni* PAG. 5
· Heat and fire resistance / *Resistenza al calore e al fuoco* PAG. 6
· THT and tape on reel packaging / *THT e confezionamento in bobina* PAG. 7
· Marking systems / *Sistemi di siglatura* PAG. 8
· Illustrated index / *Indice illustrato* PAG. 9
· List of part numbers / *Indice analitico* PAG. 157

SECTION 1 / SEZIONE 1:
CONNECTION SYSTEM: SCREW TYPE / CONNESSIONE A VITE

· Plug-in connectors
Connettori estraibili PAG. 17



· Single deck terminal blocks
Morsettiere monopiano PAG. 58



· Multi deck terminal blocks
Morsettiere pluripiano PAG. 91



· Barrier terminal blocks
Morsettiere a barriera PAG. 95



SECTION 2 / SEZIONE 2:
CONNECTION SYSTEM: SCREWLESS / CONNESSIONE SENZA VITE

· Screwless plug-in connectors
Connettori estraibili a molla PAG. 101



· Screwless terminal blocks
Morsettiere a molla PAG. 107



SECTION 3 / SEZIONE 3:

· Relay sockets for PCB and interface modules
Zoccoli per relè e moduli d'interfaccia PAG. 119



SECTION 4 / SEZIONE 4:

· Supports & housings
Vaschette e contenitori PAG. 123



SECTION 5 / SEZIONE 5:

· Fuse holders
Portafusibili PAG. 144



SECTION 6 / SEZIONE 6:

· Panel feed-through terminal blocks
Morsettiere passaparete PAG. 147



HOW TO ORDER / COME ORDINARE

Ordering an euroclamp product is very easy. You only have to specify the series followed by its main features. Pictures below show some examples of our P/N, giving some details about our part numbering system.
If you choose a part into our catalogue, then please look at its page for the right P/N.

Ordinare un prodotto euroclamp è molto semplice. Basta specificare la serie e le sue caratteristiche principali. I diagrammi seguenti schematizzano la struttura generale del codice riportando alcuni esempi. Per ordinare una serie specifica bisogna fare riferimento alla corrispondente pagina.

PLUG-IN CONNECTORS / *CONNETTORI ESTRAIBILI*

SH – 02 – 5,08 – K – (*) – GY

- SH: Series / *Serie*
- 02: Poles / *Poli*
- 5,08: Pitch / *Passo*
- K: Version / *Versione*(1)
- (*): Custom
- GY: Colour / *Colore*(2)

GN Green / *Verde*
GY Grey / *Grigio*
Black / *Nero*
BL Blue / *Blu*
RD Red / *Rosso*
YL Yellow / *Giallo*
OG Orange / *Arancione*

SINGLE AND MULTI DECK TERMINAL BLOCKS
MORSETTIERE MONOPIANO E PLURIPIANO

MV15 – 2 – 5 – V – (*) – BK

- MV15: Series / *Serie*
- 2: Poles / *Poli*
- 5: Pitch / *Passo*
- V: Version / *Versione*(1)
- (*): Custom
- BK: Colour / *Colore*(2)

GN Green / *Verde*
GY Grey / *Grigio*
Black / *Nero*
BL Blue / *Blu*
RD Red / *Rosso*
YL Yellow / *Giallo*
OG Orange / *Arancione*

PANEL FEED-THROUGH TERMINAL BLOCKS
MORSETTIERE PASSAPARETE

MPT275 – P – (*) – GN

- MPT275: Series / *Serie*
- P: Version / *Versione*(1)
- (*): Custom
- GN: Colour / *Colore*(2)

GN Green / *Verde*
GY Grey / *Grigio*
Black / *Nero*
BL Blue / *Blu*
RD Red / *Rosso*
YL Yellow / *Giallo*
OG Orange / *Arancione*
YG Yellow-Green / *Giallo-Verde*

SUPPORTS / *VASCHETTE*

E-72 – CL – (*) – GY

- E-72: Series / *Serie*
- CL: Type / *Tipo*
- (*): Custom
- GY: Colour / *Colore*(2)

GN Green / *Verde*
GY Grey / *Grigio*
Black / *Nero*

(1) To be specified where needed only (see inside pages) / *Da riportare solo ove necessario (vedi pagine interne)*
(*) Assigned by euroclamp / *Definizione a cura di euroclamp*
(2) The colour must be specified just in case it is different from the standard / *Specificare solo se diverso dallo standard*

CONNECTION SYSTEMS
METODI DI CONNESSIONE

euroclamp offers several connection systems for terminal blocks and plug-in connectors.

Per connettere i conduttori alle morsettiere o ai connettori estraibili euroclamp offre diversi metodi.

1. RISING CLAMP

It's the strongest screw type connection system. It allows a high number of actions (screwing down/up).
Besides it has a large contact surface and high clamping force.

1. A CARRELLO

E' il sistema a vite che non richiede nessuna manutenzione e consente un elevato numero di azionamenti (avvitatura/svitatura), inoltre, presenta una grande superficie di contatto ed un'elevata forza di serraggio.



2. CAGE CLAMP

It is the easiest and cheapest connection system.

2. A LAMELLA

E' il sistema a vite più semplice ed economico.



3. BARRIER

This system combines handiness and high clamping force.

3. A BARRIERA

Questo sistema unisce facilità d'uso ad un'elevata coppia di serraggio.



4. SPRING-CAGE

It has been well known for decades. It is quick and easy to use. It involves the activating of the connection system (spring) by an appropriate tool or by a specific push-button that is fully integrated into the body of the terminal block.

4. MOLLA A GABBIA

E' il sistema a molla più diffuso, veloce e semplice da usare, comporta l'azionamento del dispositivo di connessione (molla) tramite apposito utensile o specifico pulsantino integrato nella morsettiera.



5. PUSH-WIRE

It allows the connection by pushing the wire (either solid or stranded with a push rod) into the terminal block.
The connection and disconnection of the stranded wire can be easily achieved by with the aid of the special tool (screwdriver)

5. MOLLA A PRESSIONE

E' il sistema a molla che permette la connessione diretta di un cavo rigido o flessibile con capocorda, esercitando una pressione (spinta) del cavo sulla molletta di connessione. La connessione di un cavo flessibile o la disconnessione del dispositivo sono possibili con l'ausilio dell'apposito utensile (cacciavite)



GENERAL CHARACTERISTICS
CARATTERISTICHE GENERALI

Euroclamp products are high reliable connection components that are fit to satisfy every costumer's need.
Thanks to our long term experience we continuously improve the quality of our products. Designing and production systems are in step with technological innovations.
Main features of our products are:
- Wide cross section rating;
- Various pitches in order to grant the use of different products for different circuit insulations;
- Specifically studied surface threating (Sn 100%) in order to grant excellent soldering performances, even after a long stocking period;
- Plating of contact in tin baths that ensure the "WHISKERS FREE" process;
- Easy mounting peaky shaped pins;
- Upon request, we can adapt pin length of every product
- Special heat treatments which allows the screws a high number of actuations.
Many other constructive solutions were considered in order to facilitate a safe cable insertion, pin soldering, reduction of cabling areas etc.

QUALITY
The evidence of high quality of the "euroclamp system" is the Integrated Company System (Quality, Environment, Safety): it grants the reliability of our products according to UNI EN ISO 9001:2015 standards that provide a continuous check-up and control of our company processes.
Obtained approvals (UL, cUL, VDE and IMQ) state the conformity of euroclamp production to International Standards and grant the possibility of a global and worldwide use. Inside the catalogue in corrispondence to each series, you will find the approval marks and technical data.
The evolution and request of the market are the starting point for new products designing and technological innovations. Our official website www.euroclamp.it it a handy system to have updated information on the euroclamp panorama.

ENVIRONMENT CARE
Environment care and protection has always been a target for euroclamp.
All our production processes are highly controlled and stocking and recycling of waste materials are managed in accordance with strongest international standards.
UNI EN ISO 14001:2015 certification is a demonstration of euroclamp's working philosophy.
All euroclamp products comply to the EU directive 2011/65/UE (ROHS 2) 2015/863/UE (ROHS 3).
A sign on labels outside our packages means that our parts comply to the standard above.

HEALTH AND SAFETY
Our company fully complies with the legislation in terms of health and safety.
An ongoing improvement in this fields is the continuous commitment of euroclamp. Our commitment is evidenced by the attainment of the ISO 45001:2018 certification, which has replaced the former OHSAS 18001 and stands as the internationally recognized standard for occupational health and safety management systems.

Any minerals such as tin or gold in our products DO NOT come from any of countries that are banned by Section 1502 of the Dodd-Frank Act (CONFLICT MINERALS ACT).

RoHS Conform

I prodotti euroclamp sono elementi di connessione altamente affidabili, in grado di soddisfare le più svariate esigenze degli utilizzatori.
L'esperienza acquisita nel corso degli anni permette un perfezionamento continuo del prodotto e l'adeguamento alle esigenze sempre nuove dettate dall'evoluzione tecnologica.
Le principali caratteristiche dei nostri prodotti sono:
- Ampia capacità di connessione;
- Disponibilità di piedinature con passi diversi, onde consentire l'utilizzo di un prodotto adeguato ad ogni specifica esigenza d'isolamento del circuito;
- Stagnatura elettrolitica (Sn 100%) dei pin appositamente studiata per assicurare un'ottima saldabilità sulla scheda anche dopo lungo invecchiamento;
- Stagnatura dei terminali in bagni galvanici che garantiscono il processo "WHISKERS FREE";
- Codoli con geometria a punta per facilitare l'inserimento sulla foratura della scheda;
- Disponibili su richiesta prodotti con pin a saldare di diverse lunghezze;
- Viti con speciali trattamenti termici che conferiscono alle stesse caratteristiche in grado di permettere un alto numero di azioni (avvitature/svitature).
Sono disponibili inoltre, diverse soluzioni costruttive che vanno a facilitare l'inserimento del cavo, la saldabilità e il cablaggio.

LA QUALITA'
L'affidabilità dei nostri prodotti è garantita dal Sistema Aziendale Integrato (Qualità, Ambiente, Sicurezza) che in ottemperanza a quanto previsto dalla normativa UNI EN ISO 9001:2015 permette di attivare una serie di procedure tutte rivolte al monitoraggio continuo dei processi aziendali, con evidenti vantaggi riscontrabili sul prodotto finito.
Altro aspetto molto importante è la certificazione di prodotto.
Personale esterno dei principali enti di omologazione (UL, IMQ, VDE) con cadenza periodica effettua verifiche delle caratteristiche tecnico/costruttive del prodotto, con visite ispettive in azienda durante l'attività produttiva.
L'evoluzione del mercato richiede inoltre un adeguamento continuo delle caratteristiche del prodotto ed un ampliamento della gamma offerta; tutto ciò viene tempestivamente evidenziato sul nostro sito internet www.euroclamp.it che risulta pertanto essere l'interfaccia naturale con l'utilizzatore ed uno strumento indispensabile per la soluzione di qualsiasi problema.

LA POLITICA AMBIENTALE
Da sempre euroclamp si pone l'obiettivo della tutela e del rispetto dell'ambiente naturale.
Un attento controllo dei processi produttivi ed uno stoccaggio e riciclaggio dei materiali di scarto effettuato secondo le norme previste dai più severi standard internazionali ne sono la testimonianza.
L'ottenimento della certificazione UNI EN ISO 14001:2015 dimostra ancora di più l'esistenza di una mentalità e filosofia di lavoro rivolta all'ambiente.
Tutti i prodotti "euroclamp sono conformi alla direttiva 2011/65/UE (ROHS 2) 2015/863/UE (ROHS 3), un simbolo sull'etichetta della confezione minima sta ad indicare che i prodotti rispondono a tale normativa.

SALUTE E SICUREZZA
La nostra azienda rispetta pienamente la legislazione in termini di salute e sicurezza.
Un continuo miglioramento in questo campo è il continuo impegno di euroclamp Il nostro impegno è dimostrato dal conseguimento della certificazione ISO 45001:2018, che ha sostituito la precedente OHSAS 18001 e rappresenta lo standard internazionale universalmente riconosciuto per i sistemi di gestione della salute e sicurezza sul lavoro.

Qualsiasi minerale come stagno o oro nei nostri prodotti NON proviene da nessuno dei paesi che sono vietati dalla Sezione 1502 del Dodd-Frank Act (CONFLICT MINERALS ACT).

TECHNICAL FEATURES
CARATTERISTICHE TECNICHE

The body of euroclamp products is made by a moulding process. Polyamide (PA66) is the material: this modern thermoplastic material is the most used in electrical components.
It is V0 self-extinguishing (standard UL-94), halogen and red phosphor free.
All materials used in euroclamp products have high mechanical performances, and keep their features in a wide range of temperatures.

Il corpo isolante dei prodotti euroclamp viene realizzato con processi di iniezione, utilizzando moderni materiali termoplastici, poliammide (PA), molto diffusi nella costruzione di componenti elettrici. I materiali plastici utilizzati da euroclamp sono classificati con grado di autoestinguenza V0-UL 94, sono esenti da alogeni e dal fosforo rosso. Inoltre, tutti i materiali impiegati nei nostri prodotti hanno elevate proprietà meccaniche e conservano tali caratteristiche in un ampio intervallo di temperatura.

DESIGNING STANDARDS

euroclamp products are designed and realized in accordance with the main international standards (see table).

NORME DI PROGETTAZIONE

I prodotti euroclamp sono progettati e realizzati in accordo alle principali norme internazionali di riferimento (vedere tabella).

DESCRIPTION / DESCRIZIONE	STANDARD / NORMA
Marking / Marcatura	IEC60998, UL1059, IEC61984, IEC60947-7-1
ELECTRIC TESTS / PROVE ELETTRICHE	**STANDARD / NORMA**
Insulating resistance / Resistenza di isolamento	IEC60998
Clearance and creepage distances / Distanze in aria e di superficie	IEC60998, UL1059, IEC60947-1, IEC60664-1
Dielectric voltage-withstand test / Test di rigidità dielettrica	IEC60998, UL1059, IEC60947-7-1, IEC61984
Temperature rise test / Prova di riscaldamento	IEC60998, UL1059, IEC60947-7-1, IEC61984, IEC60512
MECHANICAL TESTS / PROVE MECCANICHE	**STANDARD / NORMA**
Connecting capacity / Capacità di connessione	IEC60998, UL486-E, IEC60999-1, IEC60947-1
Test of mechanical strenght (tightening torque) / Prova di robustezza meccanica (coppia di serraggio)	IEC60998, UL486-E, IEC60999-1, IEC60947-7-1
Flexion test / Prova di flessione	IEC60998, UL486-E, IEC60999-1, IEC60947-7-1
Pull-out test / Prova di strappo	IEC60998, UL486-E, IEC60999-1, IEC60947-7-1
TEMPERATURE TESTS / PROVE TERMICHE	**STANDARD / NORMA**
Resistance to abnormal heat and fire / Resistenza al calore anormale ed al fuoco	IEC60998, IEC60947-7-1, IEC60335, IEC60335-1 (Glow Wire Test)
Self-extinguishing / Autoestinguenza	UL94
OTHER TESTS / ALTRE PROVE	**STANDARD / NORMA**
Protection degree of enclousers / Grado di protezione involucri	IEC60529
Metering instruments for the electricity / Dispositivi per la misurazione dell'energia elettrica	EN50470 (ON REQUEST / SU RICHIESTA)

CURRENT LOAD TEST (DERATING CURVE)

The "current load test" (IEC 60512-5-2) is carried out for all our production. This test is repeated three times with cables of different sections, depending on the nominal section of the product and/or specific customer requests. The *IMG. 1* diagram refers to the connectors series PV04-10,16-V and SH04-10,16. The wire section is 2,5sqmm. Stream curves are available upon request for all products.

PROVA DI CARICO DI CORRENTE

Tutta la nostra produzione è sottoposta alla prova di carico di corrente (IEC 60512-5-2). Questa prova viene ripetuta tre volte con cavi di diverse sezioni, a seconda della sezione nominale del prodotto e/o delle richieste specifiche del cliente. In FIG. 1 riportiamo il diagramma relativo ai connettori PV04-10,16-V e SH04-10,16. I dati sono riferiti alla prova effettuata con cavo sez. 2,5mm². Le curve di corrente sono disponibili su richiesta per tutti gli articoli.

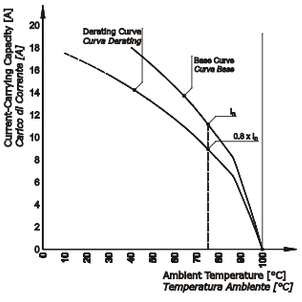

IMG. 1 / FIG. 1

APPROVALS AND CERTIFICATIONS
OMOLOGAZIONI E CERTIFICAZIONI

All euroclamp terminal blocks and connectors are designed and made in accordance to related main international standards.
Obtained approvals state the conformity of euroclamp production to international standards and grant the possibility of a global and worldwide use.
Every page shows approval marks and technical data for all parts inside the catalogue.
The evidence of high quality and reliability of the "euroclamp system" is the conformity to the following standards:

Tutte le morsettiere ed i connettori euroclamp sono progettati e realizzati in ottemperanza alle principali norme internazionali di riferimento.
Le omologazioni ottenute attestano la conformità della produzione euroclamp ai diversi standard internazionali e ne garantiscono l'utilizzo a livello globale.
All'interno del catalogo, in corrispondenza di ogni serie, troverete i marchi di omologazione con i relativi dati tecnici.
L'elevata qualità ed affidabilità del "sistema euroclamp" è testimoniata dalla conformità alle seguenti norme/direttive:

- CEE FOR EQUIPMENT WITHIN LOW-VOLTAGE SYSTEM DIRECTIVE 2014/35/UE;

- CEE PER IL SETTORE ELETTRICO DI BASSA TENSIONE DIRETTIVA 2014/35/UE;

- DIRECTIVE 2011/65/UE (ROHS 2) + DIRECTIVE 2015/863/UE (ROHS 3)
This directive describes the restrictions of the use of certain hazardous substances in electrical and electronic equipments.

- DIRETTIVA 2011/65/UE (ROHS 2) e 2015/863/UE (ROHS 3) - *DIRETTIVA ROHS*
Direttiva recante disposizioni in merito alla restrizione d'uso di determinate sostanze pericolose nelle apparecchiature elettriche ed elettroniche.

- WE HEREBY DECLARE THAT OUR PRODUCTS DO NOT CONTAIN DECABROMODIPHENYLETHER (DECA BDE): EUROPEAN COURT OF JUSTICE APRIL 1, 2008;

- SENTENZA DELLA CORTE DI GIUSTIZIA EUROPEA DEL 01 APRILE 2008: IN TUTTI I NOSTRI PRODOTTI NON SONO PRESENTI DECABROMODIFENILI (DECA BDE);

- REGULATION EC no. 1907/2006 (REACH)
euroclamp complies to REACH requirements according to European Regulamentation 1907/2006. All substances that are included in euroclamp products are declared either by us or our suppliers according to requirements of REACH Regulamentation. Euroclamp products contain substances that are listed as SVHC. Concentration of these substances is above 0,1% while considering the weight. In the list below you can find SHVC substances that are included in euroclamp products

- REGOLAMENTO CE n. 1907/2006 (REACH)
La euroclamp ha operato, sin da quando è stato emesso il Regolamento Europeo REACH (1907/2006), in modo da adempiere a tutti gli obblighi applicabili alle proprie attività industriali e commerciali.
La euroclamp assicura che tutte le sostanze contenute nei prodotti, sono registrate dalla euroclamp stessa o da un fornitore a monte conformemente ai programmi definiti dal regolamento REACH per la registrazione.
Gli articoli euroclamp contengono, in quantità funzione dei differenti tipi di lega, le seguenti sostanze, incluse nella lista di sostanze candidate SVHC, in concentrazioni superiori allo 0.1% in peso.

Material ***Sostanza***	**CAS/EINECS List /** ***Lista***	**Date of inclusion** ***Data di inclusione***	**Note** ***Nota***
LEAD ***PIOMBO***	**CAS: 7439-92-1** **EINECS: 231-100-4**	**SVHC 27.06.2018**	Safe conditions of use of euroclamp parts didn't change anyhow regardless of whether lead is included or not *l'inclusione non implica che la già nota classificazione del piombo o le condizioni di utilizzo sicuro siano cambiate*

HEAT AND FIRE RESISTANCE
RESISTENZA AL CALORE E AL FUOCO

If you manufacture household and similar electrical appliances, you must use appropriate components.
Parts of non-metallic material must be resistant to ignition and spread of fire, in case they are exposed to high temperatures: in fact according to EN60335-1 standard (household and similar electrical appliances - safety) parts of insulating material are subjected to the GLOW-WIRE TEST of IEC60695-2-11.
Parts withstand the glow-wire test, if during the test with a wire at 750°C they produce no flame, or at least they produce a flame which doesn't persist for longer than 2 seconds.

La norma EN 60335-1 (sicurezza degli apparecchi elettrici per uso domestico e simile) prescrive limiti più restrittivi rispetto a quelli imposti dalle specifiche norme di riferimento per morsettiere e connettori in materia di resistenza al calore ed al fuoco. Le parti di materiale non metallico devono essere resistenti alla accensione ed alla propagazione del fuoco in caso di esposizione alle elevate temperature.
La conformità si verifica tramite la prova del filo incandescente (GLOW WIRE TEST) in accordo alla norma EN 60695-2-11. Il prodotto supera il test se a contatto con un filo riscaldato elettricamente a 750°C non si incendia, o comunque la fiamma si auto-estingue entro 2 secondi.



euroclamp products meet the requirements of sub-clause 30.2.3 "resistance to heat and fire" of standard EN 60335-1, taking into account the requirements of IEC/EN 60695-2-11, as shown on test reports number MI16-0010984-02 and MI17-0015529-01 issued by IMQ.

Please look for the logo "GWT on request" (other types haven't yet been approved).
If you order Glow Wire Test compliant terminal blocks, don't miss "GWT" on your purchase orders.

GWT ON REQUEST

In base ai rapporti di prova N° MI16-0010984-02 e N° MI17-0015529-01 emessi da IMQ, i prodotti euroclamp soddisfano le prescrizioni del sottoparagrafo 30.2.3: "resistenza al calore e al fuoco" della norma EN 60335-1, in accordo ai requisiti della norma IEC/EN 60695-2-11.
I prodotti disponibili anche nella versione conforme ai requisiti del test del filo incandescente sono identificati

dal logo "GWT on request" (i restanti prodotti sono in fase di approvazione).
Per ordinare i prodotti conformi al Glow Wire Test è necessario inserire la codifica "GWT" come illustrato nell'esempio di ordinazione

HOW TO ORDER: EXAMPLE / *ESEMPIO DI COME ORDINARE*

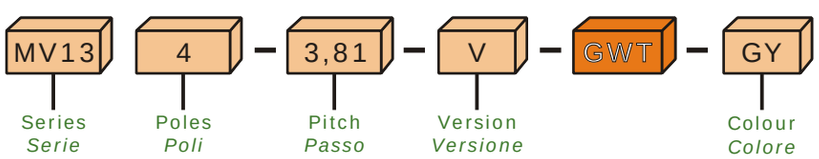

THT AND TAPE ON REEL PACKAGING
THT E CONFEZIONAMENTO IN BOBINA

The electronics industry requires more and more soldering systems that are reliable, fast and easy. We always try to find new designing and technical solutions in order to fulfill the market requirements. Terminal blocks and connectors for the through hole technology (THT) have been added to the range of euroclamp products. This soldering process is called “through hole reflow” –THR- (or Pin-In-Paste) because the solder paste flows through the pcb drill holes. THR is processed using an oven at high temperature levels: 260°C should be the peak value.

euroclamp, sempre attenta alle esigenze dei clienti, i quali richiedono continuamente tecniche più veloci, semplici e affidabili per la saldatura dei componenti su scheda, ha ampliato la sua gamma prodotti introducendo morsettiere e connettori compatibili con il processo di saldatura tipico della tecnologia THT (Through Hole Technology). La saldatura del pin avviene per mezzo del riflusso della pasta saldante attraverso il foro (Through Hole Reflow, THR).
La saldatura THR (denominata anche PIN-IN-PASTE) richiede che la scheda, con i componenti già alloggiati su di essa, passi in un forno raggiungendo una temperatura di picco di circa 260°C.

APPLICATION OF THE SOLDER PASTE AND REFLOW

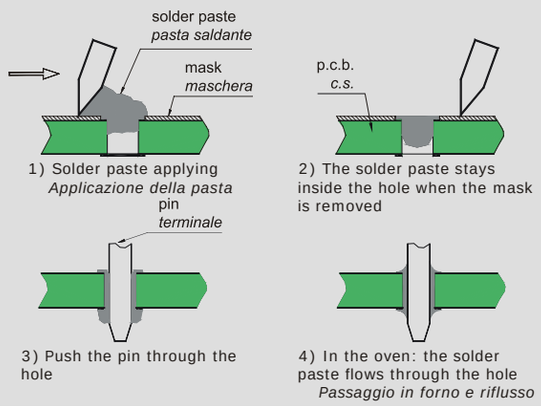



PV06-5,08-H-TH-BK



MV134-3,81-V-TH-BK

The picture below shows an example of euroclamp part numbering system for connectors and terminal blocks that can be used in a THR soldering process: don’t miss “TH” in your purchase orders

I prodotti euroclamp idonei al processo di saldatura reflow sono idendificati dal codice del prodotto standard seguito da TH

HOW TO ORDER: EXAMPLE / *ESEMPIO DI COME ORDINARE*

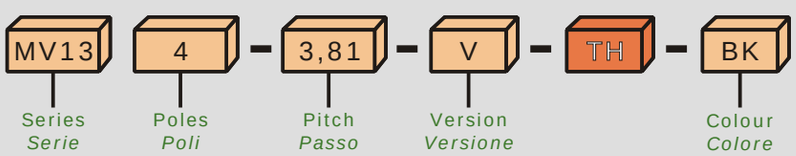

NOTE: For more information about products codes see page 8 “HOW TO ORDER”
NOTA: Per maggiori informazioni sui codici prodotto vedere pag. 8 “COME ORDINARE”



The plastic shells of THR products are made of high thermal performances UL94 V0 self-extinguishing, halogen and red phosphor free material.
THR connectors and terminal blocks can be packed in standard boxes or, if required, in Tape on Reel for the “PICK AND PLACE” automatic assembly of printed circuit boards. Please don’t miss “TAR” in your purchase orders if you need THR terminal blocks to be packed in Tape on Reel special packaging.

Per il corpo isolante di questi articoli viene utilizzata una plastica con elevatissime proprietà termiche, classificata con grado di autoestinguenza V0 UL 94, esente da alogeni e da fosforo rosso.
Possiamo fornire i modelli TH nel confezionamento classico (in scatola) oppure nel confezionamento nel nastro su bobina per il posizionamento automatizzato su scheda (PICK AND PLACE), in quest’ultimo caso il campo “TH” va sostituito con “TAR”.

MARKING SYSTEMS
SISTEMI DI SIGLATURA

euroclamp terminal blocks and connectors can be marked either by pad-printing, or laser marking process or by means of self adhesive labels.
The pad-printing is made directly on the plastic housing with permanent ink in different colours.
Hence signs of different colours can be pad-printed on the same part at the same time.
We can laser mark parts too, upon request.
Laser, is an appropriate option for those applications that are subject to the marking removal because of external factors:
signs are angraved by the laser onto the plastic base indeed.
Laser markable parts are made from special plastics that are suitable for the laser marking process.
Please don't miss "LM" suffix in your purchase orders if you want to laser mark parts by your self.

Le morsettiere ed i connettori euroclamp possono essere marcati con processo di tampografia, con tecnologia laser o con l'applicazione di etichette autoadesive.
La marcatura tampografica viene effettuata direttamente sul corpo in plastica con inchiostro di vari colori; essa può permettere pertanto il riporto di caratteri di differente colore sullo stesso pezzo.
La marcatura laser permette di avere delle scritte indelebili direttamente riportate sul pezzo, trattandosi di un processo di incisione del supporto in plastica.
Una marcatura laser ottimale si ottiene utilizzando uno specifico tipo di granulato plastico; per cui qualora l'utilizzatore volesse precedere in autonomia alla marcatura laser, deve richiedere specificamente la fornitura di componenti adatti a tale tipo di processo produttivo; la sigla finale (LM) nel codice da ordinare sta ad indicare che il prodotto è adatto alla marcatura Laser.



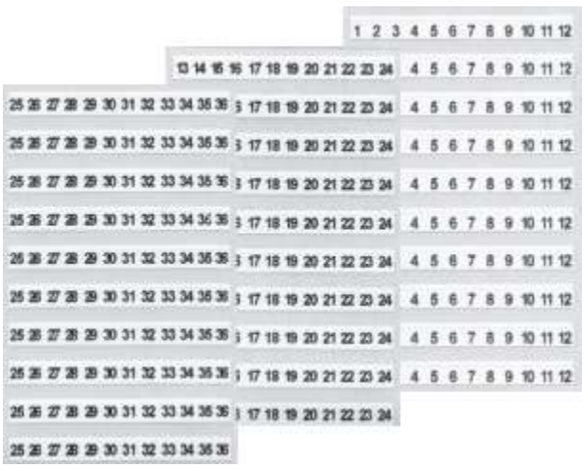

Self adhesive labels are available in 50/60mm long stripes and suitable height that fits specific needs. They are made of white polyester with black lettering. The minium packaging is made of 10 sheets of 10 stripes each. Progressive numberings from 1 to 24 and symbols +, -, A1, A2, (straight and reverse) are basic versions.
We have a wide possibility of custom codifications.

Le etichette adesive vengono fornite all'utilizzatore in strisce da 50/60mm con grafiche di altezza adeguata alle varie esigenze;esse sono in poliestere bianco e riportano scritte di colore nero; la confezione minima è composta da 10 cartelline di 10 strisce cadauna; la grafica di base è costituita da numerazione progressiva da 1 a 24 e dai simboli +, -, A1, A2, (diritto e rovescio); ampia è comunque la possibilità di codifiche personalizzate.

CATALOGUE OVERVIEW

PLUG-IN CONNECTORS

SHS	SHCS	SHCS	SH	SH	SH2	SH	SV-F/P	
1,5mm² (16AWG) 5 (10) H - V CAGE CLAMP 2÷3 (1÷2)	2,5mm² (14AWG) 3,5 (7) H RISING CLAMP 02÷24 (02÷12)	2,5mm² (14AWG) 5 (10) H RISING CLAMP 02÷12 (01÷06)	2,5mm² (14AWG) 3,5 / 3,81 (7 / 7,62) H RISING CLAMP 02÷24 (02÷12)	2,5mm² (14AWG) 5 / 5,08 (10 / 10,16) H RISING CLAMP 02÷24 (02÷12)	2,5mm² (14AWG) 5 (10) H RISING CLAMP 02÷15 (02÷08)	2,5mm² (14AWG) 7,5 (15) H RISING CLAMP 02÷16 (02÷08)	2,5mm² (14AWG) 3,5/3,81 (7/7,62) V RISING CLAMP 02÷24 (02÷12)	WIRE SECTION PITCH (mm) MOUNTING POSITION CONNECTION SYSTEM NR. POLES
								MECHANICAL CHARACT.
M2,5 0,4Nm / 3,6Lb-in	M2,5 0,25Nm / 2,5Lb-in	M3 0,5Nm / 4,5Lb-in	M2 0,25Nm / 2,3Lb-in	M3 0,5Nm / 4,5Lb-in	M3 0,5Nm / 4,5Lb-in	M3 0,5Nm / 4,5Lb-in	M2 0,25Nm / 2,3Lb-in	CAPTIVE SCREW REC. TIGHTENING TORQUE
								ELECTRICAL CHARACT.
10A 250V (630V) 4 kV (6 kV)	15A 160V (500V) 2,5 kV (6 kV)	15A **250V (630V)** 4 kV (6 kV)	11A 160V (500V) 2,5 kV (6 kV)	16A 250V (500V) 4 kV (6 kV)	16A 250V (500V) 4 kV (6 kV)	16A 500V (1000V) 6 kV (8 kV)	11A 160V (500V) 2,5 kV (6 kV)	RATED CURRENT RATED VOLTAGE IMPULSE VOLTAGE
								GENERAL CHARACTERISTICS
-	-	-	-	-	-	-	-	PCB HOLE DIAMETER
18	18	19	19	20	21	21	23	PAGE

PLUG-IN CONNECTORS

SV-F/P	SV-F/P	SVR	SVR-DR	SF-P	SF-P	SF-P	SRF	
2,5mm² (14AWG) 5 / 5,08 (10 / 10,16) V RISING CLAMP 02÷24 (02÷12)	2,5mm² (14AWG) 7,5 / 7,62 (15 / 15,24) V RISING CLAMP 02÷16 (02÷08)	2,5mm² (14AWG) 5 (10) VR RISING CLAMP 02÷24 (02÷12)	2,5mm² (14AWG) 5 (10) VR-DR RISING CLAMP 03÷12 (02÷06)	2,5mm² (14AWG) 3,81 (7,62) V 02÷22 (02÷11)	2,5mm² (14AWG) 5/5,08 (10/10,16) F-P RISING CLAMP 02÷24 (02÷12)	2,5mm² (14AWG) 7,5 / 7,62 (15 / 15,24) F-P RISING CLAMP 02÷16 (02÷08)	5,08 / 7,62 V RISING CLAMP 02÷05 / 02÷04	WIRE SECTION PITCH (mm) MOUNTING POSITION CONNECTION SYSTEM NR. POLES
								MECHANICAL CHARACT.
M3 0,5Nm / 4,5Lb-in	M3 0,5Nm 4,5Lb-in	M3 0,5Nm 4,5Lb-in	M3 0,5Nm / 4,5Lb-in	M2 0,25Nm / 2,3Lb-in	M3 0,5Nm / 4,5Lb-in	M3 0,5Nm / 4,5Lb-in.	- -	CAPTIVE SCREW REC. TIGHTENING TORQUE
								ELECTRICAL CHARACT.
16A 250V (500V) 6 kV (8 kV)	16A 500V (1000V) 6 kV (8 kV)	12A 250V (500V) 4 kV (6 kV)	12A 250V (500V) 4 kV (6 kV)	11A 160V (500V) 2.5 kV (6 kV)	16A 250V (500V) 4 kV (6 kV)	16A 500V (1000V) 6 kV (8 kV)	- - -	RATED CURRENT RATED VOLTAGE IMPULSE VOLTAGE
								GENERAL CHARACTERISTICS
-	-	-	-	-	-	-	-	PCB HOLE DIAMETER
24	27	27	28	28	29	30	31	PAGE

PLUG-IN CONNECTORS

PVS	PVSD	PVST	PV-V-P	PV-H-P	PV-LSL/LDL-P	PV-V-P	PV-H-P	
- 3,5 / 5 (7 / 10) V - 02÷24 (02÷12)	- 5 (10) V - 02÷24 (02÷12)	- 5 (10) V - 02÷24 (02÷12)	Closed ended 3,5 / 3,81 (7 / 7,62) V-P - 02÷24 (02÷12)	Closed ended 3,5 / 3,81 (7 / 7,62) H-P - 02÷24 (02÷12)	R/L side - closed ended 3,5 L - 04	Closed ended 5 / 5,08 (10 / 10,16) V-P - 02÷24 (02÷12)	Closed ended 5 / 5,08 (10 / 10,16) H - 02÷24 (02÷12)	WIRE SECTION PITCH (mm) MOUNTING POSITION CONNECTION SYSTEM NR. POLES
								MECHANICAL CHARACT.
- -	- -	- -	- -	- -	- -	- -	- -	CAPTIVE SCREW REC. TIGHTENING TORQUE
								ELECTRICAL CHARACT.
8A / 10A 160V (400V) / 250V (630V) 2,5 kV (6 kV) / 4 kV (6 kV)	10A 250V (630V) 4 kV (6 kV)	10A 250V (630V) 4 kV (6 kV)	11A 160V (500V) 2,5 kV (6 kV)	11A 160V (500V) 2,5 kV (6 kV)	11A 160V 2,5 kV	16A 250V (500V) 4 kV (6 kV)	16A 250V (500V) 4 kV (6 kV)	RATED CURRENT RATED VOLTAGE IMPULSE VOLTAGE
								GENERAL CHARACTERISTICS
Ø1,2mm / Ø1,5mm	Ø1,5mm	Ø1,5mm	Ø1,3mm	Ø1,3mm	Ø1,2mm	Ø1,5mm	Ø1,5mm	PCB HOLE DIAMETER
30	32	32	33	34	34	35	37	PAGE

CATALOGUE OVERVIEW

PLUG-IN CONNECTORS

	PV-LS/LD	PV-HR-P	PI-IQ-P	PV-V-P	PV-H-P	PDV-V-P	PDV-H-P	PDX25-PZ
AVAILABLE VERSIONS	-	Reversed - closed ended	Closed ended	Closed ended	Closed ended	Closed ended	Closed ended	-
PITCH (mm)	5 (10)	5 / 5,08 (10 / 10,16)	5,08 (10,16)	7,5 / 7,62 (15 / 15,24)	7,5 / 7,62 (15 / 15,24)	3,5 / 3,81 (7 / 7,62)	3,5 / 3,81 (7 / 7,62)	5
MOUNTING POSITION	L	HR-P	IQ-P	V-P	H-P	V-P	H-P	V
CONNECTION SYSTEM	-	-	-	-	-	-	-	-
NR. POLES	03 / 04 (02)	02÷24 (02÷12)	02÷24 (02÷12)	02÷16 (02÷08)	02÷16 (02÷08)	02÷03 (02)	02÷03 (02)	4
MECHANICAL CHARACT.								
CAPTIVE SCREW	-	-	-	-	-	-	-	-
REC. TIGHTENING TORQUE	-	-	-	-	-	-	-	-
ELECTRICAL CHARACT.								
RATED CURRENT	12A (15A)	16A	16A	16A	16A	11A	11A	12A
RATED VOLTAGE	250V (500V)	250V (500V)	250V (630V)	500V (1000V)	500V (1000V)	160V (500V)	160V (500V)	160V
IMPULSE VOLTAGE	4 kV (6 kV)	4 kV (6 kV)	4 kV (6 kV)	6 kV (8 kV)	6 kV (8 kV)	2,5 kV (6 kV)	2,5 kV (6 kV)	1,3
GENERAL CHARACTERISTICS								
PCB HOLE DIAMETER	Ø1,5mm	Ø1,5mm	Ø1,5mm	Ø1,5mm	Ø1,5mm	Ø1,4mm	Ø1,4mm	Ø1,5mm
PAGE	37	38	39	40	41	42	43	44

PLUG-IN CONNECTORS

	PDV	PDH	PDSV-V-P	PDSV-H-P	PF-V/H	PF-V/H-K	PVSF	POL-S
WIRE SECTION	Closed ended	Closed ended	Closed ended	Closed ended	Closed ended	Threaded flange	-	
PITCH (mm)	5 / 5,08	5 / 5,08	5,08 (10,16)	5,08 (10,16)	5,08 (10,16)	5,08 (10,16)	5/7,5/10/12,5/15	
MOUNTING POSITION	V	H	V-P	H-P	V / H	V / H	V	
CONNECTION SYSTEM	-	-	-	-	-	-	-	
NR. POLES	07-10-12-19/02÷12	07-10-12-19/02÷12	02÷03 (01÷02)	02÷03 (01÷02)	02÷12 (02÷06)	02÷12 (02÷06)	02÷30	
MECHANICAL CHARACT.								POL-P
CAPTIVE SCREW	-	-	-	-	-	-	-	
REC. TIGHTENING TORQUE	-	-	-	-	-	-	-	
ELECTRICAL CHARACT.								
RATED CURRENT	12A	12A	12A	12A	16A	16A	17,5 / 24A	
RATED VOLTAGE	250V	250V	250V (500V)	250V (500V)	250V (500V)	250V (500V)	250/400/630/1000V	
IMPULSE VOLTAGE	4 kV	4 kV	4 kV (6 kV)	4 kV (6 kV)	4 kV (6 kV)	4 kV (6 kV)	4 kV (6 kV)	
GENERAL CHARACTERISTICS								OT-PV
PCB HOLE DIAMETER	Ø1,5mm	Ø1,5mm	Ø1,5mm	Ø1,5mm	Ø1,5mm	Ø1,5mm	Ø1,7mm / Ø1,5mm	
PAGE	44	45	45	46	48/49	49/50	53/56	57

CAGE CLAMP T.BLOCKS

	MLK13-V	MLK13-H	MHE16-H	MBE15/17-V	MVE11-V	MVE15-V	MVE26	MBES15
AVAILABLE VERSIONS	1,0mm² (16AWG)	1,0mm² (16AWG)	2,5mm² (14AWG)	2,5mm² (14AWG)	2,5mm² (14AWG)	2,5mm² (14AWG)	2,5mm² (14AWG)	2,5mm² (14AWG)
PITCH (mm)	3,5 / 3,81 (7 / 7,62)	3,5 / 3,81 (7 / 7,62)	5 (10)	5 (10) / 7,5 (15)	3,5 / 3,81 (7 / 7,62)	3,5 / 3,81 (7 / 7,62)	3,5 / 3,81 (7 / 7,62)	3,5 / 3,81 (7 / 7,62)
MOUNTING POSITION	V	H	H	V	V	V	V	V
CONNECTION SYSTEM	CAGE CLAMP	CAGE CLAMP	CAGE CLAMP	CAGE CLAMP	CAGE CLAMP	CAGE CLAMP	CAGE CLAMP	CAGE CLAMP
NR. POLES	02÷03 (01÷02)	02÷03 (01÷02)	02÷03 (01÷02)	2÷12 (1÷6) / 2÷8 (1÷4)	2÷12 (1÷6) / 2÷8 (1÷4)	02÷12 (01÷06)	2÷24 (2÷12) / 2÷16 (2÷8)	02÷03 (01÷02)
MECHANICAL CHARACT.								
CAPTIVE SCREW	M2	M2	M3	M2,5	M2,5	M2,5	M3	M2,5
REC. TIGHTENING TORQUE	0,2Nm 1,8Lb-in	0,2Nm 1,8Lb-in	0,5Nm 4,5Lb-in	0,4Nm 3,6Lb-in	0,4Nm 3,6Lb-in	0,4Nm 3,6Lb-in	0,5Nm 4,5Lb-in	0,4Nm 3,6Lb-in
ELECTRICAL CHARACT.								
RATED CURRENT	10A	10A	16A	24A	24A	24A	24A	24A
RATED VOLTAGE	130V (450V)	130V (450V)	250V (750V)	450V(750V) / 750V (1000V)	160V (500V)	160V (500V)	160V (500V)	160V (500V)
IMPULSE VOLTAGE	1,25 kVrms/60s (2,5 kVrms/60s)	1,25 kVrms/60s (2,5 kVrms/60s)	2 kVrms/60s (3 kVrms/60s)	2,5/3 kVrms/60s (3/3,5 kVrms/60s)	2,5/3 kVrms/60s (3,5 kVrms/60s)	2,5 kVrms/60s (3,5 kVrms/60s)	2,5/3 kVrms/60s (3,5 kVrms/60s)	2 kVrms/60s (3 kVrms/60s)
GENERAL CHARACTERISTICS								
PCB HOLE DIAMETER	Ø1,3mm	Ø1,3mm	Ø1,3mm	Ø1,5mm	Ø1,5mm	Ø1,5mm	Ø1,5mm	Ø1,5mm
PAGE	59	59	59	60/63	60	61	62	62

CATALOGUE OVERVIEW

CAGE CLAMP T.BLOCKS

								
MVES15	MVK45	MVK47						
2,5mm² (14AWG) 5,08 (10,16) V CAGE CLAMP 2÷3 (1÷2)	4mm² (12AWG) 5(10) V DIRECT 1/2/3 (2)	6mm² (10AWG) 7,62 (15,24) V DIRECT 1/2/3 (2)						WIRE SECTION PITCH (mm) MOUNTING POSITION CONNECTION SYSTEM NR. POLES
								MECHANICAL CHARACT.
M2,5 0,4Nm / 3,6Lb-in	M3 1Nm / 9Lb-in	M4 1Nm / 9Lb-in						CAPTIVE SCREW REC. TIGHTENING TORQUE
								ELECTRICAL CHARACT.
24A 250V (1000V) 2 kVrms/60s (3,5 kVrms/60s)	32A 250V (750V) 2 kVrms/60s (3,5 kVrms/60s)	41A 750V 2 kVrms/60s (3 kVrms/60s)						RATED CURRENT RATED VOLTAGE IMPULSE VOLTAGE
								GENERAL CHARACTERISTICS
Ø1,5mm	Ø1,8mm	Ø1,8mm						PCB HOLE DIAMETER
62	64	65						PAGE

CAGE CLAMP T. BLOCKS

								
MV13-V-L	MV13-H-L	MVS13-V	MVS13-H	MV15-V	MV15-H	MVS15/17-V	MVS15/17-H	
1,0mm² (16AWG) 3,5 / 3,81 (7 / 7,62) V RISING CLAMP 2÷12 (2÷6)	1,0mm² (16AWG) 3,5 / 3,81 (7 / 7,62) H RISING CLAMP 2÷12 (2÷6)	1,5mm² (16AWG) 3,5 / 3,81 (7 / 7,62) V RISING CLAMP 2÷12 (1÷6)	1,5mm² (16AWG) 3,5 / 3,81 (7 / 7,62) H RISING CLAMP 2÷12 (1÷6)	1,5mm² (16AWG) 5 / 5,08 (10 / 10,16) V RISING CLAMP 2÷12 (1÷6)	1,5mm² (16AWG) 5 / 5,08 (10 / 10,16) H RISING CLAMP 2÷12 (1÷6)	1,5mm² (14AWG) 5 / 5,08 (10 / 10,16) 7,5 / 7,62 (15 / 15,24) V RISING CLAMP 2÷12 (1÷6)	1,5mm² (14AWG) 5 / 5,08 (10 / 10,16) 7,5 / 7,62 (15 / 15,24) H RISING CLAMP 2÷12 (1÷6)	WIRE SECTION PITCH (mm) MOUNTING POSITION CONNECTION SYSTEM NR. POLES
								MECHANICAL CHARACT.
M2 0,2Nm / 1,8Lb-in	M2 0,2Nm / 1,8Lb-in	M2 0,2Nm / 1,8Lb-in	M2 0,2Nm / 1,8Lb-in	M3 0,5Nm / 4,5Lb-in	M3 0,5Nm / 4,5Lb-in	M3 0,5Nm / 4,5Lb-in	M3 0,5Nm / 4,5Lb-in	CAPTIVE SCREW REC. TIGHTENING TORQUE
								ELECTRICAL CHARACT.
17,5A **130V (450V)** 1,25 kVrms/60s (2,5 kVrms/60s)	17,5A 130V (450V) 1,25 kVrms/60s (2,5 kVrms/60s)	17,5A 130V (450V) 1,25 kVrms/60s (2,5 kVrms/60s)	17,5A 130V (450V) 1,25 kVrms/60s (2,5 kVrms/60s)	13,5A 250V (750V) 2 kVrms/60s (3 kVrms/60s)	13,5A 250V (750V) 2 kVrms/60s (3 kVrms/60s)	17,5A 450V (750V) 2,5 kVrms/60s (3 kVrms/60s)	17,5A 450V (750V) 2,5 kVrms/60s (3 kVrms/60s)	RATED CURRENT RATED VOLTAGE TEST VOLTAGE
								GENERAL CHARACTERISTICS
Ø1,3mm	Ø1,3mm	Ø1,3mm	Ø1,3mm	Ø1,3mm	Ø1,3mm	Ø1,5mm	Ø1,5mm	PCB HOLE DIAMETER
65	65	66	66	67	68	68/70	69/71	PAGE

RISING CLAMP T. BLOCKS

								
MVS15-IT	MDX15-PZ	ML25	ML25-D/S-LC	MVE25-V	MVE25-H	MVE25-HR	MI25-IQ	
1,5mm² (14AWG) 5 (10) IT RISING CLAMP 2÷3 (1÷2)	1,5mm² (14AWG) 5 V RISING CLAMP 4	2,5mm² (14AWG) 5 (10) V RISING CLAMP 2÷3 (1÷2)	2,5mm² (14AWG) 5 (10) L RISING CLAMP 2÷3/4 (1÷2)	2,5mm² (14AWG) 5 (10) V RISING CLAMP 2÷12 (1÷6)	2,5mm² (14AWG) 5 (10) H RISING CLAMP 2÷12 (1÷6)	2,5mm² (14AWG) 5 (10) HR RISING CLAMP 2÷3 (1÷2)	2,5mm² (14AWG) 5 / 5,08 (10 / 10,16) IQ RISING CLAMP 2÷3 (1÷2)	WIRE SECTION PITCH (mm) MOUNTING POSITION CONNECTION SYSTEM NR. POLES
								MECHANICAL CHARACT.
M3 0,5Nm / 4,5Lb-in	M3 0,5Nm / 4,5Lb-in	M3 0,5Nm / 4,5Lb-in	M3 0,5Nm / 4,5Lb-in	M3 0,5Nm / 4,5Lb-in	M3 0,5Nm / 4,5Lb-in	M3 0,5Nm / 4,5Lb-in	M3 0,5Nm / 4,5Lb-in	CAPTIVE SCREW REC. TIGHTENING TORQUE
								ELECTRICAL CHARACT.
17,5A 450V (750V) 2,5 kVrms/60s (3 kVrms/60s)	17,5A 250V 2 kVrms/60s	16A 250V (750V) 2 kVrms/60s (3 kVrms/60s)	16A 250V (750V) 2 kVrms/60s (3 kVrms/60s)	16A 450V (1000V) 2 kVrms/60s (3,5 kVrms/60s)	16A 450V (750V) 2,5 kVrms/60s (3 kVrms/60s)	16A 250V (750V) 2 kVrms/60s (3 kVrms/60s)	24A 250V (750V) 2 kVrms/60s (3 kVrms/60s)	RATED CURRENT RATED VOLTAGE TEST VOLTAGE
								GENERAL CHARACTERISTICS
Ø1,5mm	Ø1,3mm	Ø1,4mm	Ø1,4mm	Ø1,5mm	Ø1,5mm	Ø1,3mm	Ø1,5mm	PCB HOLE DIAMETER
70	70	72	73	74	74	75	75	PAGE

CATALOGUE OVERVIEW

RISING CLAMP T. BLOCKS

	MI25/27	MV25/27-V	MV25/27-H	MV25/27D	MV25-V-B	MVST25	MVS25-H	MVS25-W
								
WIRE SECTION	2,5mm² (14AWG)	2,5mm² (14AWG)	2,5mm² (14AWG)	2,5mm² (14AWG)	2,5mm² (14AWG)	2,5mm² (14AWG)	2,5mm² (14AWG)	2,5mm² (14AWG)
PITCH (mm)	5 / 5,08 (10 / 10,16) 7,5 (15)	5,08 (10,16) 7,5 (15)	5,08 (10,16) 7,5 (15)	5,08 (10,16) 7,5 (15)	5,08	5 / 5,08	5,08 (10,16)	5,08 (10,16)
MOUNTING POSITION	IT / IQ	V	H	V	V	V	H	V
CONNECTION SYSTEM	RISING CLAMP	RISING CLAMP	RISING CLAMP	RISING CLAMP	RISING CLAMP	RISING CLAMP	RISING CLAMP	RISING CLAMP
NR. POLES	2÷3 (1÷2)	2/3/4/8 (1/2)	2/3/4/8 (1/2)	2/3/4/8 (1/2)	2÷3	2÷3	2÷3 (1÷2)	2÷3 (1÷2)
CAPTIVE SCREW	M3	M3	M3	M3	M3	M2,5	M3	M3
REC. TIGHTENING TORQUE	0,5Nm / 4,5Lb-in	0,5Nm / 4,5Lb-in	0,5Nm / 4,5Lb-in	0,8Nm / 7,2Lb-in	0,5Nm / 4,5Lb-in	0,4Nm / 3,5Lb-in	0,8Nm / 7,2Lb-in	0,8Nm / 7,2Lb-in
RATED CURRENT	16A	16A	16A	24A	16A	24A	24A	32A
RATED VOLTAGE	450V / 750V (750V)	450V / 750V (750V)	450V / 750V (750V)	250V / 750V (750V)	-	250V	450V (750V)	450V (750V)
TEST VOLTAGE	2,5 kVrms/60s (3 kVrms/60s)	2,5 kVrms/60s (3 kVrms/60s)	2,5 kVrms/60s (3 kVrms/60s)	2 kVrms/60s (3 kVrms/60s)	-	2 kVrms/60s	2,5 kVrms/60s (3 kVrms/60s)	2,5 kVrms/60s (3 kVrms/60s)
PCB HOLE DIAMETER	Ø1,3mm	Ø1,3mm	Ø1,3mm	Ø1,3mm	Ø1,4mm	Ø1,5mm	Ø1,5mm	Ø1,5mm
PAGE	76 / 81	76 / 80	76 / 81	77/82	77	77	78	78

RISING CLAMP T. BLOCKS

	MVSP25-V	MVSP25-H	MV46/47/49-V	MV46/47/49-H	MV46-IT	ME672	MVL47	MV10
								
WIRE SECTION	2,5mm² (14AWG)	2,5mm² (14AWG)	6,0mm² (10AWG)	6,0mm² (10AWG)	6,0mm² (10AWG)	6,0mm² (10AWG)	6,0mm² (10AWG)	10mm² (8AWG)
PITCH (mm)	5,08 (10,16)	5,08 (10,16)	6,35/7.62 (12,7/15.24) 9.52 (19.04)	6,35/7.62 (12,7/15.24) 9.52 (19.04)	6,35 (12,7)	7,62	7,5 (15)	10,16 / 12,7 (20,32)
MOUNTING POSITION	V	H	V	H	IT	H	V	V
CONNECTION SYSTEM	RISING CLAMP	RISING CLAMP	RISING CLAMP	RISING CLAMP	RISING CLAMP	RISING CLAMP	RISING CLAMP	RISING CLAMP
NR. POLES	2÷3 (1÷2)	2÷3 (1÷2)	2÷3 (1÷2)	2÷3 (1÷2)	2÷3 (1÷2)	2	1	1÷3 (1÷2)
MECHANICAL CHARACT.								
CAPTIVE SCREW	M3	M3	M3	M3	M3	M3,5	M3	M4
REC. TIGHTENING TORQUE	0,8Nm / 7,2Lb-in	0,8Nm / 7,2Lb-in	0,8Nm / 7,2Lb-in	0,8Nm / 7,2Lb-in	0,8Nm / 7,2Lb-in	0,8Nm / 7,2Lb-in	0,5Nm / 4,5Lb-in	1,2Nm / 10,8Lb-in
ELECTRICAL CHARACT.								
RATED CURRENT	24A	24A	32A	32A	32A	41A	41A	70A
RATED VOLTAGE	450V (750V)	450V (750V)	450V (750V)	450V (750V)	450V (750V)	450V	450V (750V)	450V / 1000V
TEST VOLTAGE	2,5 kVrms/60s (3 kVrms/60s)	2,5 kVrms/60s (3 kVrms/60s)	2,5 kVrms/60s (3 kVrms/60s)	2,5 kVrms/60s (3 kVrms/60s)	2,5 kVrms/60s (3 kVrms/60s)	2,5 kVrms/60s	3 kVrms/60s (3,5 kVrms/60s)	3 / 3,5 kVrms/60s
GENERAL CHARACTERISTICS								
PCB HOLE DIAMETER	Ø1,5mm	Ø1,5mm	Ø1,4mm	Ø1,4mm	Ø1,4mm	-	Ø1,4mm	Ø1,7mm
PAGE	79	79	82/83/86	82/84/86	83	85	85	86 / 87 / 88

RISING CLAMP T. BLOCKS

	MV10-V-E-A	MVP35	PT5/10/15	PTP15	MST410	MVI		
								
WIRE SECTION	10mm² (8AWG)	35mm² (2AWG)	-	-	4,0mm² (12AWG)	4,0mm² (12AWG)		
PITCH (mm)	10,16	15	5,08 / 10,16 / 15,24	15	8	6,35 (12,7)		
MOUNTING POSITION	V	V	-	-	V	V		
CONNECTION SYSTEM	RISING CLAMP	RISING CLAMP	-	-	RISING CLAMP	RISING CLAMP		
NR. POLES	1	1	1÷N	-	5+5	2÷3 (1÷2)		
CAPTIVE SCREW	M4	M5	-	-	M3	M3		
REC. TIGHTENING TORQUE	1,2Nm / 10,8Lb-in	3Nm / 27Lb-in	-	-	0,5Nm / 4,5Lb-in	0,5Nm / 4,5Lb-in		
RATED CURRENT	42A	125A	24A	125A	10A	25A		
RATED VOLTAGE	1000V	1000V	-	-	450V	450V (750V)		
TEST VOLTAGE	3,5 kVrms/60s	3,5 kVrms/60s	-	-	2,5 kVrms/60s	2 kVrms/60s (3 kVrms/60s)		
PCB HOLE DIAMETER	Ø1,7mm	Ø1,8mm	-	-	-	-		
PAGE	87	88	89	89	90	90		

CATALOGUE OVERVIEW

MULTI DECK T. BLOCKS

MMT15	MMT25	MMT27	MVD15	MVD25	MVDK25	MVT25	MVQ25	
								
1,5mm² (16AWG) 5,08 (10,16) V RISING CLAMP 2÷3 (1÷2)	2,5mm² (14AWG) 5 (10) V RISING CLAMP 2÷3 / 1 (1÷2)	2,5mm² (14AWG) 7,5 (15) V RISING CLAMP 1	1,5mm² (16AWG) 5 / 5,08 (10 / 10,16) V RISING CLAMP 2÷3 (1÷2)	2,5mm² (14AWG) 5 / 5,08 (10 / 10,16) V RISING CLAMP 2÷3 (1÷2)	2,5mm² (14AWG) 5,08 (10,16) V RISING CLAMP 2÷3 (1÷2)	2,5mm² (14AWG) 5,08 (10,16) V RISING CLAMP 2÷3 (1÷2)	2,5mm² (14AWG) 5,08 (10,16) V RISING CLAMP 2÷3 (1÷2)	WIRE SECTION PITCH (mm) MOUNTING POSITION CONNECTION SYSTEM NR. POLES
								MECHANICAL CHARACT.
M3 0,5Nm / 4,5Lb-in	M3 0,5Nm / 4,5Lb-in	M3 0,5Nm / 4,5Lb-in	M3 0,5Nm / 4,5Lb-in	M3 0,5Nm / 4,5Lb-in	M3 0,5Nm / 4,5Lb-in	M3 0,5Nm / 4,5Lb-in	M3 0,5Nm / 4,5Lb-in	CAPTIVE SCREW REC. TIGHTENING TORQUE
								ELECTRICAL CHARACT.
13,5A 250V (750V) 2 kVrms/60s (3 kVrms/60s)	24A 450V (750V) 2,5 kVrms/60s (3 kVrms/60s)	24A 750V 3 kVrms/60s	13,5A 250V (750V) 2 kVrms/60s (3 kVrms/60s)	16A 450V (750V) 2,5 kVrms/60s (3 kVrms/60s)	16A 450V (750V) 2,5 kVrms/60s (3 kVrms/60s)	16A 450V (750V) 2,5 kVrms/60s (3 kVrms/60s)	16A 450V (750V) 2,5 kVrms/60s (3 kVrms/60s)	RATED CURRENT RATED VOLTAGE TEST VOLTAGE
								GENERAL CHARACTERISTICS
Ø1,3mm	Ø1,3mm	Ø1,3mm	Ø1,3mm	Ø1,3mm	Ø1,3mm	Ø1,3mm	Ø1,3mm	PCB HOLE DIAMETER
92	92	92	93	93	93	94	94	PAGE

BARRIER T. BLOCKS

MT17-VC	MT17-VCK	MT21						
								
2x2,5mm² (2x14AWG) 7,5 (15) V CLAMPING 2÷3 (1÷2)	2x2,5mm² (2x14AWG) 7,5 (15) V CLAMPING 2÷3 (1÷2)	2x2,5mm² (2x14AWG) 10 (20) V CLAMPING 2÷3 (1÷2)						WIRE SECTION PITCH (mm) MOUNTING POSITION CONNECTION SYSTEM NR. POLES
								MECHANICAL CHARACT.
M3 0,5Nm / 4,5Lb-in	M3 0,5Nm / 4,5Lb-in	M3,5 0,8Nm / 7,2Lb-in						CAPTIVE SCREW REC. TIGHTENING TORQUE
								ELECTRICAL CHARACT.
24A 450V (750V) 2,5 kVrms/60s (3 kVrms/60s)	24A 450V (750V) 2,5 kVrms/60s (3 kVrms/60s)	25A 750V 3 kVrms/60s						RATED CURRENT RATED VOLTAGE TEST VOLTAGE
								GENERAL CHARACTERISTICS
Ø1,4mm	-	Ø1,5mm						PCB HOLE DIAMETER
96	96	99						PAGE

SCREWLESS PLUG-IN CONNECTORS

SHM-E	SHMD	SHM-F/P	SHM	SHM-P	SHM			
								
1,5mm² (16AWG) 3,5 / 3,81 (7 / 7,62) PUSH-IN 02÷24 (02÷12)	1,5mm² (16AWG) 3,5 / 3,81 (7 / 7,62) PUSH-IN 02÷24 (02÷12)	1,5mm² (16AWG) 3,5 / 3,81 (7 / 7,62) PUSH-IN 02÷24 (02÷12)	2,5mm² (14AWG) 5 / 5,08 (10 / 10,16) PUSH-IN 02÷24 (02÷12)	2,5mm² (14AWG) 5 / 5,08 (10 / 10,16) PUSH-IN 02÷24 (02÷12)	2,5mm² (14AWG) 7,5 / 7,62 (15 / 15,24) PUSH-IN 02÷16 (02÷08)			WIRE SECTION PITCH (mm) CONNECTION SYSTEM NR. POLES
0,4 x 2,5mm	0,4 x 2,5mm	0,4 x 2,5mm	0,6 x 3,5mm	0,6 x 3,5mm	0,6 x 3,5mm			SCREWDRIVER
8A 160V (400V) 2,5 kV (6kV)	8A 160V (400V) 2,5 kV (6kV)	11A 160V (500V) 2,5 kV (6kV)	16A 250V (500V) 4 kV (6kV)	16A 250V (500V) 4 kV (6kV)	16A 500V (1000V) 6 kV (8kV)			RATED CURRENT RATED VOLTAGE TEST VOLTAGE
								PCB HOLE DIAMETER
102	102	103	104	104	105			PAGE

CATALOGUE OVERVIEW

SCREWLESS T. BLOCKS	 MPM1-V	 MPM1-H	 MPM1-IV	 MVEM5	 MP2	 LP2	 MG1	 MG1-P
WIRE SECTION	1,5mm² (16AWG)	1,5mm² (16AWG)	1,5mm² (16AWG)	1,5mm² (16AWG)	2,5mm² (14AWG)	2,5mm² (14AWG)	2,5mm² (14AWG)	2,5mm² (14AWG)
PITCH (mm)	3,5 / 3,81 (7 / 7,62)	3,5 / 3,81 (7 / 7,62)	3,5 / 3,81 (7 / 7,62)	5 / 7,5 (10 / 15)	5 / 5,08	7,5 / 7,62 (15 / 15,24)	5 / 5,08 (10 / 10,16)	5 / 5,08 (10 / 10,16)
MOUNTING POSITION	V	H	IV	V			V	V-P
CONNECTION SYSTEM	PUSH-IN	PUSH-IN	PUSH-IN	PUSH-IN	PUSH-IN	PUSH-IN	SPRING CAGE	SPRING CAGE
NR. POLES	02÷24 (02÷12)	02÷24 (02÷12)	02÷24 (02÷12)	02÷N	02÷12	01÷N	01÷N	01÷N
MECHANICAL CHARACT.								
BUTTON SCREWDRIVER	YES 0,4 x 2,5mm	YES 0,4 x 2,5mm	YES 0,4 x 2,5mm	YES 0.6 x 3.5	YES 0,2 x 2,5mm	YES 0.6 x 3.5	NO 0.6 x 3.5	YES 0.6 x 3.5
ELECTRICAL CHARACT.								
RATED CURRENT	8A	8A	8A	10A	16A	24A	24A	24A
RATED VOLTAGE	130V (450V)	130V (450V)	130V (450V)	250V / 450 (750V)	450V (750V)	450V (750V)	250V (750V)	250V (750V)
TEST VOLTAGE	1,25 kVrms/60s (2,5 kVrms/60s)	1,25 kVrms/60s (2,5 kVrms/60s)	1,25 kVrms/60s (2,5 kVrms/60s)	2/2,5 kVrms/60s (3 kVrms/60s)	2,5 kVrms/60s (3 kVrms/60s)	2,5 kVrms/60s (3 kVrms/60s)	2 kVrms/60s (3 kVrms/60s)	2 kVrms/60s (3 kVrms/60s)
GENERAL CHARACTERISTICS								
PCB HOLE DIAMETER	Ø1mm	Ø1mm	Ø1mm	Ø1,3mm	Ø1,4mm	Ø1,4mm	Ø1,4mm	Ø1,4mm
PAGE	108	108	109	109	110	111	111	112

SCREWLESS T. BLOCKS	 MG1	 MG1-P	 MG1-V	 MG1-V-P	 MG1-H	 MG1-H-P	 MG1-V	 MG1-V-P
WIRE SECTION	2,5mm² (14AWG)	2,5mm² (14AWG)	2,5mm² (14AWG)	2,5mm² (14AWG)	2,5mm² (14AWG)	2,5mm² (14AWG)	2,5mm² (14AWG)	2,5mm² (14AWG)
PITCH (mm)	7,5 / 7,62 (15 / 15,24)	7,5 / 7,62 (15 / 15,24)	5 / 5,08 (10 / 10,16)	5 / 5,08 (10 / 10,16)	5 / 5,08 (10 / 10,16)	5 / 5,08 (10 / 10,16)	7,5 / 7,62 (15 / 15,24)	7,5 / 7,62 (15 / 15,24)
MOUNTING POSITION	V	V-P	V	V-P	H	H-P	V	V-P
CONNECTION SYSTEM	SPRING CAGE	SPRING CAGE	SPRING CAGE	SPRING CAGE	SPRING CAGE	SPRING CAGE	SPRING CAGE	SPRING CAGE
NR. POLES	01÷N	01÷N	01÷N	01÷N	01÷N	01÷N	01÷N	01÷N
MECHANICAL CHARACT.								
BUTTON SCREWDRIVER	NO 0.6 x 3.5	YES 0.6 x 3.5	NO 0.6 x 3.5	YES 0.6 x 3.5	NO 0.6 x 3.5	YES 0.6 x 3.5	NO 0.6 x 3.5	YES 0.6 x 3.5
ELECTRICAL CHARACT.								
RATED CURRENT	24A	24A	24A	24A	24A	24A	24A	24A
RATED VOLTAGE	450V (750V)	450V (750V)	250V (750V)	250V (750V)	250V (750V)	250V (750V)	450V (750V)	450V (750V)
IMPULSE VOLTAGE	2,5 kVrms/60s (3 kVrms/60s)	2,5 kVrms/60s (3 kVrms/60s)	2 kVrms/60s (3 kVrms/60s)	2 kVrms/60s (3 kVrms/60s)	2 kVrms/60s (3 kVrms/60s)	2 kVrms/60s (3 kVrms/60s)	2,5 kVrms/60s (3 kVrms/60s)	2,5 kVrms/60s (3 kVrms/60s)
GENERAL CHARACTERISTICS								
PCB HOLE DIAMETER	Ø1,4mm	Ø1,4mm	Ø1,4mm	Ø1,4mm	Ø1,4mm	Ø1,4mm	Ø1,4mm	Ø1,4mm
PAGE	112	112	113	113	113	114	114	114

SCREWLESS T. BLOCKS	 MG1-H	 MG1-H-P	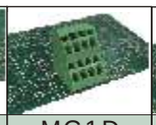 MG1D	 MG1T	 MG1Q	 MP6-V	 MP6-H	 MP6-IQ
WIRE SECTION	2,5mm² (14AWG)	2,5mm² (14AWG)	2,5mm² (14AWG)	2,5mm² (14AWG)	2,5mm² (14AWG)	6,0mm² (10AWG)	6,0mm² (10AWG)	6,0mm² (10AWG)
PITCH (mm)	7,5 / 7,62 (15 / 15,24)	7,5 / 7,62 (15 / 15,24)	5 / 5,08 (10 / 10,16)	5 / 5,08 (10 / 10,16)	5 / 5,08 (10 / 10,16)	7,5 (15)	7,5 (15)	7,5 (15)
MOUNTING POSITION	H	H-P	V	V	V	V	H	IQ
CONNECTION SYSTEM	SPRING CAGE	SPRING CAGE	SPRING CAGE	SPRING CAGE	SPRING CAGE	PUSH-IN	PUSH-IN	PUSH-IN
NR. POLES	01÷N	01÷N	01÷N	01÷N	01÷N	01÷N	01÷N	01÷N
BUTTON SCREWDRIVER	NO 0.6 x 3.5	YES 0.6 x 3.5	NO 0.6 x 3.5	NO 0.6 x 3.5	NO 0.6 x 3.5	NO 0.5 x 3.0	NO 0.5 x 3.0	NO 0.5 x 3.0
RATED CURRENT	24A	24A	24A	24A	24A	50A	50A	50A
RATED VOLTAGE	450V (750V)	450V (750V)	250V (750V)	250V (750V)	250V (750V)	750V (1000V)	750V (1000V)	750V (1000V)
IMPULSE VOLTAGE	2,5 kVrms/60s (3 kVrms/60s)	2,5 kVrms/60s (3 kVrms/60s)	2 kVrms/60s (3 kVrms/60s)	2 kVrms/60s (3 kVrms/60s)	2 kVrms/60s (3 kVrms/60s)	3 kVrms/60s (3,5 kVrms/60s)	3 kVrms/60s (3,5 kVrms/60s)	3 kVrms/60s (3,5 kVrms/60s)
PCB HOLE DIAMETER	Ø1,4mm	Ø1,4mm	Ø1,4mm	Ø1,4mm	Ø1,4mm	Ø2,2mm	Ø2,2mm	Ø2,2mm
PAGE	115	115	115	116	116	116	117	117

CATALOGUE OVERVIEW

RELAY SOCKETS AND INTERFACES

	ZRS	ZRM.3	ZRA-5	MZx / PRC-x				
				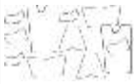				
Wire section	-	-	-	-				
Pitch (mm)	-	-	-	-				
Mounting position	V	V	V	-				
Connection system	-	-	-	-				
Nr. Poles	-	-	-	-				
Mechanical charact.								
Captive screw	-	-	-	-				
Rec. tightening torque	-	-	-	-				
Electrical charact.								
Rated current	5A	10A	32A	-				
Rated voltage	250V	250V	250V	-				
Test voltage	2 kVrms/60s	2 kVrms/60s	2 kVrms/60s	-				
General characteristics								
PCB hole diameter	Ø1,5mm	Ø1,5mm	Ø2,3mm | Ø1,8mm	-				
PAGE	120	120	121	122				

SUPPORTS

	SDA / SDD / SDP / SDU	VPC12 / 16 / 17	M-45	M-72	M-107	E-72	E-107	
								
Mounting rails	DIN EN50022 (35x7,5/15)	DIN EN50022 - EN50035	DIN EN50022 - EN50035	DIN EN50022 - EN50035	DIN EN50022 - EN50035	DIN EN50022 - EN50035	DIN EN50022 - EN50035	
Max nr. connectable poles	-	-	-	-	-	-	-	
Module width	-	-	-	-	-	-	-	
PCB position	-	-	-	-	-	-	-	
PCB number	-	-	-	-	-	-	-	
PCB size	-	73mm	42mm	72mm	107.5mm	72mm	107.5mm	
Version	-	Modular	Modular	Modular	Modular	Extruded	Extruded	
General characteristics								
Available clamp	-	-	-	-	-	-	-	
Available connector	-	-	-	-	-	-	-	
Accessories	-	-	-	-	-	-	-	
PAGE	124	125	126	127	128	129 / 130	131 / 132	

SUPPORTS

	CEM6	CEM17	CEM17-L	CEM18-V	CEM22-V(N)	CEM22-H(N)	CEM35-V	CEM35-H
								
Mounting rails	DIN EN50022	DIN EN50022	DIN EN50022	DIN EN50022	DIN EN50022	DIN EN50022	DIN EN50022	DIN EN50022
Max nr. connectable poles	8	12	12	12	16	16	24	24
Module width	6,2mm	17,5mm	17,5mm	17,5mm	22,5mm	22,5mm	35mm	35mm
PCB position	V	V	V	V	V	H	V	H
PCB number	1	1	1	1	2	2	2	2
PCB size	On request	On request	On request	On request	On request	On request	On request	On request
Version	-	-	-	-	-	-	-	-
General characteristics								
Available clamp	-	ML25-LC	PV04-3,5-LSL/LDL-P	ML25-LC	ML25-LC / ML25-LCS	ML25-V-L	ML25-LI	ML25-V-L
Available connector	-	-	-	-	PVxx-LS/LD	PVxx-H	-	-
Accessories	-	TP35 - TG35	-	TP35 - TG35	-	-	TP35 - TG35	TP35 - TG35
PAGE	133	134	135	137	138 / 140	139 / 141	142	143

CATALOGUE OVERVIEW

FUSE HOLDERS

	 MPFA	 MPFA-V68						
WIRE SECTION	-	-						
PITCH (mm)	11	11						
MOUNTING POSITION	V	V						
CONNECTION SYSTEM	-	-						
NR. POLES	2÷6	2÷6						
MECHANICAL CHARACT.								
CAPTIVE SCREW	-	-						
REC. TIGHTENING TORQUE	-	-						
ELECTRICAL CHARACT.								
RATED CURRENT	1÷40A	1÷40A						
RATED VOLTAGE	-	-						
TEST VOLTAGE	-	-						
GENERAL CHARACTERISTICS								
PCB HOLE DIAMETER	Ø1,5mm	-						
PAGE	145	145						

PANEL FEED-THROUGH

	 MPT275	 MPT410	 MPT610	 MPT1010	 MPT1612	 MPT2515	 MPT5018	 MPTM610
WIRE SECTION	2,5mm² (14AWG)	4mm² (12AWG)	6mm² (10AWG)	10mm² (8AWG)	16mm² (6AWG)	25mm² (4AWG)	50mm² (1/0AWG)	6mm² (10AWG)
PITCH (mm)	7,5	10	10	10	12,1	15,1	18,8	10
MOUNTING POSITION	V	V	V	V	V	V	V	V
CONNECTION SYSTEM	RISING CLAMP / *LIFTSYSTEM*	RISING CLAMP / *LIFTSYSTEM*	RISING CLAMP / *LIFTSYSTEM*	RISING CLAMP / *LIFTSYSTEM*	RISING CLAMP / *LIFTSYSTEM*	RISING CLAMP / *LIFTSYSTEM*	RISING CLAMP / *LIFTSYSTEM*	RISING CLAMP / *LIFTSYSTEM*
NR. POLES	1	1	1	1	1	1	1	1
MECHANICAL CHARACT.								
CAPTIVE SCREW	M3	M3	M4	M4	M5	M5	M6	M4
REC. TIGHTENING TORQUE	0,5Nm / 4,5Lb-in	0,5Nm / 4,5Lb-in	1,2Nm / 10,8Lb-in	1,2Nm / 10,8Lb-in	2Nm / 18Lb-in	2Nm / 18Lb-in	6Nm / 54Lb-in	1,2Nm / 10,8Lb-in
ELECTRICAL CHARACT.								
RATED CURRENT	24A	32A	41A	57A	76A	101A	150A	50A
RATED VOLTAGE	450V	450V	450V	450V	450V	750V	1000V	450V
TEST VOLTAGE	2,5 kVrms/60s	2,5 kVrms/60s	2,5 kVrms/60s	2,5 kVrms/60s	2,5 kVrms/60s	3 kVrms/60s	3,5 kVrms/60s	2,5 kVrms/60s
GENERAL CHARACTERISTICS								
Ø WALL DRILLING	Ø5,2mm	Ø8,2mm | Ø7,2mm	Ø8,2mm | Ø7,2mm	Ø8,2mm | Ø7,2mm	Ø10mm | Ø3,3mm	Ø12mm | Ø4,3mm	Ø15mm | Ø4,2mm	Ø8,2mm | Ø7,2mm
PAGE	148	148	149	150	154	154	154	155



CONNECTION SYSTEM: SCREW TYPE
CONNESSIONE A VITE

PLUG-IN CONNECTORS / *CONNETTORI ESTRAIBILI*

SECTION 1 / *SEZIONE 1*

PLUG-IN CONNECTORS

Cage clamp Rising clamp

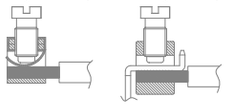

	SHS	SHS VERSION / VERSIONE L	SHCS
			
TECHNICAL DATA ① PITCH mm	5 *(10)*	5 *(10)*	3,5 *(7)*
② POLES	2÷12 *(1÷6)* Modular Modulare	2÷12 *(1÷6)* Stackable Affiancabile	02÷24 *(02÷12)* Modular Modulare
CURRENT	10A	10A	15A
VOLTAGE	250V *(630V)*	250V *(630V)*	250V *(500V)*
IMPULSE VOLTAGE	4 kV *(6 kV)*	4 kV *(6 kV)*	2,5 kV *(6 kV)*
RECOMMENDED TORQUE	0.4÷0.44Nm / 3.6÷3.9Lb-in	0.4÷0.44Nm / 3.6÷3.9Lb-in	0.25÷0.27Nm / 2.3÷2.5Lb-in
WIRE STRIPPING	max 6mm	max 6mm	max 6,5mm
MAX CONNECTING WIRES	1.5mm² 16AWG Stranded Flessibile; 1.5mm² 16AWG Solid Rigido	1.5mm² 16AWG Stranded Flessibile; 1.5mm² 16AWG Solid Rigido	2.5mm² 14AWG Stranded Flessibile; 2.5mm² 14AWG Solid Rigido; 2x0.75mm² 2x18AWG Solid Rigido
OPERATING TEMP.	-40°C ÷ +130°C	-40°C ÷ +130°C	-40°C ÷ +130°C

APPROVAL DATA									
APPROVALS	EN61984	EN61984	UL1059 C22-2 N°158	EN61984	EN61984	UL1059 C22-2 N°158	EN61984	EN61984	UL1059 C22-2 N°158
③ CURRENT	-	12A 2/3poles 11A 4÷24	10A factory 10A field	-	12A 2/3poles 11A 4÷24	10A factory 10A field	-	-	-
VOLTAGE	-	200V *(500V)*	300V	-	200V *(500V)*	300V	-	-	-
WIRE SECTION	-	2.5mm²	16÷30AWG	-	2.5mm²	16÷30AWG	-	-	-
TORQUE	-	0.4Nm	3.5Lb-in	-	0.4Nm	3.5Lb-in	-	-	-
FILE	-	N.40053107	E178356	-	N.40053107	E178356	-	-	-

MATERIALS			
HOUSING	PA - UL 94 V0	PA - UL 94 V0	PA - UL 94 V0
SCREW	M2.5 Captive Imperdibile; Galvanized steel Acciaio zincato	M2.5 Captive Imperdibile; Galvanized steel Acciaio zincato	M2 Captive Imperdibile; Galvanized steel Acciaio zincato
CLAMP	Nickeled copper alloy / Lega di rame nichelata	Nickeled copper alloy / Lega di rame nichelata	Nickeled copper alloy / Lega di rame nichelata
STAPLE	Copper alloy / Lega di rame	Copper alloy / Lega di rame	Copper alloy / Lega di rame

HOW TO ORDER

* Custom code (assigned by euroclamp)

Series Serie	Poles Poli		Pitch Passo		(*)		Colour Colore
SHS	02÷N	-	5	-	*	-	#
SHS	01÷N	-	10	-	*	-	#

Series Serie	Poles Poli		Pitch Passo		Version Versione		(*)		Colour Colore
SHS	02÷N	-	5	-	L	-	*	-	#
SHS	01÷N	-	10	-	L	-	*	-	#

Series Serie	Poles Poli		Pitch Passo		(*)		Colour Colore
SHCS	02÷24	-	3,5	-	*	-	#
SHCS	02÷12	-	7	-	*	-	#

COLOURS

To be specified just in case it differs from the standard

Standard	On request / Su richiesta					
BK	GY	GN	BL	RD	YL	OG

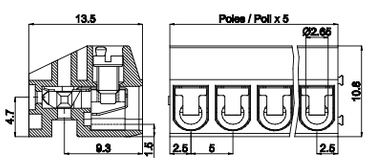

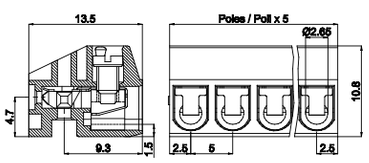

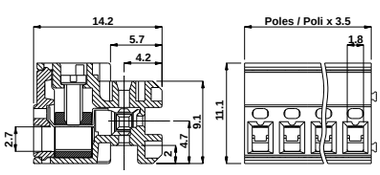

NOTE

① Products of pitches 7 / 7,62 / 10 are configurations with metal parts removed from alternating poles to increase spacings;

② Configurations of higher number of poles are obtainable composing modular versions.
In order to avoid interference mounting, the terminal row should be interrupted when the number of positions exceeds 30.

③ Please check the UL Online Directory for more details about applicable limited ratings.

- Only disconnect when under no load condition.

SHCS



5 *(10)*	
02÷12 *(01÷06)*	Modular Modulare
15A	
250V *(630V)*	
4 kV *(6 kV)*	
0.5÷0.55Nm / 4.5÷4.9Lb-in	
max 7mm	
2.5mm² 14AWG Stranded Flessibile	4.0mm² 12AWG Solid Rigido / 2x0.75mm² 2x18AWG Solid Rigido
-40°C ÷ +130°C	

EN61984	VDE EN61984	cULus UL1059 C22-2 N°158
-	20A 2/3 poles 17A 4÷12	18A factory 15A field
-	200V *(500V)*	300V *(600V)*
-	2.5mm²	14÷30AWG
-	0.5Nm	4.5Lb-in
-	N.40053107	E178356

PA - UL 94 V0	
M3 Captive Imperdibile	Galvanized steel Acciaio zincato
Nickeled copper alloy / Lega di rame nichelata	
Copper alloy / Lega di rame	

Series Serie	Poles Poli	Pitch Passo	Version Versione	(*)	Colour Colore
SHCS	02÷N	5		*	#
SHCS	01÷N	10		*	#

Standard: GN

On request / Su richiesta: GY BK BL RD YL OG

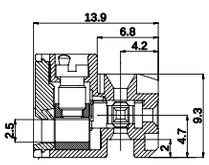

SHCS E

VERSION / VERSIONE



5 *(10)*	
02÷12 *(01÷06)*	Modular Modulare
15A	
250V *(630V)*	
4 kV *(6 kV)*	
0.5÷0.55Nm / 4.5÷4.9Lb-in	
max 7mm	
2.5mm² 14AWG Stranded Flessibile	4.0mm² 12AWG Solid Rigido / 2x0.75mm² 2x18AWG Solid Rigido
-40°C ÷ +130°C	

EN61984	VDE EN61984	cULus UL1059 C22-2 N°158
-	20A 2÷4poles 17A 5/6poles	18A factory 15A field
-	200V *(500V)*	300V *(600V)*
-	2.5mm²	14÷30AWG
-	0.5Nm	4.5Lb-in
-	N.40053107	E178356

PA - UL 94 V0	
M3 Captive Imperdibile	Galvanized steel Acciaio zincato
Nickeled copper alloy / Lega di rame nichelata	
Copper alloy / Lega di rame	

Series Serie	Poles Poli	Pitch Passo	Version Versione	(*)	Colour Colore
SHCS	02÷N	5	E	*	#
SHCS	01÷N	10	E	*	#

Standard: GN

On request / Su richiesta: GY BK BL RD YL OG

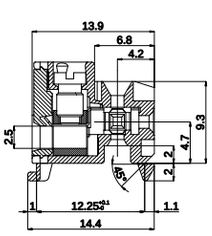

SH



3,5 / 3,81 *(7 / 7,62)*	
02÷24 *(02÷12)*	Stackable Affiancabile
11A	
160V *(500V)*	
2,5 kV *(6 kV)*	
0.25÷0.27Nm / 2.3÷2.5Lb-in	
max 8mm	
2.5mm² 14AWG Stranded Flessibile	2.5mm² 14AWG Solid Rigido / 2x0.75mm² 2x18AWG Solid Rigido
-40°C ÷ +130°C	

EN61984	VDE EN61984	cULus UL1059 C22-2 N°158
-	11A 2/3 poles 9A 4÷24 poles	11A factory 11A field
-	160V *(320V - p.7)* *(400V - p.7.62)*	300V
-	2.5mm²	14÷30AWG
-	0.25Nm	2.3Lb-in
-	N.40048261	E178356

PA - UL 94 V0	
M2 Captive Imperdibile	Galvanized steel Acciaio zincato
Nickeled copper alloy / Lega di rame nichelata	
Copper alloy / Lega di rame	

Series Serie	Poles Poli	Pitch Passo	Version Versione	(*)	Colour Colore
SH	02÷24	3,5 / 3,81		*	#
SH	02÷12	7		*	#
SH	02÷12	7,62	S	*	#

Standard: GN

On request / Su richiesta: GY BK BL RD YL OG

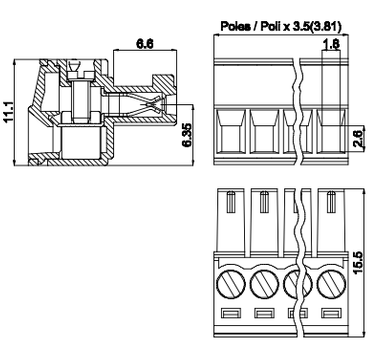

CONNETTORI ESTRAIBILI

Carrello

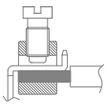

① PASSO	mm	DATI TECNICI
② POLI		
CORRENTE		
TENSIONE		
TENSIONE D'IMPULSO		
COPPIA CONSIGLIATA		
SPELLATURA CAVO		
CAVI CONNETTIBILI		
TEMP. DI ESERCIZIO		

OMOLOGAZIONI	DATI DI OMOLOGAZIONE
CORRENTE	
③ TENSIONE	
SEZIONE CONDUTTORE	
COPPIA	
FILE	

CORPO ISOLANTE	MATERIALI
VITE	
MORSETTO	
FORCELLA	

COME ORDINARE

* Codice personalizzazione (definito da euroclamp)

COLORI

Specificare solo se diverso dallo standard

NOTE

① I prodotti a passo 7 / 7,62 / 10 sono configurazioni con componenti metallici rimossi da poli alterni per aumentarne le distanze;

② Configurazioni con un numero maggiore di poli sono ottenibili componendo le versioni modulari. Per evitare interferenze di montaggio occorre prevedere un'interruzione della morsettiera quando il numero dei poli è superiore a 30.

③ Per maggiori dettagli in merito ai limiti imposti dal gruppo di applicazione, consultare il file UL.

- Disconnettere solo in assenza di tensione.

PLUG-IN CONNECTORS

Rising clamp

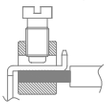

SH — VERSION / VERSIONE K



TECHNICAL DATA			
① PITCH mm	3,5 / 3,81 *(7 / 7,62)*		
② POLES	02÷22 *(02÷11)*	Screw flange Con flangia a vite	
CURRENT	11A		
VOLTAGE	160V *(500V)*		
IMPULSE VOLTAGE	2,5 kV *(6 kV)*		
RECOMMENDED TORQUE	0.25÷0.27Nm / 2.3÷2.5Lb-in		
WIRE STRIPPING	max 8mm		
MAX CONNECTING WIRES	2.5mm² 14AWG Stranded Flessibile	2.5mm² 14AWG Solid Rigido	2x0.75mm² 2x18AWG Solid Rigido
OPERATING TEMP.	-40°C ÷ +130°C		

APPROVAL DATA			
APPROVALS	EN61984	EN61984	UL1059 C22-2 N°158
③ CURRENT	-	11A 2/3 poles 9A 4÷24 poles	11A factory 11A field
VOLTAGE	-	160V *(320V - p.7)* *(400V - p.7.62)*	300V
WIRE SECTION	-	2.5mm²	14÷30AWG
TORQUE	-	0.25Nm	2.3Lb-in
FILE	-	N.40048261	E178356

MATERIALS		
HOUSING	PA - UL 94 V0	
SCREW	M2 Captive Imperdibile	Galvanized steel Acciaio zincato
CLAMP	Nickeled copper alloy / Lega di rame nichelata	
STAPLE	Copper alloy / Lega di rame	

HOW TO ORDER	Series Serie	Poles Poli	Pitch Passo	Version Versione	(*)	Colour Colore
* Custom code (assigned by euroclamp)	SH	02÷22	3,5 / 3,81	K	*	#
	SH	02÷11	7	K	*	#
	SH	02÷11	7,62	K-S	*	#

COLOURS
To be specified just in case it differs from the standard

Standard: GN — On request / Su richiesta: GY BK BL RD YL OG

SH — VERSION / VERSIONE M

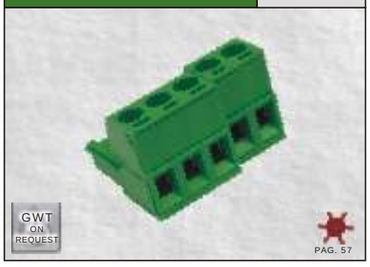

TECHNICAL DATA			
① PITCH mm	5 / 5,08 *(10 / 10,16)*		
② POLES	2÷3 *(1÷2)*	Modular Modulare	
CURRENT	16A		
VOLTAGE	250V *(500V)*		
IMPULSE VOLTAGE	4 kV *(6 kV)*		
RECOMMENDED TORQUE	0.5÷0.55Nm / 4.5÷4.9Lb-in		
WIRE STRIPPING	max 8mm		
MAX CONNECTING WIRES	2.5mm² 14AWG Stranded Flessibile	4.0mm² 12AWG Solid Rigido	2x1.5mm² 2x16AWG Solid Rigido
OPERATING TEMP.	-40°C ÷ +130°C		

APPROVAL DATA			
APPROVALS	EN61984	EN61984	UL1059 C22-2 N°158
③ CURRENT	16A	12A *(15A)*	12A factory 12A field
VOLTAGE	250V *(500V)*	250V *(500V)*	300V *(600V)*
WIRE SECTION	2.5mm²	2.5mm²	14÷30AWG
TORQUE	0.5Nm	0.5Nm	4.5Lb-in
FILE	CA02.04178	N.40005779	E178356

MATERIALS		
HOUSING	PA - UL 94 V0	
SCREW	M3 Captive Imperdibile	Galvanized steel Acciaio zincato
CLAMP	Nickeled copper alloy / Lega di rame nichelata	
STAPLE	Tin plated copper alloy / Lega di rame stagnata	

HOW TO ORDER	Series Serie	Poles Poli	Pitch Passo	Version Versione	(*)	Colour Colore
	SH	02÷03	5 / 5,08	M	*	#
	SH	01÷02	10 / 10,16	M	*	#

Standard: GN — On request / Su richiesta: GY BK BL RD YL OG

SH



TECHNICAL DATA			
① PITCH mm	5 / 5,08 *(10 / 10,16)*		
② POLES	02÷24 *(02÷12)*	Stackable Affiancabile	
CURRENT	16A		
VOLTAGE	250V *(500V)*		
IMPULSE VOLTAGE	4 kV *(6 kV)*		
RECOMMENDED TORQUE	0.5÷0.55Nm / 4.5÷4.9Lb-in		
WIRE STRIPPING	max 8mm		
MAX CONNECTING WIRES	2.5mm² 14AWG Stranded Flessibile	4.0mm² 12AWG Solid Rigido	2x1.5mm² 2x16AWG Solid Rigido
OPERATING TEMP.	-40°C ÷ +130°C		

APPROVAL DATA			
APPROVALS	EN61984	EN61984	UL1059 C22-2 N°158
③ CURRENT	16A	12A *(15A)*	12A factory 12A field
VOLTAGE	250V *(500V)*	250V *(500V)*	300V *(600V)*
WIRE SECTION	2.5mm²	2.5mm²	14÷30AWG
TORQUE	0.5Nm	0.5Nm	4.5Lb-in
FILE	CA02.04178	N.40005779	E178356

MATERIALS		
HOUSING	PA - UL 94 V0	
SCREW	M3 Captive Imperdibile	Galvanized steel Acciaio zincato
CLAMP	Nickeled copper alloy / Lega di rame nichelata	
STAPLE	Tin plated copper alloy / Lega di rame stagnata	

HOW TO ORDER	Series Serie	Poles Poli	Pitch Passo	(*)	Colour Colore
	SH	02÷24	5 / 5,08	*	#
	SH	02÷12	10 / 10,16	*	#

Standard: GN — On request / Su richiesta: GY BK BL RD YL OG

NOTE

① Products of pitches 7 / 7,62 / 10 / 10,16 / 15 are configurations with metal parts removed from alternating poles to increase spacings;

② Configurations of higher number of poles are obtainable composing modular versions.
In order to avoid interference mounting, the terminal row should be interrupted when the number of positions exceeds 30.

③ Please check the UL Online Directory for more details about applicable limited ratings.

- Only disconnect when under no load condition.

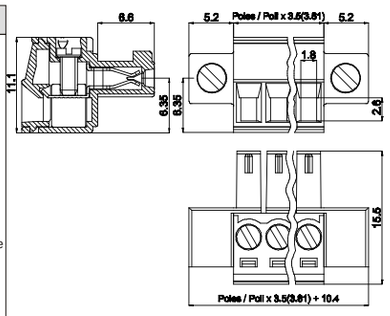

M2,5 flange screw
Flangia a vite M2,5

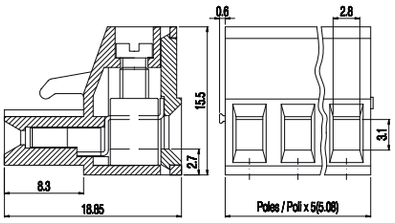

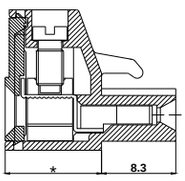

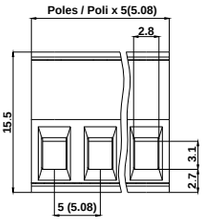

∗ = 10.55 for/per SH02÷24-5,08
∗ = 10.55 for/per SH02÷15-5
∗ = 10.9 for/per SH16÷24-5

SH — VERSION / VERSIONE: K

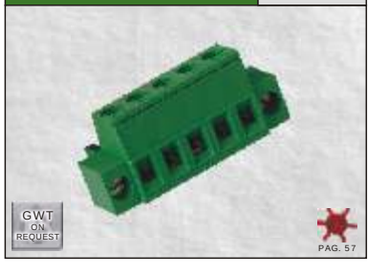

SH2



SH

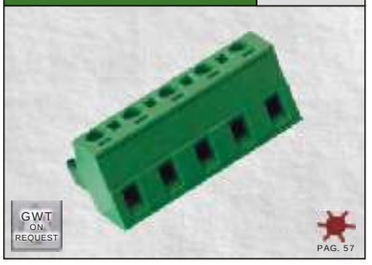

CONNETTORI ESTRAIBILI
Carrello

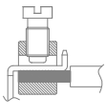

	SH	SH2	SH
① PASSO mm	5 / 5,08 *(10 / 10,16)*	5 *(10)*	7,5 *(15)*
② POLI	02÷22 *(02÷11)*	02÷15 *(02÷08)*	02÷16 *(02÷08)*
	Screw flange / Con flangia a vite	Stackable / Affiancabile	Stackable / Affiancabile
CORRENTE	16A	16A	16A
TENSIONE	250V *(500V)*	250V *(500V)*	500V *(1000V)*
TENSIONE D'IMPULSO	4 kV *(6 kV)*	4 kV *(6 kV)*	6 kV *(8 kV)*
COPPIA CONSIGLIATA	0.5÷0.55Nm / 4.5÷4.9Lb-in	0.5÷0.55Nm / 4.5÷4.9Lb-in	0.5÷0.55Nm / 4.5÷4.9Lb-in
SPELLATURA CAVO	max 8mm	max 8mm	max 8mm
CAVI CONNETTIBILI	2.5mm² 14AWG Stranded Flessibile; 4.0mm² 12AWG Solid Rigido; 2x1.5mm² 2x16AWG Solid Rigido	2.5mm² 14AWG Stranded Flessibile; 4.0mm² 12AWG Solid Rigido; 2x1.5mm² 2x16AWG Solid Rigido	2.5mm² 14AWG Stranded Flessibile; 4.0mm² 12AWG Solid Rigido; 2x1.5mm² 2x16AWG Solid Rigido
TEMP. DI ESERCIZIO	-40°C ÷ +130°C	-40°C ÷ +130°C	-40°C ÷ +130°C

DATI TECNICI

	SH	SH2	SH
OMOLOGAZIONI	EN61984 / EN61984 / UL1059 C22-2 N°158	EN61984 / EN61984 / UL1059 C22-2 N°158	EN61984 / EN61984 / UL1059 C22-2 N°158
CORRENTE	16A / 12A *(15A)* / 12A factory 12A field	- / - / -	16A / 15A / 12A factory 12A field
③ TENSIONE	250V *(500V)* / 250V *(500V)* / 300V *(600V)*	- / - / -	500V / 500V / 300V *(600V)*
SEZIONE CONDUTTORE	2.5mm² / 2.5mm² / 14÷30AWG	- / - / -	2.5mm² / 2.5mm² / 14÷30AWG
COPPIA	0.5Nm / 0.5Nm / 4.5Lb-in	- / - / -	0.5Nm / 0.5Nm / 4.5Lb-in
FILE	CA02.04178 / N.40005779 / E178356	- / - / -	CA02.04178 / N.40005779 / E178356

DATI DI OMOLOGAZIONE

	SH	SH2	SH
CORPO ISOLANTE	PA - UL 94 V0	PA - UL 94 V0	PA - UL 94 V0
VITE	M3 Captive Imperdibile	M3 Captive Imperdibile	M3 Captive Imperdibile
MORSETTO	Galvanized steel / Acciaio zincato	Galvanized steel / Acciaio zincato	Galvanized steel / Acciaio zincato
FORCELLA	Nickeled copper alloy / Lega di rame nichelata	Nickeled copper alloy / Lega di rame nichelata	Nickeled copper alloy / Lega di rame nichelata
	Tin plated copper alloy / Lega di rame stagnata	Tin plated copper alloy / Lega di rame stagnata	Tin plated copper alloy / Lega di rame stagnata

MATERIALI

Series / Serie	Poles / Poli	Pitch / Passo	Version / Versione	(*)	Colour / Colore
SH	02÷22	5 / 5,08	K	*	#
SH	02÷11	10 / 10,16	K	*	#

Standard: GN — On request / Su richiesta: GY BK BL RD YL OG

Series / Serie	Poles / Poli	Pitch / Passo	(*)	Colour / Colore
SH2	02÷15	5	*	#
SH2	02÷08	10	*	#

Standard: GN — On request / Su richiesta: GY BK BL RD YL OG

Series / Serie	Poles / Poli	Pitch / Passo	(*)	Colour / Colore
SH	02÷16	7,5	*	#
SH	02÷08	15	*	#

Standard: GN — On request / Su richiesta: GY BK BL RD YL OG

COME ORDINARE

* Codice personalizzazione (definito da euroclamp)

COLORI
Specificare solo se diverso dallo standard

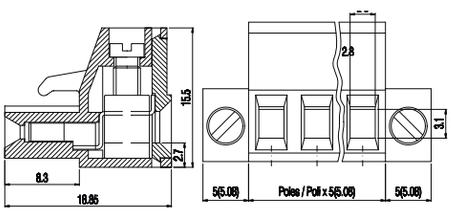

M3 flange screw
Flangia a vite M3

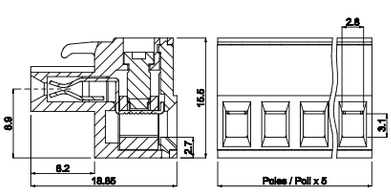

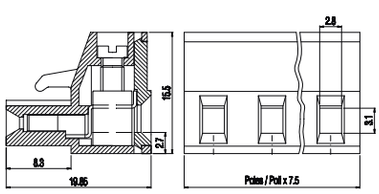

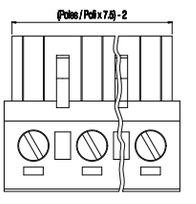

NOTE

① I prodotti a passo 7 / 7,62 / 10 / 10,16 / 15 sono configurazioni con componenti metallici rimossi da poli alterni per aumentarne le distanze;

② Configurazioni con un numero maggiore di poli sono ottenibili componendo le versioni modulari. Per evitare interferenze di montaggio occorre prevedere un'interruzione della morsettiera quando il numero dei poli è superiore a 30.

③ Per maggiori dettagli in merito ai limiti imposti dal gruppo di applicazione, consultare il file UL.

- Disconnettere solo in assenza di tensione.

PLUG-IN CONNECTORS

Rising clamp

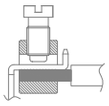

	SH M	SH	SH K2
	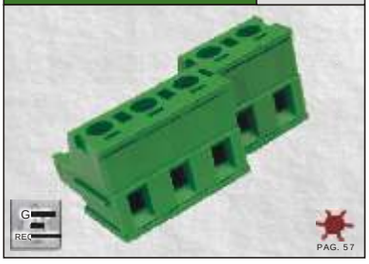		
TECHNICAL DATA			
① PITCH mm	7,62 *(15,24)*	7,62 *(15,24)*	7,62 *(15,24)*
POLES	02÷10 *(01÷05)* Modular Modulare	02÷10 *(02÷05)* Stackable Affiancabile	02÷10 *(02÷05)* Screw flange Con flangia a vite
CURRENT	16A	16A	16A
VOLTAGE	500V *(1000V)*	500V *(1000V)*	500V *(1000V)*
IMPULSE VOLTAGE	6 kV *(8 kV)*	6 kV *(8 kV)*	6 kV *(8 kV)*
RECOMMENDED TORQUE	0.5÷0.55Nm / 4.5÷4.9Lb-in	0.5÷0.55Nm / 4.5÷4.9Lb-in	0.5÷0.55Nm / 4.5÷4.9Lb-in
WIRE STRIPPING	max 8mm	max 8mm	max 8mm
MAX CONNECTING WIRES	2.5mm² 14AWG Stranded Flessibile / 4.0mm² 12AWG Solid Rigido / 2x1.5mm² 2x16AWG Solid Rigido	2.5mm² 14AWG Stranded Flessibile / 4.0mm² 12AWG Solid Rigido / 2x1.5mm² 2x16AWG Solid Rigido	2.5mm² 14AWG Stranded Flessibile / 4.0mm² 12AWG Solid Rigido / 2x1.5mm² 2x16AWG Solid Rigido
OPERATING TEMP.	-40°C ÷ +130°C	-40°C ÷ +130°C	-40°C ÷ +130°C
APPROVAL DATA			
APPROVALS	EN61984 / EN61984 / UL1059 C22-2 N°158	EN61984 / EN61984 / UL1059 C22-2 N°158	EN61984 / EN61984 / UL1059 C22-2 N°158
CURRENT ②	16A / 15A / 12A factory 12A field	16A / 15A / 12A factory 12A field	15A / 15A / 12A factory 12A field
VOLTAGE	500V / 500V / 300V *(600V)*	500V / 500V / 300V *(600V)*	500A / 500A / 300V *(600V)*
WIRE SECTION	2.5mm² / 2.5mm² / 14÷30AWG	2.5mm² / 2.5mm² / 14÷30AWG	2.5mm² / 2.5mm² / 14÷30AWG
TORQUE	0.5Nm / 0.5Nm / 4.5Lb-in	0.5Nm / 0.5Nm / 4.5Lb-in	0.5Nm / 0.5Nm / 4.5Lb-in
FILE	CA02.04178 / N.40005779 / E178356	CA02.04178 / N.40005779 / E178356	CA02.04178 / N.40005779 / E178356
MATERIALS			
HOUSING	PA - UL 94 V0	PA - UL 94 V0	PA - UL 94 V0
SCREW	M3 Captive Imperdibile — Galvanized steel Acciaio zincato	M3 Captive Imperdibile — Galvanized steel Acciaio zincato	M3 Captive Imperdibile — Galvanized steel Acciaio zincato
CLAMP	Nickeled copper alloy / Lega di rame nichelata	Nickeled copper alloy / Lega di rame nichelata	Nickeled copper alloy / Lega di rame nichelata
STAPLE	Tin plated copper alloy / Lega di rame stagnata	Tin plated copper alloy / Lega di rame stagnata	Tin plated copper alloy / Lega di rame stagnata

HOW TO ORDER

* Custom code (assigned by euroclamp)

Series Serie	Poles Poli		Pitch Passo	Version Versione	(*)	Colour Colore
SH	02÷N	-	7,62	M	*	#
SH	01÷N	-	15,24	M	*	#

Series Serie	Poles Poli		Pitch Passo	(*)	Colour Colore
SH	02÷10	-	7,62	*	#
SH	02÷05	-	15,24	*	#

Series Serie	Poles Poli		Pitch Passo	Version Versione	(*)	Colour Colore
SH	02÷10	-	7,62	K2	*	#
SH	02÷05	-	15,24	K2	*	#

COLOURS

To be specified just in case it differs from the standard

Standard	On request / Su richiesta					
GN	GY	BK	BL	RD	YL	OG

NOTE

① Products of pitches 7 / 7,62 / 15,24 are configurations with metal parts removed from alternating poles to increase spacings;

② Please check the UL Online Directory for more details about applicable limited ratings.

- Only disconnect when under no load condition.

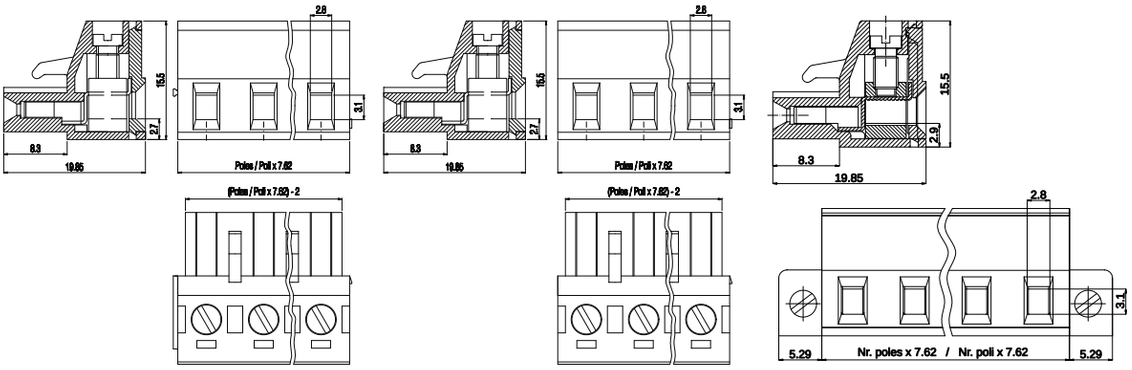

M2,5 flange screw
Flangia a vite M2,5

SV	VERSION / VERSIONE F

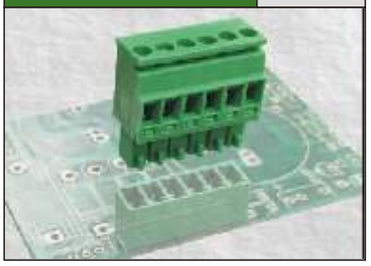

SV	VERSION / VERSIONE P



SV	VERSION / VERSIONE F-K



CONNETTORI ESTRAIBILI

Carrello

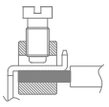

| 3,5 / 3,81 *(7 / 7,62)* | | |

PLUG-IN CONNECTORS

Rising clamp

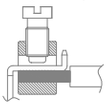

	SV P-K	SV F	SV P
		 PAG. 57	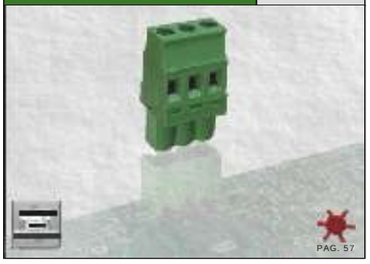 PAG. 57
TECHNICAL DATA			
① PITCH mm	3,5 / 3,81 *(7 / 7,62)*	5 *(10)*	5 *(10)*
POLES	02÷22 *(02÷11)* — Screw flange - backwards / Posteriore con flangia a vite	02÷24 *(02÷12)* — Stackable - front / Affiancabile - frontale	02÷24 *(02÷12)* — Stackable - backwards / Affiancabile - posteriore
CURRENT	11A	16A	16A
VOLTAGE	160V *(500V)*	250V *(500V)*	250V *(500V)*
IMPULSE VOLTAGE	2,5 kV *(6 kV)*	4 kV *(6 kV)*	4 kV *(6 kV)*
RECOMMENDED TORQUE	0.25÷0.27Nm / 2.3÷2.5Lb-in	0.5÷0.55Nm / 4.5÷4.9Lb-in	0.5÷0.55Nm / 4.5÷4.9Lb-in
WIRE STRIPPING	max 7mm	max 9mm	max 9mm
MAX CONNECTING WIRES	2.5mm² 14AWG Stranded Flessibile; 2.5mm² 14AWG Solid Rigido; 2x0.75mm² 2x18AWG Solid Rigido	2.5mm² 14AWG Stranded Flessibile; 4.0mm² 12AWG Solid Rigido; 2x1.5mm² 2x16AWG Solid Rigido	2.5mm² 14AWG Stranded Flessibile; 4.0mm² 12AWG Solid Rigido; 2x1.5mm² 2x16AWG Solid Rigido
OPERATING TEMP.	-40°C ÷ +130°C	-40°C ÷ +130°C	-40°C ÷ +130°C
APPROVAL DATA			
APPROVALS	EN61984 / EN61984 / UL1059 C22-2 N°158	EN61984 / EN61984 / UL1059 C22-2 N°158	EN61984 / EN61984 / UL1059 C22-2 N°158
② CURRENT	- / 11A 2/3 poles, 9A 4÷24 poles / 11A factory, 11A field	16A / 12A *(15A)* / 12A factory, 12A field	16A / 12A *(15A)* / 12A factory, 12A field
② VOLTAGE	- / 160V - p.3.5, 200 V - p.3.81 *(400V - p.7/7.62)* / 300V	250V *(500V)* / 250V *(500V)* / 300V *(600V)*	250V *(500V)* / 250V *(500V)* / 300V *(600V)*
WIRE SECTION	- / 2.5mm² / 14÷30AWG	2.5mm² / 2.5mm² / 14÷30AWG	2.5mm² / 2.5mm² / 14÷30AWG
TORQUE	- / 0.25Nm / 2.3Lb-in	0.5Nm / 0.5Nm / 4.5Lb-in	0.5Nm / 0.5Nm / 4.5Lb-in
FILE	- / N.40048261 / E178356	CA02.04178 / N.40005779 / E178356	CA02.04178 / N.40005779 / E178356
MATERIALS			
HOUSING	PA - UL 94 V0	PA - UL 94 V0	PA - UL 94 V0
SCREW	M2 Captive Imperdibile — Galvanized steel / Acciaio zincato	M3 Captive Imperdibile — Galvanized steel / Acciaio zincato	M3 Captive Imperdibile — Galvanized steel / Acciaio zincato
CLAMP	Nickeled copper alloy / Lega di rame nichelata	Nickeled copper alloy / Lega di rame nichelata	Nickeled copper alloy / Lega di rame nichelata
STAPLE	Tin-plated copper alloy / Lega di rame stagnata	Nickeled copper alloy / Lega di rame nichelata	Nickeled copper alloy / Lega di rame nichelata

HOW TO ORDER

* Custom code (assigned by euroclamp)

Series Serie	Poles Poli		Pitch Passo		Version Versione		(*)		Colour Colore
SV	02÷22	-	3,5 / 3,81	-	P-K	-	*	-	#
SV	02÷11	-	7	-	P-K	-	*	-	#
SV	02÷11	-	7,62	-	P-K-S	-	*	-	#

Series Serie	Poles Poli		Pitch Passo		Version Versione		(*)		Colour Colore
SV	02÷24	-	5	-	F	-	*	-	#
SV	02÷12	-	10	-	F	-	*	-	#

Series Serie	Poles Poli		Pitch Passo		Version Versione		(*)		Colour Colore
SV	02÷24	-	5	-	P	-	*	-	#
SV	02÷12	-	10	-	P	-	*	-	#

COLOURS # To be specified just in case it differs from the standard

Standard	On request / Su richiesta					
GN	GY	BK	BL	RD	YL	OG

NOTE

① Products of pitches 7 / 7,62 / 10 / 10,16 are configurations with metal parts removed from alternating poles to increase spacings;

② Please check the UL Online Directory for more details about applicable limited ratings.

- Only disconnect when under no load condition.

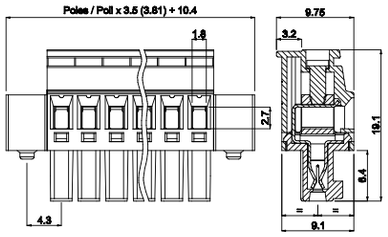

M2,5 flange screw
Flangia a vite M2,5

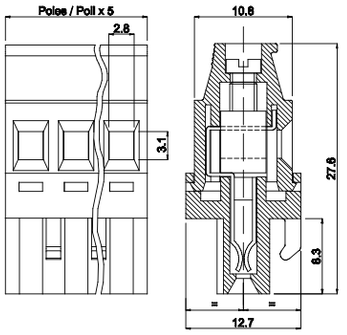

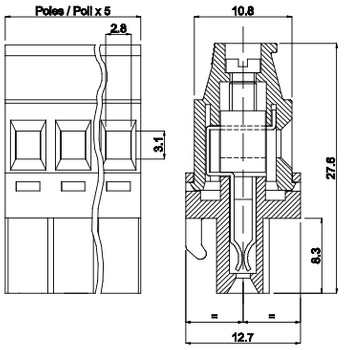

SV — VERSION / VERSIONE F-K



SV — VERSION / VERSIONE P-K



SV — VERSION / VERSIONE F



	SV F-K	SV P-K	SV F	
① PASSO	5 *(10)*	5 *(10)*	5,08 *(10,16)*	mm
POLI	02÷22 *(02÷11)*	02÷22 *(02÷11)*	02÷24 *(02÷12)*	
	Screw flange - front Frontale con flangia a vite	Screw flange - backwards Posteriore con flangia a vite	Stackable - front Affiancabile - frontale	
CORRENTE	16A	16A	16A	DATI TECNICI
TENSIONE	250V *(500V)*	250V *(500V)*	250V *(500V)*	DATI TECNICI
TENSIONE D'IMPULSO	4 kV *(6 kV)*	4 kV *(6 kV)*	4 kV *(6 kV)*	DATI TECNICI
COPPIA CONSIGLIATA	0.5÷0.55Nm / 4.5÷4.9Lb-in	0.5÷0.55Nm / 4.5÷4.9Lb-in	0.5÷0.55Nm / 4.5÷4.9Lb-in	DATI TECNICI
SPELLATURA CAVO	max 9mm	max 9mm	max 9mm	DATI TECNICI
CAVI CONNETTIBILI	2.5mm² 14AWG Stranded Flessibile 4.0mm² 12AWG Solid Rigido 2x1.5mm² 2x16AWG Solid Rigido	2.5mm² 14AWG Stranded Flessibile 4.0mm² 12AWG Solid Rigido 2x1.5mm² 2x16AWG Solid Rigido	2.5mm² 14AWG Stranded Flessibile 4.0mm² 12AWG Solid Rigido 2x1.5mm² 2x16AWG Solid Rigido	DATI TECNICI
TEMP. DI ESERCIZIO	-40°C ÷ +130°C	-40°C ÷ +130°C	-40°C ÷ +130°C	DATI TECNICI

OMOLOGAZIONI	EN61984	EN61984	UL1059 C22-2 N°158	DATI DI OMOLOGAZIONE
CORRENTE	16A	12A *(15A)*	12A factory 12A field	DATI DI OMOLOGAZIONE
② TENSIONE	250V *(500V)*	250V *(500V)*	300V *(600V)*	DATI DI OMOLOGAZIONE
SEZIONE CONDUTTORE	2.5mm²	2.5mm²	14÷30AWG	DATI DI OMOLOGAZIONE
COPPIA	0.5Nm	0.5Nm	4.5Lb-in	DATI DI OMOLOGAZIONE
FILE	CA02.04178	N.40005779	E178356	DATI DI OMOLOGAZIONE

MATERIALI	SV F-K	SV P-K	SV F
CORPO ISOLANTE	PA - UL 94 V0	PA - UL 94 V0	PA - UL 94 V0
VITE	M3 Captive Imperdibile	M3 Captive Imperdibile	M3 Captive Imperdibile
MORSETTO	Galvanized steel Acciaio zincato	Galvanized steel Acciaio zincato	Galvanized steel Acciaio zincato
FORCELLA	Nickeled copper alloy / Lega di rame nichelata	Nickeled copper alloy / Lega di rame nichelata	Nickeled copper alloy / Lega di rame nichelata
	Nickeled copper alloy / Lega di rame nichelata	Nickeled copper alloy / Lega di rame nichelata	Nickeled copper alloy / Lega di rame nichelata

COME ORDINARE

Series Serie	Poles Poli	Pitch Passo	Version Versione	(*)	Colour Colore
SV	02÷22	5	F-K	*	#
SV	02÷11	10	F-K	*	#

Series Serie	Poles Poli	Pitch Passo	Version Versione	(*)	Colour Colore
SV	02÷22	5	P-K	*	#
SV	02÷11	10	P-K	*	#

Series Serie	Poles Poli	Pitch Passo	Version Versione	(*)	Colour Colore
SV	02÷24	5,08	F	*	#
SV	02÷12	10,16	F	*	#

* Codice personalizzazione (definito da euroclamp)

COLORI

Specificare solo se diverso dallo standard

Standard	On request / Su richiesta
GN	GY BK BL RD YL OG

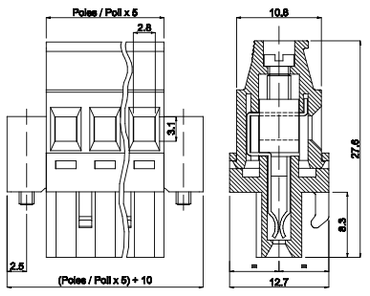

M3 flange screw
Flangia a vite M3

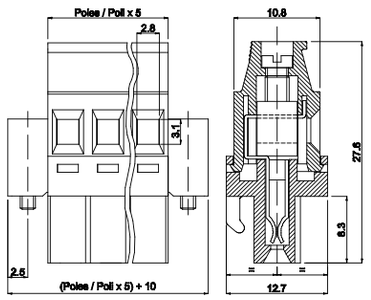

M3 flange screw
Flangia a vite M3

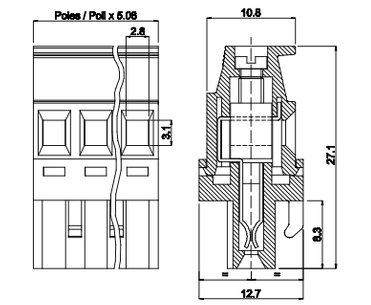

NOTE

① I prodotti a passo 7 / 7,62 / 10 / 10,16 sono configurazioni con componenti metallici rimossi da poli alterni per aumentarne le distanze;

② Per maggiori dettagli in merito ai limiti imposti dal gruppo di applicazione, consultare il file UL.

- Disconnettere solo in assenza di tensione.

PLUG-IN
CONNECTORS
Rising clamp

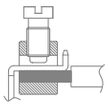

	SV / VERSION P	SV / VERSION F-K	SV / VERSION P-K
	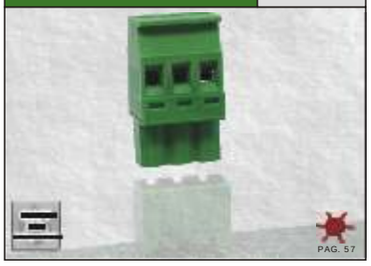		
TECHNICAL DATA — ① PITCH mm	5,08 *(10,16)*	5,08 *(10,16)*	5,08 *(10,16)*
POLES	02÷24 *(02÷12)* — Stackable - backwards / Affiancabile - posteriore	02÷22 *(02÷11)* — Screw flange - front / Frontale con flangia a vite	02÷22 *(02÷11)* — Screw flange - backwards / Posteriore con flangia a vite
CURRENT	16A	16A	16A
VOLTAGE	250V *(500V)*	250V *(500V)*	250V *(500V)*
IMPULSE VOLTAGE	4 kV *(6 kV)*	4 kV *(6 kV)*	4 kV *(6 kV)*
RECOMMENDED TORQUE	0.5÷0.55Nm / 4.5÷4.9Lb-in	0.5÷0.55Nm / 4.5÷4.9Lb-in	0.5÷0.55Nm / 4.5÷4.9Lb-in
WIRE STRIPPING	max 9mm	max 9mm	max 9mm
MAX CONNECTING WIRES	2.5mm² 14AWG Stranded Flessibile · 4.0mm² 12AWG Solid Rigido · 2x1.5mm² 2x16AWG Solid Rigido	2.5mm² 14AWG Stranded Flessibile · 4.0mm² 12AWG Solid Rigido · 2x1.5mm² 2x16AWG Solid Rigido	2.5mm² 14AWG Stranded Flessibile · 4.0mm² 12AWG Solid Rigido · 2x1.5mm² 2x16AWG Solid Rigido
OPERATING TEMP.	-40°C ÷ +130°C	-40°C ÷ +130°C	-40°C ÷ +130°C
APPROVAL DATA — APPROVALS	EN61984 · EN61984 · UL1059 C22-2 N°158	EN61984 · EN61984 · UL1059 C22-2 N°158	EN61984 · EN61984 · UL1059 C22-2 N°158
② CURRENT	16A · 12A *(15A)* · 12A factory 12A field	16A · 12A *(15A)* · 12A factory 12A field	16A · 12A *(15A)* · 12A factory 12A field
② VOLTAGE	250V *(500V)* · 250V *(500V)* · 300V *(600V)*	250V *(500V)* · 250V *(500V)* · 300V *(600V)*	250V *(500V)* · 250V *(500V)* · 300V *(600V)*
② WIRE SECTION	2.5mm² · 2.5mm² · 14÷30AWG	2.5mm² · 2.5mm² · 14÷30AWG	2.5mm² · 2.5mm² · 14÷30AWG
② TORQUE	0.5Nm · 0.5Nm · 4.5Lb-in	0.5Nm · 0.5Nm · 4.5Lb-in	0.5Nm · 0.5Nm · 4.5Lb-in
② FILE	CA02.04178 · N.40005779 · E178356	CA02.04178 · N.40005779 · E178356	CA02.04178 · N.40005779 · E178356
MATERIALS — HOUSING	PA - UL 94 V0	PA - UL 94 V0	PA - UL 94 V0
SCREW	M3 Captive Imperdibile — Galvanized steel / Acciaio zincato	M3 Captive Imperdibile — Galvanized steel / Acciaio zincato	M3 Captive Imperdibile — Galvanized steel / Acciaio zincato
CLAMP	Nickeled copper alloy / Lega di rame nichelata	Nickeled copper alloy / Lega di rame nichelata	Nickeled copper alloy / Lega di rame nichelata
STAPLE	Nickeled copper alloy / Lega di rame nichelata	Nickeled copper alloy / Lega di rame nichelata	Nickeled copper alloy / Lega di rame nichelata

HOW TO ORDER

* Custom code (assigned by euroclamp)

Series Serie	Poles Poli	Pitch Passo	Version Versione	(*)	Colour Colore
SV	02÷24	5,08	P	*	#
SV	02÷12	10,16	P	*	#

Series Serie	Poles Poli	Pitch Passo	Version Versione	(*)	Colour Colore
SV	02÷22	5,08	F-K	*	#
SV	02÷11	10,16	F-K	*	#

Series Serie	Poles Poli	Pitch Passo	Version Versione	(*)	Colour Colore
SV	02÷22	5,08	P-K	*	#
SV	02÷11	10,16	P-K	*	#

COLOURS

To be specified just in case it differs from the standard

Standard	On request / Su richiesta
GN	GY BK BL RD YL OG

NOTE

① Products of pitches 10 / 10,16 /15 / 15,24 are configurations with metal parts removed from alternating poles to increase spacings;

② Please check the UL Online Directory for more details about applicable limited ratings.

- Only disconnect when under no load condition.

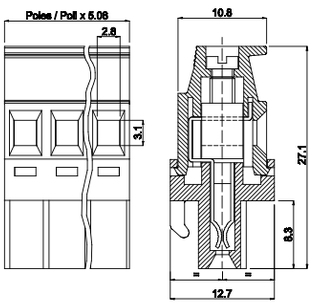

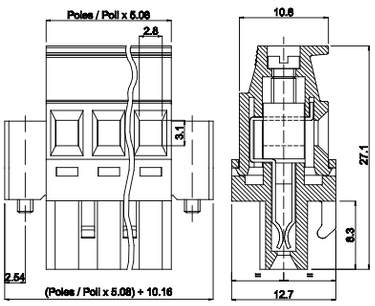

M3 flange screw
Flangia a vite M3

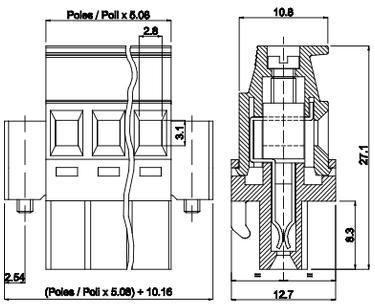

M3 flange screw
Flangia a vite M3

SV	VERSION / VERSIONE F



SV	VERSION / VERSIONE P



SVR	



CONNETTORI ESTRAIBILI

Carrello

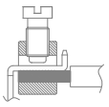

7,5 / 7,62 *(15 / 15,24)*								
02÷16 *(02÷08)*	Stackable - front Affiancabile - frontale							
16A								
500V *(1000V)*								
6 kV *(8 kV)*								
0.5÷0.55Nm / 4.5÷4.9Lb-in								
max 9mm								
2.5mm² 14AWG	Stranded Flessibile	4.0mm² 12AWG	Solid Rigido	2x1.5mm² 2x16AWG	Solid Rigido			
-40°C ÷ +130°C								

7,5 / 7,62 *(15 / 15,24)*								
02÷16 *(02÷08)*	Stackable - backwards Affiancabile - posteriore							
16A								
500V *(1000V)*								
6 kV *(8 kV)*								
0.5÷0.55Nm / 4.5÷4.9Lb-in								
max 9mm								
2.5mm² 14AWG	Stranded Flessibile	4.0mm² 12AWG	Solid Rigido	2x1.5mm² 2x16AWG	Solid Rigido			
-40°C ÷ +130°C								

5 *(10)*								
02÷24 *(02÷12)*	Stackable Affiancabile							
12A *(15A)*								
250V *(500V)*								
4 kV *(6 kV)*								
0.5÷0.55Nm / 4.5÷4.9Lb-in								
max 9mm								
2.5mm² 14AWG	Stranded Flessibile	4.0mm² 12AWG	Solid Rigido	2x1.5mm² 2x16AWG	Solid Rigido			
-40°C ÷ +130°C								

① PASSO	mm
POLI	
CORRENTE	
TENSIONE	
TENSIONE D'IMPULSO	
COPPIA CONSIGLIATA	
SPELLATURA CAVO	
CAVI CONNETTIBILI	
TEMP. DI ESERCIZIO	

DATI TECNICI

	VDE	cULus
EN61984	EN61984	UL1059 C22-2 N°158
16A	15A	12A factory 12A field
500V	400V	300V *(600V)*
2.5mm²	2.5mm²	14÷30AWG
0.5Nm	0.5Nm	4.5Lb-in
CA02.04178	N.40005779	E178356

	VDE	cULus
EN61984	EN61984	UL1059 C22-2 N°158
16A	15A	12A factory 12A field
500V	400V	300V *(600V)*
2.5mm²	2.5mm²	14÷30AWG
0.5Nm	0.5Nm	4.5Lb-in
CA02.04178	N.40005779	E178356

	VDE	cULus
EN61984	EN61984	UL1059 C22-2 N°158
-	-	12A factory 12A field
-	-	300V *(600V)*
-	-	14÷30AWG
-	-	4.5Lb-in
-	-	E178356

OMOLOGAZIONI
② CORRENTE
② TENSIONE
SEZIONE CONDUTTORE
COPPIA
FILE

DATI DI OMOLOGAZIONE

PA - UL 94 V0		
M3	Captive Imperdibile	Galvanized steel Acciaio zincato
Nickeled copper alloy / Lega di rame nichelata		
Nickeled copper alloy / Lega di rame nichelata		

PA - UL 94 V0		
M3	Captive Imperdibile	Galvanized steel Acciaio zincato
Nickeled copper alloy / Lega di rame nichelata		
Nickeled copper alloy / Lega di rame nichelata		

PA - UL 94 V0		
M3	Captive Imperdibile	Galvanized steel Acciaio zincato
Nickeled copper alloy / Lega di rame nichelata		
Tin-plated copper alloy / Lega di rame stagnata		

CORPO ISOLANTE
VITE
MORSETTO
FORCELLA

MATERIALI

Series Serie	Poles Poli	Pitch Passo	Version Versione	(*)	Colour Colore
SV	02÷16	7,5 / 7,62	F	*	#
SV	02÷08	15 / 15,24	F	*	#

Standard: GN — On request / Su richiesta: GY BK BL RD YL OG

Series Serie	Poles Poli	Pitch Passo	Version Versione	(*)	Colour Colore
SV	02÷16	7,5 / 7,62	P	*	#
SV	02÷08	15 / 15,24	P	*	#

Standard: GN — On request / Su richiesta: GY BK BL RD YL OG

Series Serie	Poles Poli	Pitch Passo	(*)	Colour Colore
SVR	02÷24	5	*	#
SVR	02÷12	10	*	#

Standard: GN — On request / Su richiesta: GY BK BL RD YL OG

COME ORDINARE

* Codice personalizzazione (definito da euroclamp)

COLORI

Specificare solo se diverso dallo standard

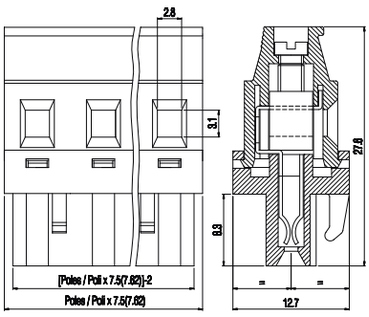

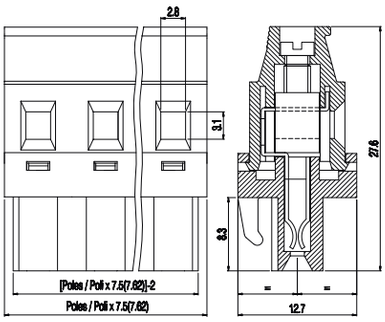

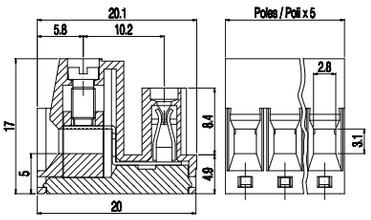

NOTE

① I prodotti a passo 10 / 10,16 / 15 / 15,24 sono configurazioni con componenti metallici rimossi da poli alterni per aumentarne le distanze;

② Per maggiori dettagli in merito ai limiti imposti dal gruppo di applicazione, consultare il file UL.

- Disconnettere solo in assenza di tensione.

PLUG-IN CONNECTORS

Rising clamp

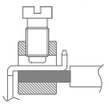

SVR — VERSION / VERSIONE K


PAG. 57

SVR — VERSION / VERSIONE DR

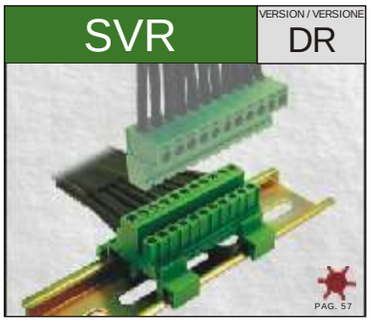
PAG. 57

SF — VERSION / VERSIONE P

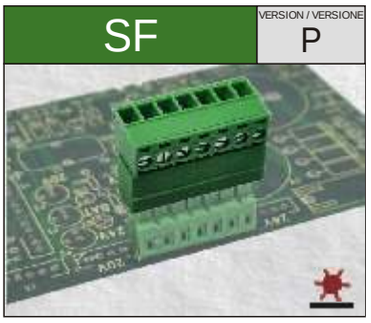

TECHNICAL DATA

	SVR K	SVR DR	SF P
① PITCH mm	5 *(10)*	5 *(10)*	3,81 *(7,62)*
POLES	02÷22 *(02÷11)* — With side flange / Con flangia laterale	03÷12 *(02÷06)* — Stackable / Affiancabile	02÷24 *(02÷12)* — Closed ended / Con pareti
CURRENT	12A *(15A)*	12A *(15A)*	11A
VOLTAGE	250V *(500V)*	250V *(500V)*	160V *(500V)*
IMPULSE VOLTAGE	4 kV *(6 kV)*	4 kV *(6 kV)*	2,5 kV *(6 kV)*
RECOMMENDED TORQUE	0.5÷0.55Nm / 4.5÷4.9Lb-in	0.5÷0.55Nm / 4.5÷4.9Lb-in	0.25÷0.27Nm / 2.3÷2.5Lb-in
WIRE STRIPPING	max 9mm	max 9mm	max 8mm
MAX CONNECTING WIRES	2.5mm² 14AWG Stranded / Flessibile; 4.0mm² 12AWG Solid / Rigido; 2x1.5mm² 2x16AWG Solid / Rigido	2.5mm² 14AWG Stranded / Flessibile; 4.0mm² 12AWG Solid / Rigido; 2x1.5mm² 2x16AWG Solid / Rigido	2.5mm² 14AWG Stranded / Flessibile; 2.5mm² 14AWG Solid / Rigido; 2x0.75mm² 2x18AWG Solid / Rigido
OPERATING TEMP.	-40°C ÷ +130°C	-40°C ÷ +130°C	-40°C ÷ +130°C

APPROVAL DATA

	SVR K	SVR DR	SF P
APPROVALS	EN61984 · EN61984 · cULus UL1059 C22-2 N°158	EN61984 · EN61984 · cULus UL1059 C22-2 N°158	EN61984 · EN61984 · cULus UL1059 C22-2 N°158
② CURRENT	- · - · 12A factory 12A field	- · - · 12A factory 12A field	- · - · -
VOLTAGE	- · - · 300V *(600V)*	- · - · 300V *(600V)*	- · - · -
WIRE SECTION	- · - · 14÷30AWG	- · - · 14÷30AWG	- · - · -
TORQUE	- · - · 4.5Lb-in	- · - · 4.5Lb-in	- · - · -
FILE	- · - · E178356	- · - · E178356	- · - · -

MATERIALS

	SVR K	SVR DR	SF P
HOUSING	PA - UL 94 V0	PA - UL 94 V0	PA - UL 94 V0
SCREW	M3 Captive / Imperdibile — Galvanized steel / Acciaio zincato	M3 Captive / Imperdibile — Galvanized steel / Acciaio zincato	M2 Captive / Imperdibile — Galvanized steel / Acciaio zincato
CLAMP	Nickeled copper alloy / Lega di rame nichelata	Nickeled copper alloy / Lega di rame nichelata	Nickeled copper alloy / Lega di rame nichelata
STAPLE	Tin-plated copper alloy / Lega di rame stagnata	Tin-plated copper alloy / Lega di rame stagnata	Copper alloy / Lega di rame

HOW TO ORDER

* Custom code (assigned by euroclamp)

Series / Serie	Poles / Poli		Pitch / Passo		Version / Versione	(*)		Colour / Colore
SVR	02÷22	-	5	-	K	*	-	#
SVR	02÷11	-	10	-	K	*	-	#

Series / Serie	Poles / Poli		Pitch / Passo		Version / Versione	(*)		Colour / Colore
SVR	03÷12	-	5	-	DR	*	-	#
SVR	02÷06	-	10	-	DR	*	-	#

Series / Serie	Poles / Poli		Pitch / Passo		Version / Versione	(*)		Colour / Colore
SF	02÷24	-	3,81	-	P	*	-	#
SF	02÷12	-	7,62	-	P-S	*	-	#

COLOURS

To be specified just in case it differs from the standard

SVR K	SVR DR	SF P
Standard: GN — On request / Su richiesta: GY BK BL RD YL OG	Standard: GN — On request / Su richiesta: GY BK BL RD YL OG	Standard: GN — On request / Su richiesta: GY BK BL RD YL OG

NOTE

① Products of pitches 7,62 10 / 10,16 are configurations with metal parts removed from alternating poles to increase spacings;

② Please check the UL Online Directory for more details about applicable limited ratings.

- Only disconnect when under no load condition.

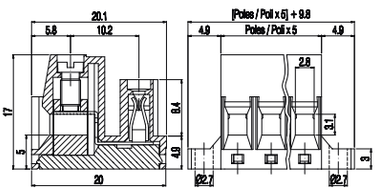

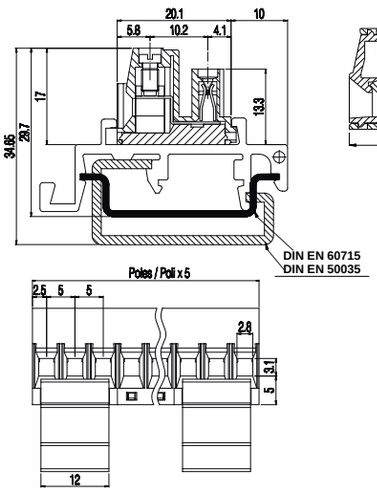

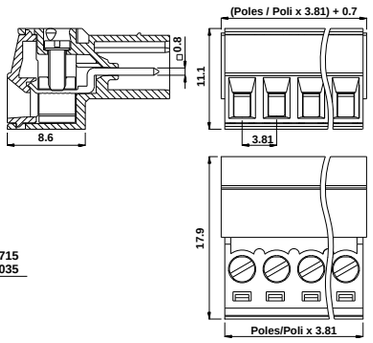

SF	VERSION / VERSIONE P



PAG. 57

SF	VERSION / VERSIONE KV



PAG. 57

SF	VERSION / VERSIONE K



PAG. 57

CONNETTORI ESTRAIBILI

Carrello

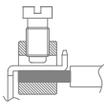

5 / 5,08 *(10 / 10,16)*	5,08 *(10,16)*	5,08 *(10,16)*	① PASSO mm	DATI TECNICI
02÷24 *(02÷12)* — Closed ended / Con pareti	02÷22 *(02÷11)* — Screw flange / Con flangia a vite	02÷22 *(02÷11)* — Threaded flange / Con flangia filettata	POLI	
16A	16A	16A	CORRENTE	
250V *(500V)*	250V *(500V)*	250V *(500V)*	TENSIONE	
4 kV *(6 kV)*	4 kV *(6 kV)*	4 kV *(6 kV)*	TENSIONE D'IMPULSO	
0.5÷0.55Nm / 4.5÷4.9Lb-in	0.5÷0.55Nm / 4.5÷4.9Lb-in	0.5÷0.55Nm / 4.5÷4.9Lb-in	COPPIA CONSIGLIATA	
max 8mm	max 8mm	max 8mm	SPELLATURA CAVO	
2.5mm² 14AWG Stranded Flessibile / 4.0mm² 12AWG Solid Rigido / 2x1.5mm² 2x16AWG Solid Rigido	2.5mm² 14AWG Stranded Flessibile / 4.0mm² 12AWG Solid Rigido / 2x1.5mm² 2x16AWG Solid Rigido	2.5mm² 14AWG Stranded Flessibile / 4.0mm² 12AWG Solid Rigido / 2x1.5mm² 2x16AWG Solid Rigido	CAVI CONNETTIBILI	
-40°C ÷ +130°C	-40°C ÷ +130°C	-40°C ÷ +130°C	TEMP. DI ESERCIZIO	

EN61984	EN61984	UL1059 C22-2 N°158	OMOLOGAZIONI	DATI DI OMOLOGAZIONE
-	-	22A factory / 20A field	CORRENTE	
-	-	300V *(600V)*	② TENSIONE	
-	-	12÷30AWG	SEZIONE CONDUTTORE	
-	-	4.5Lb-in	COPPIA	
-	-	E178356	FILE	

PA - UL 94 V0	PA - UL 94 V0	PA - UL 94 V0	CORPO ISOLANTE	MATERIALI
M3 Captive Imperdibile — Galvanized steel / Acciaio zincato	M3 Captive Imperdibile — Galvanized steel / Acciaio zincato	M3 Captive Imperdibile — Galvanized steel / Acciaio zincato	VITE	
Nickeled copper alloy / Lega di rame nichelata	Nickeled copper alloy / Lega di rame nichelata	Nickeled copper alloy / Lega di rame nichelata	MORSETTO	
Nickeled copper alloy / Lega di rame nichelata	Nickeled copper alloy / Lega di rame nichelata	Nickeled copper alloy / Lega di rame nichelata	FORCELLA	

Series Serie	Poles Poli	Pitch Passo	Version Versione	(*)	Colour Colore
SF	02÷24	5/5,08	P	*	#
SF	02÷12	10/10,16	P	*	#

Standard: GN — On request / Su richiesta: GY BK BL RD YL OG

Series Serie	Poles Poli	Pitch Passo	Version Versione	(*)	Colour Colore
SF	02÷22	5,08	KV	*	#
SF	02÷11	10,16	KV	*	#

Standard: GN — On request / Su richiesta: GY BK BL RD YL OG

Series Serie	Poles Poli	Pitch Passo	Version Versione	(*)	Colour Colore
SF	02÷24	5,08	K	*	#
SF	02÷12	10,16	K	*	#

Standard: GN — On request / Su richiesta: GY BK BL RD YL OG

COME ORDINARE

* Codice personalizzazione (definito da euroclamp)

COLORI

Specificare solo se diverso dallo standard

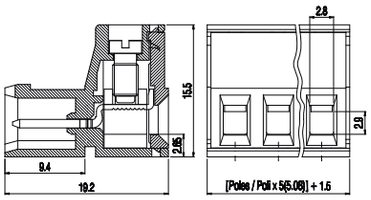

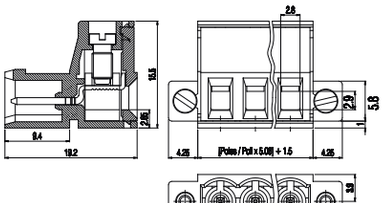

M2,5 flange screw
Flangia a vite M2,5

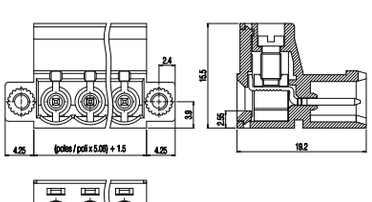

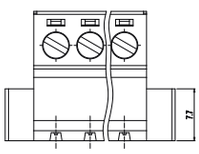

M2,5 flange threading
Flangia filettata M2,5

NOTE

① I prodotti a passo 7,62 / 10 / 10,16 sono configurazioni con componenti metallici rimossi da poli alterni per aumentarne le distanze;

② Per maggiori dettagli in merito ai limiti imposti dal gruppo di applicazione, consultare il file UL.

- Disconnettere solo in assenza di tensione.

PLUG-IN CONNECTORS

	SF	PVS	PVS
VERSION / VERSIONE	P		
	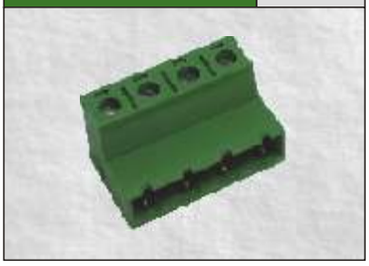		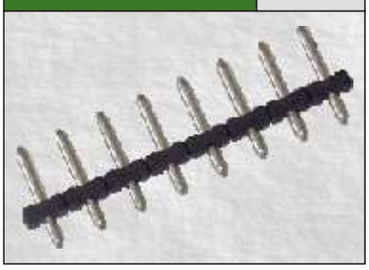
① PITCH mm	7,5 / 7,62 *(15 / 15,24)*	3,5 *(7)*	5 *(10)*
POLES	02÷16 *(02÷08)* Stackable Affiancabile	02÷24 *(02÷12)* Stackable Affiancabile	02÷24 *(02÷12)* Stackable Affiancabile
CURRENT	16A	8A	10A
VOLTAGE	500V *(1000V)*	160V *(400V)*	250V *(630V)*
IMPULSE VOLTAGE	6 kV *(8 kV)*	2,5 kV *(6 kV)*	4 kV *(6 kV)*
RECOMMENDED TORQUE	0.5÷0.55Nm / 4.5÷4.9Lb-in	-	-
WIRE STRIPPING	max 8mm	-	-
MAX CONNECTING WIRES	2.5mm² 14AWG Stranded Flessibile / 4.0mm² 12AWG Solid Rigido / 2x1.5mm² 2x16AWG Solid Rigido		
OPERATING TEMP.	-40°C ÷ +130°C	-40°C ÷ +130°C	-40°C ÷ +130°C

TECHNICAL DATA

APPROVAL DATA									
APPROVALS	EN61984	EN61984	UL1059 C22-2 N°158	EN61984	EN61984	UL1059 C22-2 N°158	EN61984	EN61984	UL1059 C22-2 N°158
② CURRENT	-	-	22A factory 20A field	-	-	-	-	20A 2/3 poles 17A 4÷24 poles	18A factory 15A field
VOLTAGE	-	-	300V *(600V)*	-	-	-	-	250V *(500V)*	300V *(600V)*
WIRE SECTION	-	-	12÷30AWG	-	-	-	-	-	-
TORQUE	-	-	4.5Lb-in	-	-	-	-	-	-
FILE	-	-	E178356	-	-	-	-	N.40053107	E178356

MATERIALS			
HOUSING	PA - UL 94 V0	PA - UL 94 V0	PA - UL 94 V0
SCREW	M3 Captive Imperdibile — Galvanized steel Acciaio zincato	- -	- -
CLAMP	Nickeled copper alloy / Lega di rame nichelata	-	-
STAPLE	Nickeled copper alloy / Lega di rame nichelata	Tin-plated copper alloy / Lega di rame stagnata	Tin-plated copper alloy / Lega di rame stagnata

HOW TO ORDER

* Custom code (assigned by euroclamp)

Series Serie	Poles Poli		Pitch Passo		Version Versione	(*)		Colour Colore
SF	02÷16	-	7,5/7,62	-	P	*	-	#
SF	02÷16	-	15/15,24	-	P	*	-	#

Series Serie	Poles Poli		Pitch Passo		(*)
PVS	02÷24	-	3,5	-	*
PVS	02÷12	-	7	-	*

Series Serie	Poles Poli		Pitch Passo		(*)
PVS	02÷24	-	5	-	*
PVS	02÷12	-	10	-	*

COLOURS

To be specified just in case it differs from the standard

Standard	On request / Su richiesta					
GN	GY	BK	BL	RD	YL	OG

Standard	On request / Su richiesta
BK	

Standard	On request / Su richiesta
BK	

NOTE

① Products of pitches 7 / 10 / 15 / 15,24 are configurations with metal parts removed from alternating poles to increase spacings;

② Please check the UL Online Directory for more details about applicable limited ratings.

- Only disconnect when under no load condition.

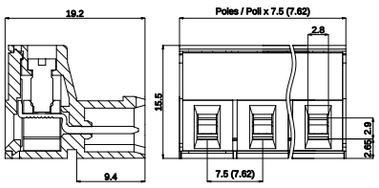

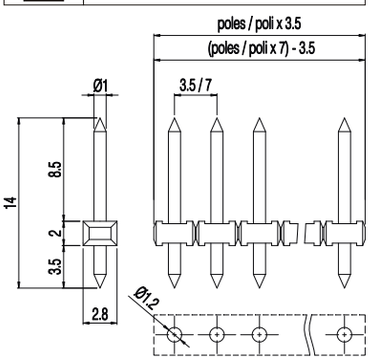

Terminals of different lenght and diameter are available on request
Sono disponibili su richiesta terminali di varie lunghezze e diametri

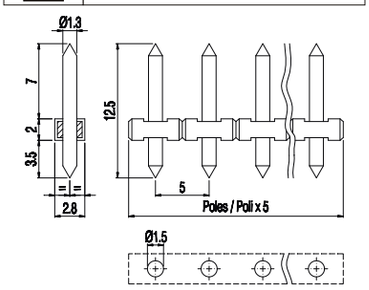

Terminals of different lenght and diameter are available on request
Sono disponibili su richiesta terminali di varie lunghezze e diametri

SRF

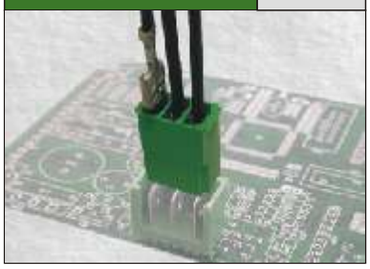

CONNETTORI ESTRAIBILI

Carrello

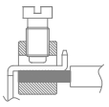

DATI TECNICI	
① PASSO	mm
POLI	5,08 / 7,62
CORRENTE	02÷05 / 02÷04
TENSIONE	Without dovetails Liscio
TENSIONE D'IMPULSO	-
COPPIA CONSIGLIATA	-
SPELLATURA CAVO	-
CAVI CONNETTIBILI	-
TEMP. DI ESERCIZIO	-
	-40°C ÷ +130°C

DATI DI OMOLOGAZIONE			
OMOLOGAZIONI	EN61984	EN61984	UL1059 C22-2 N°158
CORRENTE	-	-	-
② TENSIONE	-	-	-
SEZIONE CONDUTTORE	-	-	-
COPPIA	-	-	-
FILE	-	-	-

MATERIALI	
CORPO ISOLANTE	PA - UL 94 V0
VITE	-
MORSETTO	-
FORCELLA	-

Series Serie	Poles Poli		Pitch Passo		(*)		Colour Colore
SRF	02÷05	-	5,08	-	*	-	#
SRF	02÷04	-	7,62	-	*	-	#

Standard	On request / Su richiesta
GN	GY BK BL RD YL OG

COME ORDINARE

* Codice personalizzazione (definito da euroclamp)

COLORI

Specificare solo se diverso dallo standard

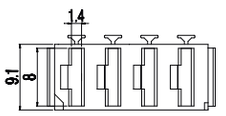

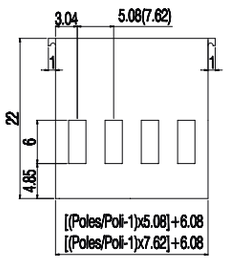

NOTE

① I prodotti a passo 7 / 10 / 15 / 15,24 sono configurazioni con componenti metallici rimossi da poli alterni per aumentarne le distanze;

② Per maggiori dettagli in merito ai limiti imposti dal gruppo di applicazione, consultare il file UL.

- Disconnettere solo in assenza di tensione.

PLUG-IN
CONNECTORS

	PVSD	PVST	PV (VERSION / VERSIONE: V)
		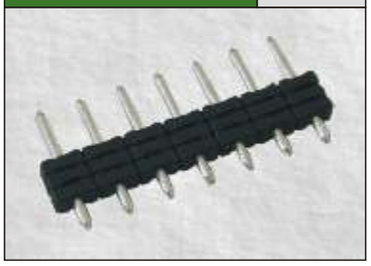	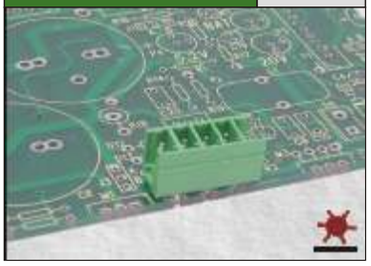
TECHNICAL DATA			
① PITCH mm	5 *(10)*	5 *(10)*	3,5 / 3,81 *(7 / 7,62)*
POLES	02÷24 *(02÷12)* / Stackable Affiancabile	02÷24 *(02÷12)* / Stackable Affiancabile	02÷24 *(02÷12)* / Stackable Affiancabile
CURRENT	10A	10A	11A
VOLTAGE	250V *(630V)*	250V *(630V)*	160V *(500V)*
IMPULSE VOLTAGE	4 kV *(6 kV)*	4 kV *(6 kV)*	2,5 kV *(6 kV)*
RECOMMENDED TORQUE	-	-	-
WIRE STRIPPING	-	-	-
MAX CONNECTING WIRES			
OPERATING TEMP.	-40°C ÷ +130°C	-40°C ÷ +130°C	-40°C ÷ +130°C

	PVSD	PVST	PV
APPROVAL DATA			
APPROVALS	EN61984 / EN61984 / UL1059 C22-2 N°158	EN61984 / EN61984 / UL1059 C22-2 N°158	EN61984 / EN61984 / UL1059 C22-2 N°158
② CURRENT	- / 20A 2/3 poles 17A 4÷24 poles / 18A factory 15A field	- / 20A 2/3 poles 17A 4÷24 poles / 18A factory 15A field	- / 11A 2/3 poles 9A 4÷24 poles / 11A factory 11A field
② VOLTAGE	- / 250V *(500V)* / 300V *(600V)*	- / 250V *(500V)* / 300V *(600V)*	- / 160V - p.3.5 200 V - p.3.81 *(400V - p.7/7.62)* / 300V
WIRE SECTION	- / - / -	- / - / -	- / - / -
TORQUE	- / - / -	- / - / -	- / - / -
FILE	- / N.40053107 / E178356	- / N.40053107 / E178356	- / N.40048261 / E178356

	PVSD	PVST	PV
MATERIALS			
HOUSING	PA - UL 94 V0	PA - UL 94 V0	PA - UL 94 V0
SCREW	- / -	- / -	- / -
CLAMP	-	-	-
TERMINAL	Tin-plated copper alloy / Lega di rame stagnata	Tin-plated copper alloy / Lega di rame stagnata	Tin-plated copper alloy / Lega di rame stagnata

HOW TO ORDER

* Custom code (assigned by euroclamp)

Series Serie	Poles Poli		Pitch Passo		(*)
PVSD	02÷24	-	5	-	*
PVSD	02÷12	-	10	-	*

Series Serie	Poles Poli		Pitch Passo		(*)
PVST	02÷24	-	5	-	*
PVST	02÷12	-	10	-	*

Series Serie	Poles Poli		Pitch Passo		Version Versione	(*)		Colour Colore
PV	02÷24	-	3,5 / 3,81	-	V	*	-	#
PV	02÷12	-	7	-	V	*	-	#
PV	02÷12	-	7,62	-	V-S	*	-	#

COLOURS

To be specified just in case it differs from the standard

PVSD	PVST	PV
Standard: BK	Standard: BK	Standard: GN / On request / Su richiesta: GY BK BL RD YL OG

NOTE

① Products of pitches 7 / 7,62 / 10 are configurations with metal parts removed from alternating poles to increase spacings;

② Please check the UL Online Directory for more details about applicable limited ratings.

- Only disconnect when under no load condition.

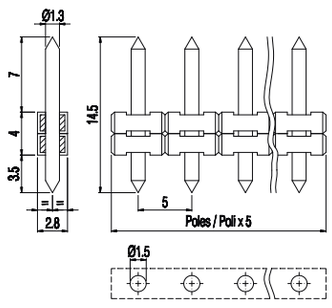

Terminals of different lenght and diameter are available on request
Sono disponibili su richiesta terminali di varie lunghezze e diametri

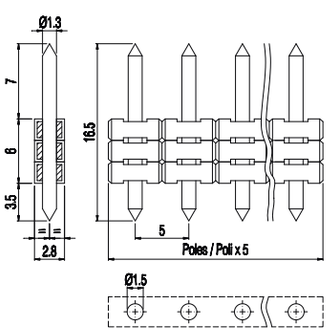

Terminals of different lenght and diameter are available on request
Sono disponibili su richiesta terminali di varie lunghezze e diametri

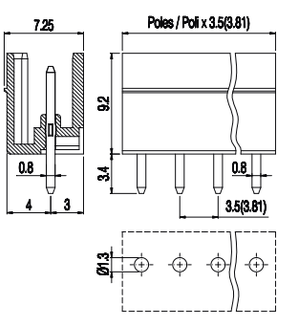

Terminals of different lenght are available on request
Sono disponibili su richiesta terminali di varie lunghezze

PV — VERSION / VERSIONE V-P

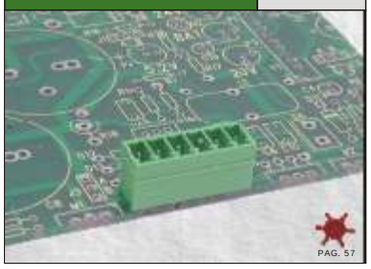

PV — VERSION / VERSIONE V-K



PV — VERSION / VERSIONE H

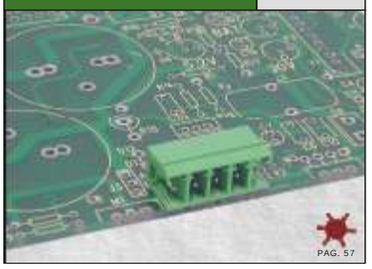

DATI TECNICI	V-P	V-K	H
① PASSO mm	3,5 / 3,81 *(7 / 7,62)*	3,5 / 3,81 *(7 / 7,62)*	3,5 / 3,81 *(7 / 7,62)*
POLI	02÷24 *(02÷12)*	02÷22 *(02÷11)*	02÷24 *(02÷12)*
	Closed ended Con pareti	Threaded flange Con flangia filettata	Stackable Affiancabile
CORRENTE	11A	11A	11A
TENSIONE	160V *(500V)*	160V *(500V)*	160V *(500V)*
TENSIONE D'IMPULSO	2,5 kV *(6 kV)*	2,5 kV *(6 kV)*	2,5 kV *(6 kV)*
COPPIA CONSIGLIATA	-	-	-
SPELLATURA CAVO	-	-	-
CAVI CONNETTIBILI			
TEMP. DI ESERCIZIO	-40°C ÷ +130°C	-40°C ÷ +130°C	-40°C ÷ +130°C

DATI DI OMOLOGAZIONE	V-P	V-K	H
OMOLOGAZIONI	EN61984 / EN61984 / UL1059 C22-2 N°158	EN61984 / EN61984 / UL1059 C22-2 N°158	EN61984 / EN61984 / UL1059 C22-2 N°158
CORRENTE	- / 11A 2/3 poles 9A 4÷24 poles / 11A factory 11A field	- / 11A 2/3 poles 9A 4÷22 poles / 11A factory 11A field	- / 11A 2/3 poles 9A 4÷24 poles / 11A factory 11A field
② TENSIONE	- / 160V - p.3.5 200 V - p.3.81 *(400V - p.7/7.62)* / 300V	- / 160V - p.3.5 200 V - p.3.81 *(400V - p.7/7.62)* / 300V	- / 160V - p.3.5 200 V - p.3.81 *(400V - p.7/7.62)* / 300V
SEZIONE CONDUTTORE	- / - / -	- / - / -	- / - / -
COPPIA	- / - / -	- / - / -	- / - / -
FILE	- / N.40048261 / E178356	- / N.40048261 / E178356	- / N.40048261 / E178356

MATERIALI	V-P	V-K	H
CORPO ISOLANTE	PA - UL 94 V0	PA - UL 94 V0	PA - UL 94 V0
VITE	- / -	- / -	- / -
MORSETTO	-	-	-
TERMINALE	Tin-plated copper alloy / Lega di rame stagnata	Tin-plated copper alloy / Lega di rame stagnata	Tin-plated copper alloy / Lega di rame stagnata

Series Serie	Poles Poli	Pitch Passo	Version Versione	(*)	Colour Colore
PV	02÷24	3,5 / 3,81	V-P	*	#
PV	02÷12	7	V-P	*	#
PV	02÷12	7,62	V-P-S	*	#

Standard: GN — On request / Su richiesta: GY BK BL RD YL OG

Series Serie	Poles Poli	Pitch Passo	Version Versione	(*)	Colour Colore
PV	02÷22	3,5 / 3,81	V-K	*	#
PV	02÷11	7	V-K	*	#
PV	02÷11	7,62	V-K-S	*	#

Standard: GN — On request / Su richiesta: GY BK BL RD YL OG

Series Serie	Poles Poli	Pitch Passo	Version Versione	(*)	Colour Colore
PV	02÷24	3,5 / 3,81	H	*	#
PV	02÷12	7	H	*	#
PV	02÷12	7,62	H-S	*	#

Standard: GN — On request / Su richiesta: GY BK BL RD YL OG

COME ORDINARE

* Codice personalizzazione (definito da euroclamp)

COLORI

Specificare solo se diverso dallo standard

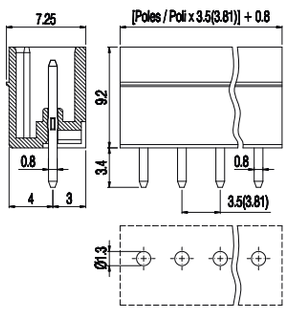

Terminals of different lenght are available on request
Sono disponibili su richiesta terminali di varie lunghezze

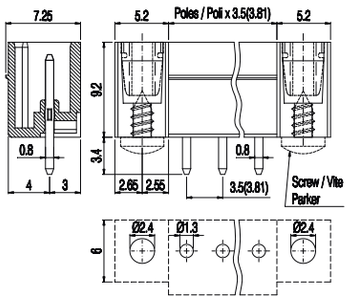

Parker screw not included
Vite Parker non inclusa
ISO1481-ST 2,2x4,5(6,5) C

M2,5 flange threading
Flangia filettata M2,5

Terminals of different lenght are available on request
Sono disponibili su richiesta terminali di varie lunghezze

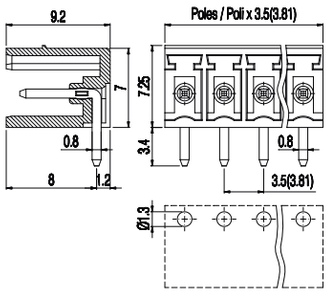

NOTE

① I prodotti a passo 7 / 7,62 / 10 sono configurazioni con componenti metallici rimossi da poli alterni per aumentarne le distanze;

② Per maggiori dettagli in merito ai limiti imposti dal gruppo di applicazione, consultare il file UL

- Disconnettere solo in assenza di tensione.

PLUG-IN
CONNECTORS

	PV H-P	PV H-K	PV LSL-P LDL-P
	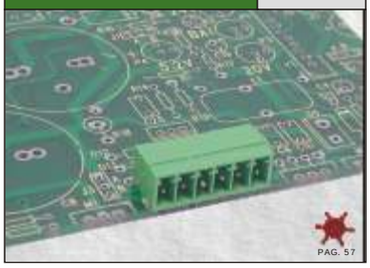 PAG. 57	 PAG. 57	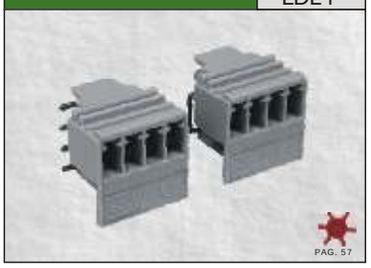 PAG. 57
TECHNICAL DATA			
① PITCH mm	3,5 / 3,81 *(7 / 7,62)*	3,5 / 3,81 *(7 / 7,62)*	**3,5**
POLES	02÷24 *(02÷12)* — Closed ended / Con pareti	02÷22 *(02÷11)* — Threaded flange / Con flangia filettata	**04** — R/L side with closed ends / Laterale dx/sx con pareti
CURRENT	11A	11A	11A
VOLTAGE	160V *(500V)*	160V *(500V)*	160V
IMPULSE VOLTAGE	2,5 kV *(6 kV)*	2,5 kV *(6 kV)*	2,5 kV
RECOMMENDED TORQUE	-	-	-
WIRE STRIPPING	-	-	-
MAX CONNECTING WIRES			
OPERATING TEMP.	-40°C ÷ +130°C	-40°C ÷ +130°C	-40°C ÷ +130°C

APPROVAL DATA	APPROVALS		VDE	cULus		VDE	cULus		VDE	cULus
		EN61984	EN61984	UL1059 C22-2 N°158	EN61984	EN61984	UL1059 C22-2 N°158	EN61984	EN61984	UL1059 C22-2 N°158
②	CURRENT	-	11A 2/3 poles 9A 4÷24 poles	11A factory 11A field	-	11A 2/3 poles 9A 4÷24 poles	11A factory 11A field	-	9A	11A factory 11A field
②	VOLTAGE	-	160V - p.3.5 200 V - p.3.81 *(400V - p.7/7.62)*	300V	-	160V - p.3.5 200 V - p.3.81 *(400V - p.7/7.62)*	300V	-	160V	300V
	WIRE SECTION	-	-	-	-	-	-	-	-	-
	TORQUE	-	-	-	-	-	-	-	-	-
	FILE	-	N.40048261	E178356	-	N.40048261	E178356	-	N.40048261	E178356

MATERIALS	HOUSING	PA - UL 94 V0	PA - UL 94 V0	PA - UL 94 V0
	SCREW	- -	- -	- -
	CLAMP	-	-	-
	TERMINAL	Tin-plated copper alloy / Lega di rame stagnata	Tin-plated copper alloy / Lega di rame stagnata	Tin-plated copper alloy / Lega di rame stagnata

HOW TO ORDER

* Custom code (assigned by euroclamp)

Series Serie	Poles Poli		Pitch Passo		Version Versione	(*)		Colour Colore
PV	02÷24	–	3,5 / 3,81	–	H-P	– * –		#
PV	02÷12	–	7	–	H-P	– * –		#
PV	02÷12	–	7,62	–	H-P-S	– * –		#

Series Serie	Poles Poli		Pitch Passo		Version Versione	(*)		Colour Colore
PV	02÷22	–	3,5 / 3,81	–	H-K	– * –		#
PV	02÷11	–	7	–	H-K	– * –		#
PV	02÷11	–	7,62	–	H-K-S	– * –		#

Series Serie	Poles Poli		Pitch Passo		Version Versione	(*)		Colour Colore
PV	04	–	3,5	–	LSL-P	– * –		#
PV	04	–	3,5	–	LDL-P	– * –		#

COLOURS
To be specified just in case it differs from the standard

	Standard	On request / Su richiesta					
	GN	GY	BK	BL	RD	YL	OG
	Standard	On request / Su richiesta					
	GN	GY	BK	BL	RD	YL	OG
	Standard	On request / Su richiesta					
	GY	GN	BK	BL	RD	YL	OG

NOTE

① Products of pitches 7 / 7,62 / 10 / 10,16 are configurations with metal parts removed from alternating poles to increase spacings;

② Please check the UL Online Directory for more details about applicable limited ratings.

- Only disconnect when under no load condition.

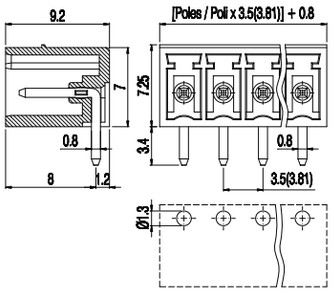

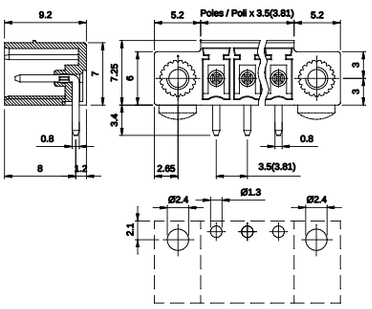

Parker screw not included
Vite Parker non inclusa
ISO1481-ST 2,2x4,5(6,5) C

M2,5 flange threading
Flangia filettata M2,5

Parker screw fixing is available on 02÷10 poles versions
Il fissaggio con vite Parker è disponibile nelle versioni da 02÷10 poli

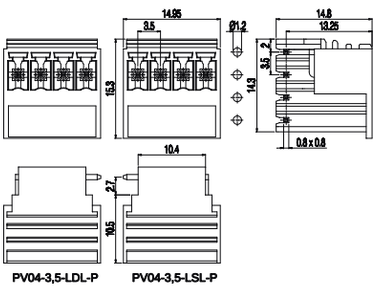

APPLICATION: Electronic housing CEM17-L
APPLICAZIONE: Contenitore per elettronica CEM17-L

PV — VERSION / VERSIONE V-M

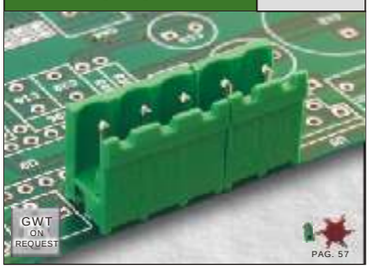

PV — VERSION / VERSIONE V

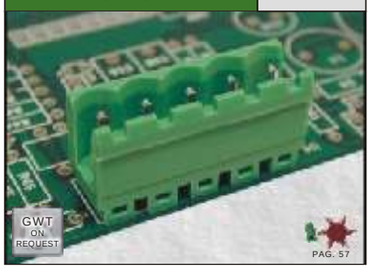

PV — VERSION / VERSIONE V-P



DATI TECNICI	V-M	V	V-P
① PASSO mm	5 / 5,08 *(10 / 10,16)*	5 / 5,08 *(10 / 10,16)*	5 / 5,08 *(10 / 10,16)*
POLI	02÷03 *(01÷02)*	02÷24 *(02÷12)*	02÷24 *(02÷12)*
	Modular Modulare	Stackable Affiancabile	Closed ended Con pareti
CORRENTE	16A	16A	16A
TENSIONE	250V *(500V)*	250V *(500V)*	250V *(500V)*
TENSIONE D'IMPULSO	4 kV *(6 kV)*	4 kV *(6 kV)*	4 kV *(6 kV)*
COPPIA CONSIGLIATA	-	-	-
SPELLATURA CAVO	-	-	-
CAVI CONNETTIBILI			
TEMP. DI ESERCIZIO	-40°C ÷ +130°C	-40°C ÷ +130°C	-40°C ÷ +130°C

DATI DI OMOLOGAZIONE	V-M	V	V-P
OMOLOGAZIONI	EN61984 / EN61984 / UL1059 C22-2 N°158	EN61984 / EN61984 / UL1059 C22-2 N°158	EN61984 / EN61984 / UL1059 C22-2 N°158
CORRENTE	16A / 12A *(15A)* / 16A factory 16A field	16A / 12A *(15A)* / 16A factory 16A field	16A / 12A *(15A)* / 16A factory 16A field
② TENSIONE	250V *(500V)* / 250V *(500V)* / 300V *(600V)*	250V *(500V)* / 250V *(500V)* / 300V *(600V)*	250V *(500V)* / 250V *(500V)* / 300V *(600V)*
SEZIONE CONDUTTORE	- / - / -	- / - / -	- / - / -
COPPIA	- / - / -	- / - / -	- / - / -
FILE	CA02.04178 / N.40005779 / E178356	CA02.04178 / N.40005779 / E178356	CA02.04178 / N.40005779 / E178356

MATERIALI	V-M	V	V-P
CORPO ISOLANTE	PA - UL 94 V0	PA - UL 94 V0	PA - UL 94 V0
VITE	-	-	-
MORSETTO	-	-	-
TERMINALE	Tin-plated copper alloy / Lega di rame stagnata	Tin-plated copper alloy / Lega di rame stagnata	Tin-plated copper alloy / Lega di rame stagnata

Series Serie	Poles Poli		Pitch Passo	Version Versione	(*)	Colour Colore
PV	02÷N	-	5 / 5,08	- V-M -	*	- #
PV	01÷N	-	10 / 10,16	- V-M -	*	- #

Standard: GN — On request / Su richiesta: GY BK BL RD YL OG

Series Serie	Poles Poli		Pitch Passo	Version Versione	(*)	Colour Colore
PV	02÷24	-	5 / 5,08	- V -	*	- #
PV	02÷12	-	10 / 10,16	- V -	*	- #

Standard: GN — On request / Su richiesta: GY BK BL RD YL OG

Series Serie	Poles Poli		Pitch Passo	Version Versione	(*)	Colour Colore
PV	02÷24	-	5 / 5,08	- V-P -	*	- #
PV	02÷12	-	10 / 10,16	- V-P -	*	- #

Standard: GN — On request / Su richiesta: GY BK BL RD YL OG

COME ORDINARE

* Codice personalizzazione (definito da euroclamp)

COLORI

Specificare solo se diverso dallo standard

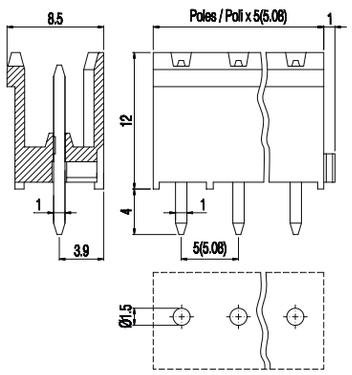

Terminals of different lenght are available on request
Sono disponibili su richiesta terminali di varie lunghezze

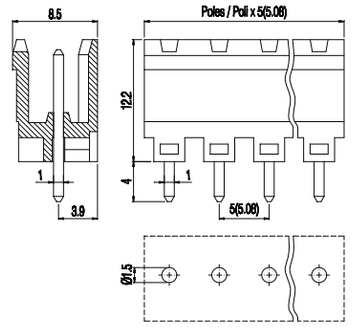

Terminals of different lenght are available on request
Sono disponibili su richiesta terminali di varie lunghezze

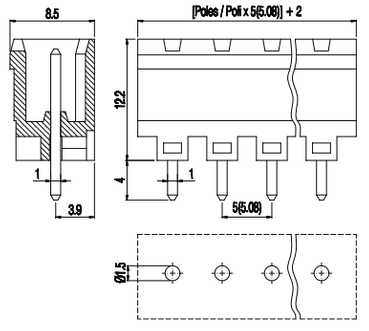

Terminals of different lenght are available on request
Sono disponibili su richiesta terminali di varie lunghezze

NOTE

① I prodotti a passo 7 / 7,62 / 10 / 10,16 sono configurazioni con componenti metallici rimossi da poli alterni per aumentarne le distanze;

② Per maggiori dettagli in merito ai limiti imposti dal gruppo di applicazione, consultare il file UL

- Disconnettere solo in assenza di tensione.

PLUG-IN
CONNECTORS

PV	VERSION / VERSIONE V-K	PV	VERSION / VERSIONE H-M	PV	VERSION / VERSIONE H
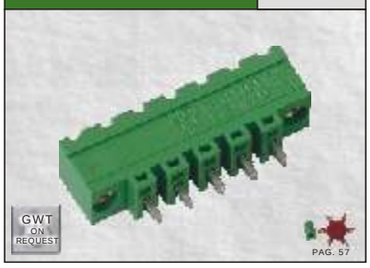		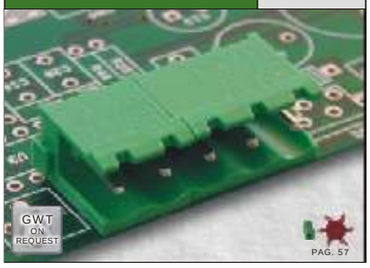		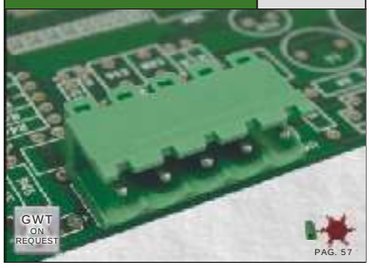	

TECHNICAL DATA	① PITCH mm	5 / 5,08 *(10 / 10,16)*	5 / 5,08 *(10 / 10,16)*	5 / 5,08 *(10 / 10,16)*
	② POLES	02÷22 *(02÷11)* — Threaded flange / Con flangia filettata	02÷03 *(01÷02)* — Modular / Modulare	02÷24 *(02÷12)* — Stackable / Affiancabile
	CURRENT	16A	16A	16A
	VOLTAGE	250V *(500V)*	250V *(500V)*	250V *(500V)*
	IMPULSE VOLTAGE	4 kV *(6 kV)*	4 kV *(6 kV)*	4 kV *(6 kV)*
	RECOMMENDED TORQUE	-	-	-
	WIRE STRIPPING	-	-	-
	MAX CONNECTING WIRES			
	OPERATING TEMP.	-40°C ÷ +130°C	-40°C ÷ +130°C	-40°C ÷ +130°C

APPROVAL DATA	APPROVALS	EN61984 / EN61984 / UL1059 C22-2 N°158	EN61984 / EN61984 / UL1059 C22-2 N°158	EN61984 / EN61984 / UL1059 C22-2 N°158
	③ CURRENT	16A / 12A *(15A)* / 16A factory 16A field	16A / 12A *(15A)* / 16A factory 16A field	16A / 12A *(15A)* / 16A factory 16A field
	VOLTAGE	250V *(500V)* / 250V *(500V)* / 300V *(600V)*	250V *(500V)* / 250V *(500V)* / 300V *(600V)*	250V *(500V)* / 250V *(500V)* / 300V *(600V)*
	WIRE SECTION	- / - / -	- / - / -	- / - / -
	TORQUE	- / - / -	- / - / -	- / - / -
	FILE	CA02.04178 / N.40005779 / E178356	CA02.04178 / N.40005779 / E178356	CA02.04178 / N.40005779 / E178356

MATERIALS	HOUSING	PA - UL 94 V0	PA - UL 94 V0	PA - UL 94 V0
	SCREW	- / -	- / -	- / -
	CLAMP	-	-	-
	TERMINAL	Tin-plated copper alloy / Lega di rame stagnata	Tin-plated copper alloy / Lega di rame stagnata	Tin-plated copper alloy / Lega di rame stagnata

HOW TO ORDER

* Custom code (assigned by euroclamp)

Series Serie	Poles Poli		Pitch Passo		Version Versione	(*)		Colour Colore
PV	02÷22	-	5 / 5,08	-	V-K	- *	-	#
PV	02÷11	-	10 / 10,16	-	V-K	- *	-	#

Series Serie	Poles Poli		Pitch Passo		Version Versione	(*)		Colour Colore
PV	02÷N	-	5 / 5,08	-	H-M	- *	-	#
PV	01÷N	-	10 / 10,16	-	H-M	- *	-	#

Series Serie	Poles Poli		Pitch Passo		Version Versione	(*)		Colour Colore
PV	02÷24	-	5 / 5,08	-	H	- *	-	#
PV	02÷12	-	10 / 10,16	-	H	- *	-	#

COLOURS

To be specified just in case it is different from the standard

Standard	On request / Su richiesta					
GN	GY	BK	BL	RD	YL	OG

NOTE

① Products of pitches 10 / 10,16 are configurations with metal parts removed from alternating poles to increase spacings;

② Configurations of higher number of poles are obtainable composing modular versions.
In order to avoid interference mounting, the terminal row should be interrupted when the number of positions exceeds 30.

③ Please check the UL Online Directory for more details about applicable limited ratings

- Only disconnect when under no load condition.

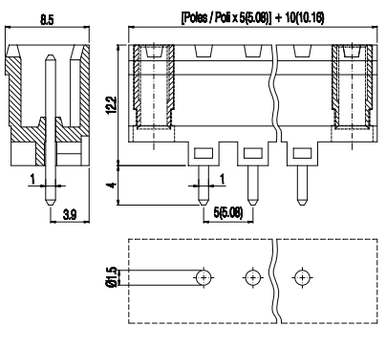

M3 flange threading
Flangia filettata M3

Terminals of different lenght are available on request
Sono disponibili su richiesta terminali di varie lunghezze

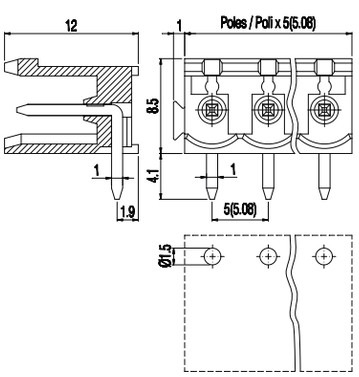

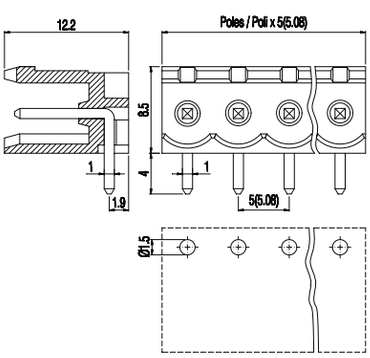

PV	VERSION / VERSIONE H-P

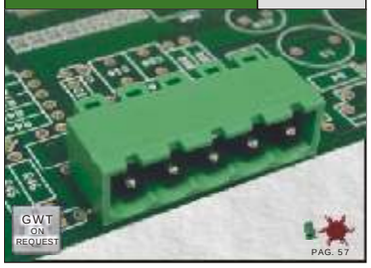

PV	VERSION / VERSIONE H-K



PV	VERSION / VERSIONE LS / LD

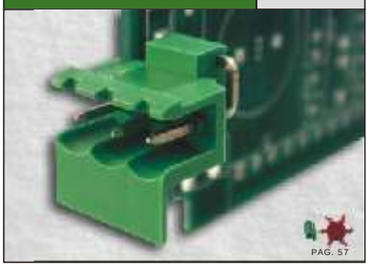

CONNETTORI ESTRAIBILI

5 / 5,08 *(10 / 10,16)*		
02÷24 *(02÷12)*	Closed ended Con pareti	
16A		
250V *(500V)*		
4 kV *(6 kV)*		
-		
-		
-40°C ÷ +130°C		

5 / 5,08 *(10 / 10,16)*		
02÷22 *(02÷11)*	Threaded flange Con flangia filettata	
16A		
250V *(500V)*		
4 kV *(6 kV)*		
-		
-		
-40°C ÷ +130°C		

5 *(10)*	
3 *(2)*	Right/left side Laterale dx/sx
12A *(15A)*	
250V *(500V)*	
4 kV *(6 kV)*	
-	
-	
-40°C ÷ +130°C	

DATI TECNICI	
① PASSO	mm
② POLI	
CORRENTE	
TENSIONE	
TENSIONE D'IMPULSO	
COPPIA CONSIGLIATA	
SPELLATURA CAVO	
CAVI CONNETTIBILI	
TEMP. DI ESERCIZIO	

EN61984	EN61984	UL1059 C22-2 N°158
16A	12A *(15A)*	16A factory 16A field
250V *(500V)*	250V *(500V)*	300V *(600V)*
-	-	-
-	-	-
CA02.04178	N.40005779	E178356

EN61984	EN61984	UL1059 C22-2 N°158
16A	12A *(15A)*	16A factory 16A field
250V *(500V)*	250V *(500V)*	300V *(600V)*
-	-	-
-	-	-
CA02.04178	N.40005779	E178356

EN61984	EN61984	UL1059 C22-2 N°158
-	-	16A factory 16A field
-	-	300V *(600V)*
-	-	-
-	-	-
-	-	E178356

DATI DI OMOLOGAZIONE	
OMOLOGAZIONI	
③ CORRENTE	
TENSIONE	
SEZIONE CONDUTTORE	
COPPIA	
FILE	

PA - UL 94 V0	
-	-
-	
Tin-plated copper alloy / Lega di rame stagnata	

PA - UL 94 V0	
-	-
-	
Tin-plated copper alloy / Lega di rame stagnata	

PA - UL 94 V0	
-	-
-	
Tin-plated copper alloy / Lega di rame stagnata	

MATERIALI	
CORPO ISOLANTE	
VITE	
MORSETTO	
TERMINALE	

Series Serie	Poles Poli		Pitch Passo		Version Versione	(*)		Colour Colore
PV	02÷24	-	5 / 5,08	-	H-P	*	-	#
PV	02÷12	-	10 / 10,16	-	H-P	*	-	#

Standard	On request / Su richiesta
GN	GY BK BL RD YL OG

Series Serie	Poles Poli		Pitch Passo		Version Versione	(*)		Colour Colore
PV	02÷22	-	5 / 5,08	-	H-K	*	-	#
PV	02÷11	-	10 / 10,16	-	H-K	*	-	#

Standard	On request / Su richiesta
GN	GY BK BL RD YL OG

Series Serie	Poles Poli		Pitch Passo		Version Versione	(*)		Colour Colore
PV	03	-	5	-	LS	*	-	#
PV	03	-	5	-	LD	*	-	#
PV	02	-	10	-	LS/LD	*	-	#

Standard	On request / Su richiesta
GN	GY BK BL RD YL OG

COME ORDINARE

* Codice personalizzazione (definito da euroclamp)

COLORI

Specificare solo se diverso dallo standard

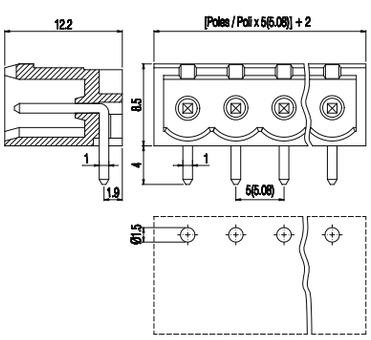

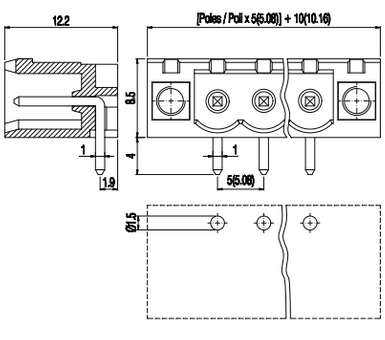

M3 flange threading
Flangia filettata M3

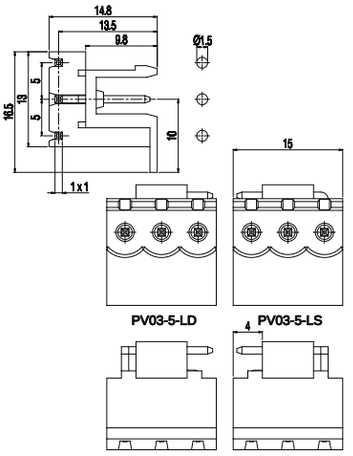

APPLICATION: Electronic housing CEM22-V-N
APPLICAZIONE: Contenitore per elettronica CEM22-V-N

NOTE

① I prodotti a passo 10 / 10,16 sono configurazioni con componenti metallici rimossi da poli alterni per aumentarne le distanze;

② Configurazioni con un numero maggiore di poli sono ottenibili componendo le versioni modulari. Per evitare interferenze di montaggio occorre prevedere un'interruzione della morsettiera quando il numero dei poli è superiore a 30.

③ Per maggiori dettagli in merito ai limiti imposti dal gruppo di applicazione, consultare il file UL.

- Disconnettere solo in assenza di tensione.

PLUG-IN CONNECTORS

PV	VERSION / VERSIONE	PV	VERSION / VERSIONE	PV	VERSION / VERSIONE
	LS / LD		HR		HR-P



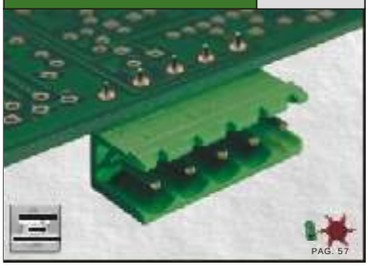

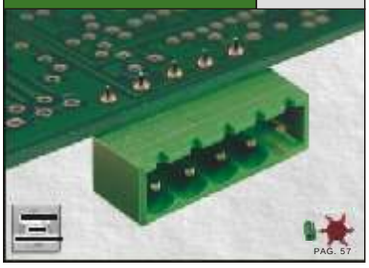

TECHNICAL DATA

	LS / LD	HR	HR-P
① PITCH mm	5	5 / 5,08 *(10 / 10,16)*	5 / 5,08 *(10 / 10,16)*
② POLES	4 — Right/left side Laterale dx/sx	02÷24 *(01÷12)* — Reversed - Stackable Rovesciata affiancabile	02÷24 *(01÷12)* — Reversed - closed ended Rovesciata con pareti
CURRENT	12A	16A	16A
VOLTAGE	250V	250V *(500V)*	250V *(500V)*
IMPULSE VOLTAGE	4 kV	4 kV *(6 kV)*	4 kV *(6 kV)*
RECOMMENDED TORQUE	-	-	-
WIRE STRIPPING	-	-	-
MAX CONNECTING WIRES			
OPERATING TEMP.	-40°C ÷ +130°C	-40°C ÷ +130°C	-40°C ÷ +130°C

APPROVAL DATA

APPROVALS	LS / LD			HR			HR-P		
	EN61984	EN61984	UL1059 C22-2 N°158	EN61984	EN61984	UL1059 C22-2 N°158	EN61984	EN61984	UL1059 C22-2 N°158
③ CURRENT	-	-	16A factory 16A field	16A	12A *(15A)*	16A factory 16A field	16A	12A *(15A)*	16A factory 16A field
VOLTAGE	-	-	300V	250V *(500V)*	250V *(500V)*	300V *(600V)*	250V *(500V)*	250V *(500V)*	300V *(600V)*
WIRE SECTION	-	-	-	-	-	-	-	-	-
TORQUE	-	-	-	-	-	-	-	-	-
FILE	-	-	E178356	CA02.04178	N.40005779	E178356	CA02.04178	N.40005779	E178356

MATERIALS

	LS / LD	HR	HR-P
HOUSING	PA - UL 94 V0	PA - UL 94 V0	PA - UL 94 V0
SCREW	- -	- -	- -
CLAMP	-	-	-
TERMINAL	Tin-plated copper alloy / Lega di rame stagnata	Tin-plated copper alloy / Lega di rame stagnata	Tin-plated copper alloy / Lega di rame stagnata

HOW TO ORDER

* Custom code (assigned by euroclamp)

Series Serie	Poles Poli		Pitch Passo		Version Versione		(*)		Colour Colore
PV	04	-	5	-	LS	-	*	-	#
PV	04	-	5	-	LD	-	*	-	#

Series Serie	Poles Poli		Pitch Passo		Version Versione		(*)		Colour Colore
PV	02÷24	-	5 / 5,08	-	HR	-	*	-	#
PV	01÷12	-	10 / 10,16	-	HR	-	*	-	#

Series Serie	Poles Poli		Pitch Passo		Version Versione		(*)		Colour Colore
PV	02÷24	-	5 / 5,08	-	HR-P	-	*	-	#
PV	01÷12	-	10 / 10,16	-	HR-P	-	*	-	#

COLOURS

To be specified just in case it differs from the standard

Standard	On request / Su richiesta					
GN	GY	BK	BL	RD	YL	OG

NOTE

① Products of pitches 10 / 10,16 / 15 / 15,24 are configurations with metal parts removed from alternating poles to increase spacings;

② Configurations of higher number of poles are obtainable composing modular versions.
In order to avoid interference mounting, the terminal row should be interrupted when the number of positions exceeds 30.

③ Please check the UL Online Directory for more details about applicable limited ratings

- Only disconnect when under no load condition.

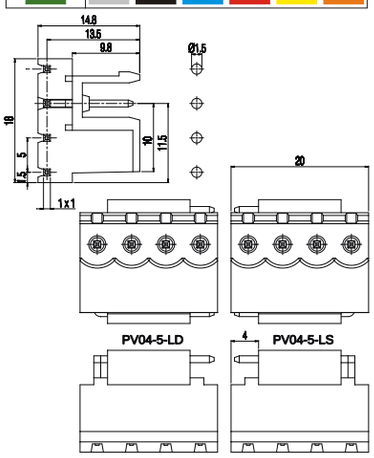

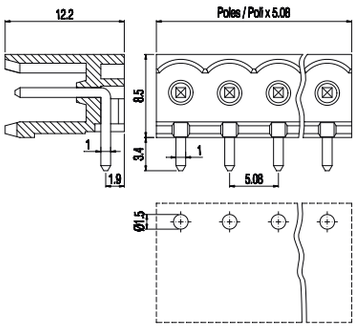

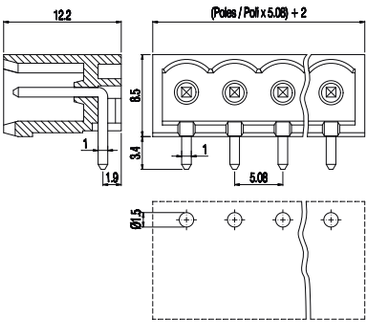

CONNETTORI ESTRAIBILI

PI	PI	PV
VERSION / VERSIONE: IQ	VERSION / VERSIONE: IQ-P	VERSION / VERSIONE: V
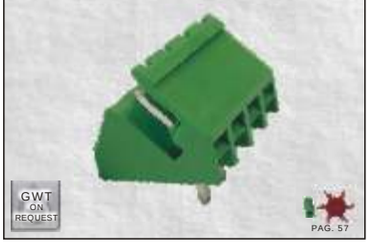		
GWT ON REQUEST · PAG. 57	GWT ON REQUEST · PAG. 57	GWT* ON REQUEST · PAG. 57
5,08 *(10,16)*	5,08 *(10,16)*	7,5 / 7,62 *(15 / 15,24)*
02÷24 *(02÷12)* · Stackable Affiancabile	02÷24 *(02÷12)* · Closed ended Con pareti	02÷16 *(02÷08)* · Stackable Affiancabile
16A	16A	16A
250V *(500V)*	250V *(500V)*	500V *(1000V)*
4 kV *(6 kV)*	4 kV *(6 kV)*	6 kV *(8 kV)*
-	-	-
-	-	-
-40°C ÷ +130°C	-40°C ÷ +130°C	-40°C ÷ +130°C

DATI TECNICI

① PASSO	mm
② POLI	
CORRENTE	
TENSIONE	
TENSIONE D'IMPULSO	
COPPIA CONSIGLIATA	
SPELLATURA CAVO	
CAVI CONNETTIBILI	
TEMP. DI ESERCIZIO	

EN61984	EN61984	UL1059 C22-2 N°158
16A	12A *(15A)*	12A factory 12A field
250V *(500V)*	250V *(500V)*	300V *(600V)*
-	-	-
-	-	-
CA02.04178	N.40005779	E178356

EN61984	EN61984	UL1059 C22-2 N°158
16A	12A *(15A)*	12A factory 12A field
250V *(500V)*	250V *(500V)*	300V *(600V)*
-	-	-
-	-	-
CA02.04178	N.40005779	E178356

EN61984	EN61984	UL1059 C22-2 N°158
16A	15A	16A factory 16A field
500V	500V	300V *(600V)*
-	-	-
-	-	-
CA02.04178	N.40005779	E178356

DATI DI OMOLOGAZIONE

OMOLOGAZIONI
CORRENTE
③ TENSIONE
SEZIONE CONDUTTORE
COPPIA
FILE

PA - UL 94 V0	
-	-
-	
Tin-plated copper alloy / Lega di rame stagnata	

PA - UL 94 V0	
-	-
-	
Tin-plated copper alloy / Lega di rame stagnata	

PA - UL 94 V0	
-	-
-	
Tin-plated copper alloy / Lega di rame stagnata	

MATERIALI

CORPO ISOLANTE
VITE
MORSETTO
TERMINALE

Series Serie	Poles Poli	Pitch Passo	Version Versione	(*)	Colour Colore
PI	02÷24	5,08	IQ	*	#
PI	02÷12	10,16	IQ	*	#

Standard: GN · On request / Su richiesta: GY BK BL RD YL OG

Series Serie	Poles Poli	Pitch Passo	Version Versione	(*)	Colour Colore
PI	02÷24	5,08	IQ-P	*	#
PI	02÷12	10,16	IQ-P	*	#

Standard: GN · On request / Su richiesta: GY BK BL RD YL OG

Series Serie	Poles Poli	Pitch Passo	Version Versione	(*)	Colour Colore
PV	02÷16	7,5 / 7,62	V	*	#
PV	02÷08	15 / 15,24	V	*	#

Standard: GN · On request / Su richiesta: GY BK BL RD YL OG

COME ORDINARE

* Codice personalizzazione (definito da euroclamp)

COLORI

Specificare solo se diverso dallo standard

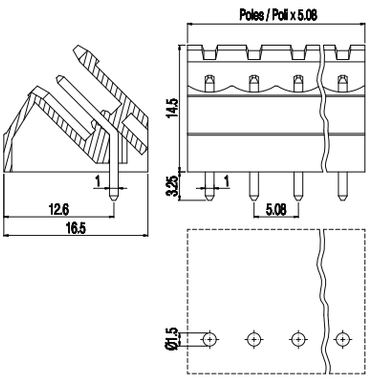

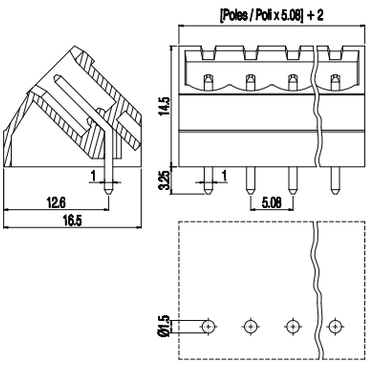

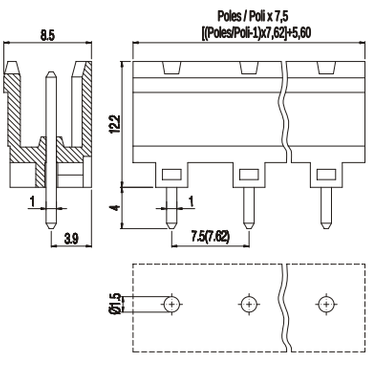

Terminals of different lenght are available on request
Sono disponibili su richiesta terminali di varie lunghezze

NOTE

① I prodotti a passo 10 / 10,16 / 15 / 15,24 sono configurazioni con componenti metallici rimossi da poli alterni per aumentarne le distanze;

② Configurazioni con un numero maggiore di poli sono ottenibili componendo le versioni modulari. Per evitare interferenze di montaggio occorre prevedere un'interruzione della morsettiera quando il numero dei poli è superiore a 30.

③ Per maggiori dettagli in merito ai limiti imposti dal gruppo di applicazione, consultare il file UL

- Disconnettere solo in assenza di tensione.

PLUG-IN CONNECTORS

	PV V-P	PV V-K2	PV H
	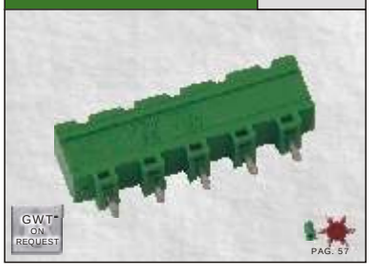		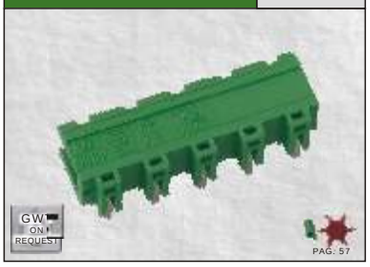
TECHNICAL DATA ① PITCH mm	7,5 / 7,62 *(15 / 15,24)*	7,62 *(15,24)*	7,5 / 7,62 *(15 / 15,24)*
POLES	02÷16 *(02÷08)* — Stackable - closed ended Affiancabile con pareti	02÷14 *(02÷07)* — Threaded flange Con flangia filettata	02÷16 *(02÷08)* — Stackable Affiancabile
CURRENT	16A	16A	16A
VOLTAGE	500V *(1000V)*	500V *(1000V)*	500V *(1000V)*
IMPULSE VOLTAGE	6 kV *(8 kV)*	6 kV *(8 kV)*	6 kV *(8 kV)*
RECOMMENDED TORQUE	-	-	-
WIRE STRIPPING	-	-	-
MAX CONNECTING WIRES			
OPERATING TEMP.	-40°C ÷ +130°C	-40°C ÷ +130°C	-40°C ÷ +130°C

APPROVAL DATA				
APPROVALS	EN61984	EN61984	UL1059 C22-2 N°158
② CURRENT	16A	15A	16A factory 16A field
VOLTAGE	500V	500V	300V *(600V)*
WIRE SECTION	-	-	-
TORQUE	-	-	-
FILE	CA02.04178	N.40005779	E178356

APPROVAL DATA			
APPROVALS	EN61984	EN61984	UL1059 C22-2 N°158
② CURRENT	-	-	16A factory 16A field
VOLTAGE	-	-	300V *(600V)*
WIRE SECTION	-	-	-
TORQUE	-	-	-
FILE	-	-	E178356

APPROVAL DATA			
APPROVALS	EN61984	EN61984	UL1059 C22-2 N°158
② CURRENT	16A	15A	16A factory 16A field
VOLTAGE	500V	500V	300V *(600V)*
WIRE SECTION	-	-	-
TORQUE	-	-	-
FILE	CA02.04178	N.40005779	E178356

MATERIALS	PV V-P	PV V-K2	PV H
HOUSING	PA - UL 94 V0	PA - UL 94 V0	PA - UL 94 V0
SCREW	- -	- -	- -
CLAMP	-	-	-
TERMINAL	Tin-plated copper alloy / Lega di rame stagnata	Tin-plated copper alloy / Lega di rame stagnata	Tin-plated copper alloy / Lega di rame stagnata

HOW TO ORDER

* Custom code (assigned by euroclamp)

Series Serie	Poles Poli		Pitch Passo		Version Versione	(*)	Colour Colore
PV	02÷16	-	7,5 / 7,62	-	V-P	- * -	#
PV	02÷08	-	15 / 15,24	-	V-P	- * -	#

Series Serie	Poles Poli		Pitch Passo		Version Versione	(*)	Colour Colore
PV	02÷14	-	7,62	-	V-K2	- * -	#
PV	02÷07	-	15,24	-	V-K2	- * -	#

Series Serie	Poles Poli		Pitch Passo		Version Versione	(*)	Colour Colore
PV	02÷16	-	7,5 / 7,62	-	H	- * -	#
PV	02÷08	-	15 / 15,24	-	H	- * -	#

COLOURS # To be specified just in case it differs from the standard

Standard	On request / Su richiesta					
GN	GY	BK	BL	RD	YL	OG

Standard	On request / Su richiesta					
GN	GY	BK	BL	RD	YL	OG

Standard	On request / Su richiesta					
GN	GY	BK	BL	RD	YL	OG

NOTE

① Products of pitches 7 / 7,62 / 15 /15,24 are configurations with metal parts removed from alternating poles to increase spacings;

② Please check the UL Online Directory for more details about applicable limited ratings.

- Only disconnect when under no load condition.

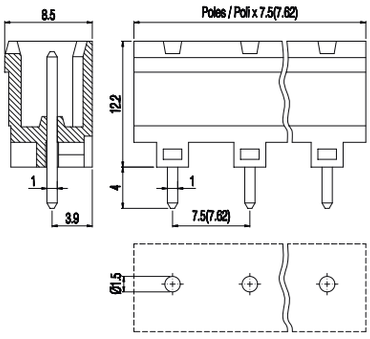

Terminals of different lenght are available on request
Sono disponibili su richiesta terminali di varie lunghezze

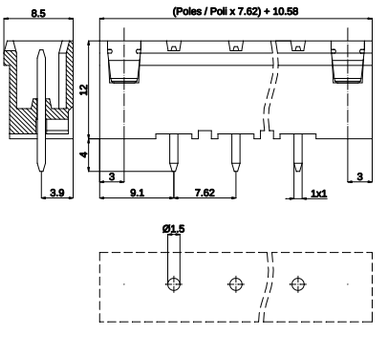

M2,5 flange threading
Flangia filettata M2.5

Terminals of different lenght are available on request
Sono disponibili su richiesta terminali di varie lunghezze

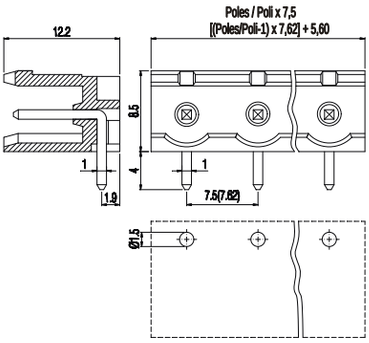

PV	VERSION / VERSIONE H-P

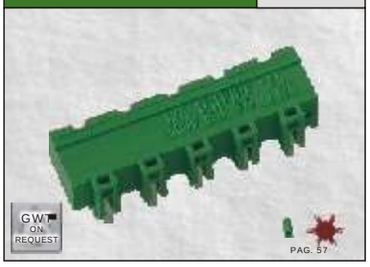

PV	VERSION / VERSIONE H-K2

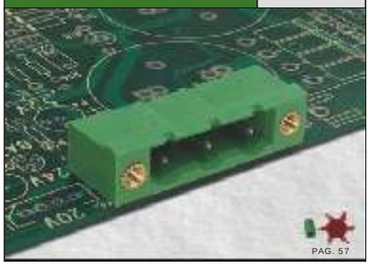

PDV1	VERSION / VERSIONE V-P

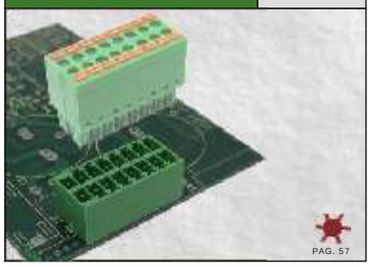

CONNETTORI ESTRAIBILI

7,5 / 7,62 *(15 / 15,24)*		
02÷16 *(02÷08)*	Stackable - closed ended Affiancabile con pareti	
16A		
500V *(1000V)*		
6 kV *(8 kV)*		
-		
-		
-40°C ÷ +130°C		

7,62 *(15,24)*		
02÷14 *(02÷07)*	Threaded flange Con flangia filettata	
16A		
500V *(1000V)*		
6 kV *(8 kV)*		
-		
-		
-40°C ÷ +130°C		

3,5 / 3,81 *(7 / 7,62)*	
02÷20 *(02÷10)*	Close ended Con pareti
8A	
160V *(400V)*	
2.5 kV *(6 kV)*	
-	
-	
-40°C ÷ +130°C	

① PASSO	mm
POLI	
CORRENTE	
TENSIONE	
TENSIONE D'IMPULSO	
COPPIA CONSIGLIATA	
SPELLATURA CAVO	
CAVI CONNETTIBILI	
TEMP. DI ESERCIZIO	

DATI TECNICI

	VDE	cULus
EN61984	EN61984	UL1059 C22-2 N°158
16A	15A	16A factory 16A field
500V	500V	300V *(600V)*
-	-	-
-	-	-
CA02.04178	N.40005779	E178356

	VDE	cULus
EN61984	EN61984	UL1059 C22-2 N°158
-	-	16A factory 16A field
-	-	300V *(600V)*
-	-	-
-	-	-
-	-	E178356

	VDE	cULus
EN61984	EN61984	UL1059 C22-2 N°158
-	-	-
-	-	-
-	-	-
-	-	-
-	-	-

OMOLOGAZIONI
CORRENTE
② TENSIONE
SEZIONE CONDUTTORE
COPPIA
FILE

DATI DI OMOLOGAZIONE

PA - UL 94 V0	
-	-
-	
Tin-plated copper alloy / Lega di rame stagnata	

PA - UL 94 V0	
-	-
-	
Tin-plated copper alloy / Lega di rame stagnata	

PA - UL 94 V0	
-	-
-	
Tin-plated copper alloy / Lega di rame stagnata	

CORPO ISOLANTE
VITE
MORSETTO
TERMINALE

MATERIALI

Series Serie	Poles Poli		Pitch Passo		Version Versione	(*)		Colour Colore
PV	02÷16	-	7,5 / 7,62	-	H-P	*	-	#
PV	02÷08	-	15 / 15,24	-	H-P	*	-	#

Standard	On request / Su richiesta
GN	GY BK BL RD YL OG

Series Serie	Poles Poli		Pitch Passo		Version Versione	(*)		Colour Colore
PV	02÷14	-	7,62	-	H-K2	*	-	#
PV	02÷07	-	15,24	-	H-K2	*	-	#

Standard	On request / Su richiesta
GN	GY BK BL RD YL OG

Series Serie	Poles Poli		Pitch Passo		Version Versione	(*)		Colour Colore
PDV1	02÷20	-	3,5 / 3,81	-	V-P	*	-	#

Standard	On request / Su richiesta
GN	GY BK BL RD YL OG

COME ORDINARE

* Codice personalizzazione (definito da euroclamp)

COLORI

Specificare solo se diverso dallo standard

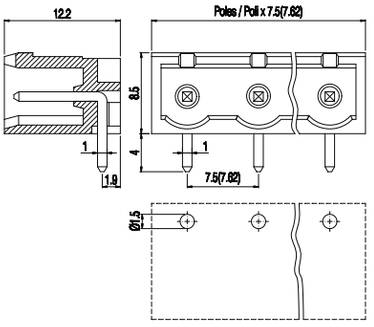

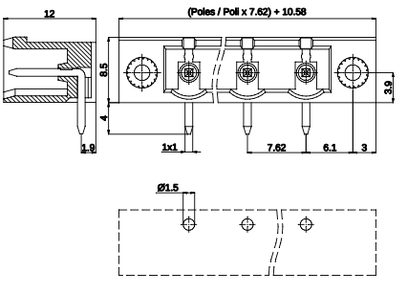

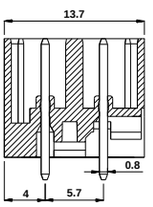

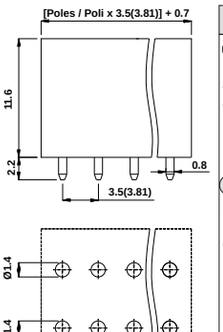

M2,5 flange threading
Flangia filettata M2.5

NOTE

① I prodotti a passo 7 / 7,62 / 15 /15,24 sono configurazioni con componenti metallici rimossi da poli alterni per aumentarne le distanze;

② Per maggiori dettagli in merito ai limiti imposti dal gruppo di applicazione, consultare il file UL

- Disconnettere solo in assenza di tensione.

PLUG-IN
CONNECTORS

	PDV1 H-P	PDV V-M	PDV V-P
	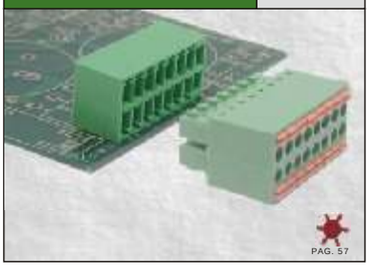 PAG. 57	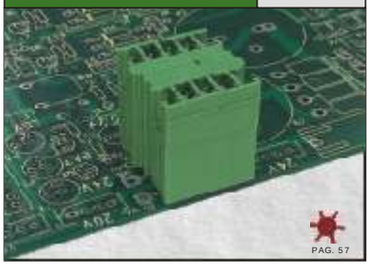 PAG. 57	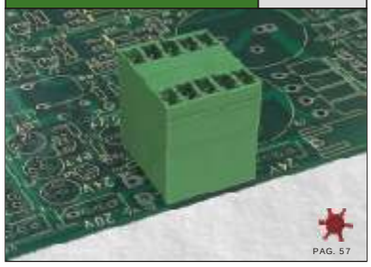 PAG. 57
TECHNICAL DATA			
① PITCH mm	3,5 / 3,81 *(7 / 7,62)*	3,5 / 3,81 *(7 / 7,62)*	3,5 / 3,81 *(7 / 7,62)*
POLES	02÷20 *(02÷10)* — Closed ended / Con pareti	02÷03 *(01÷02)* — Modular / Modulare	02÷03 *(01÷02)* — Modular - closed ended / Modulare con pareti
CURRENT	8A	8A	8A
VOLTAGE	160V *(400V)*	160V *(400V)*	160V *(400V)*
IMPULSE VOLTAGE	2.5 kV *(6 kV)*	2.5 kV *(6 kV)*	2.5 kV *(6 kV)*
RECOMMENDED TORQUE	-	-	-
WIRE STRIPPING	-	-	-
MAX CONNECTING WIRES			
OPERATING TEMP.	-40°C ÷ +130°C	-40°C ÷ +130°C	-40°C ÷ +130°C
APPROVAL DATA			
APPROVALS	EN61984 / EN61984 / UL1059 C22-2 N°158	EN61984 / EN61984 / UL1059 C22-2 N°158	EN61984 / EN61984 / UL1059 C22-2 N°158
CURRENT	- / - / -	12A / 8A 2/3 poles, 6A 4÷12 poles / 11A factory, 11A field	12A / 8A 2/3 poles, 6A 4÷12 poles / 11A factory, 11A field
② VOLTAGE	- / - / -	250V(500V) / 160V - p.3.5, 200 V - p.3.81 *(400V - p.7/7.62)* / 300V	250V(500V) / 160V - p.3.5, 200 V - p.3.81 *(400V - p.7/7.62)* / 300V
WIRE SECTION	- / - / -	- / - / -	- / - / -
TORQUE	- / - / -	- / - / -	- / - / -
FILE	- / - / -	CA02.04178 / N.40048261 / E178356	- / N.40048261 / E178356
MATERIALS			
HOUSING	PA - UL 94 V0	PA - UL 94 V0	PA - UL 94 V0
SCREW	- / -	- / -	- / -
CLAMP	-	-	-
TERMINAL	Tin-plated copper alloy / Lega di rame stagnata	Tin-plated copper alloy / Lega di rame stagnata	Tin-plated copper alloy / Lega di rame stagnata

HOW TO ORDER

* Custom code (assigned by euroclamp)

Series Serie	Poles Poli	Pitch Passo	Version Versione	(*)	Colour Colore
PDV1	02÷20	3,5 / 3,81	H-P	*	#
PDV	02÷N	3,5 / 3,81	V-M	*	#
PDV	01÷N	7 / 7,62	V-M	*	#
PDV	02÷N	3,5 / 3,81	V-P	*	#
PDV	01÷N	7 / 7,62	V-P	*	#

COLOURS

To be specified just in case it differs from the standard

Standard	On request / Su richiesta					
GN	GY	BK	BL	RD	YL	OG

NOTE

① Products of pitches 7 / 7,62 are configurations with metal parts removed from alternating poles to increase spacings;

② Please check the UL Online Directory for more details about applicable limited ratings.

- Only disconnect when under no load condition.

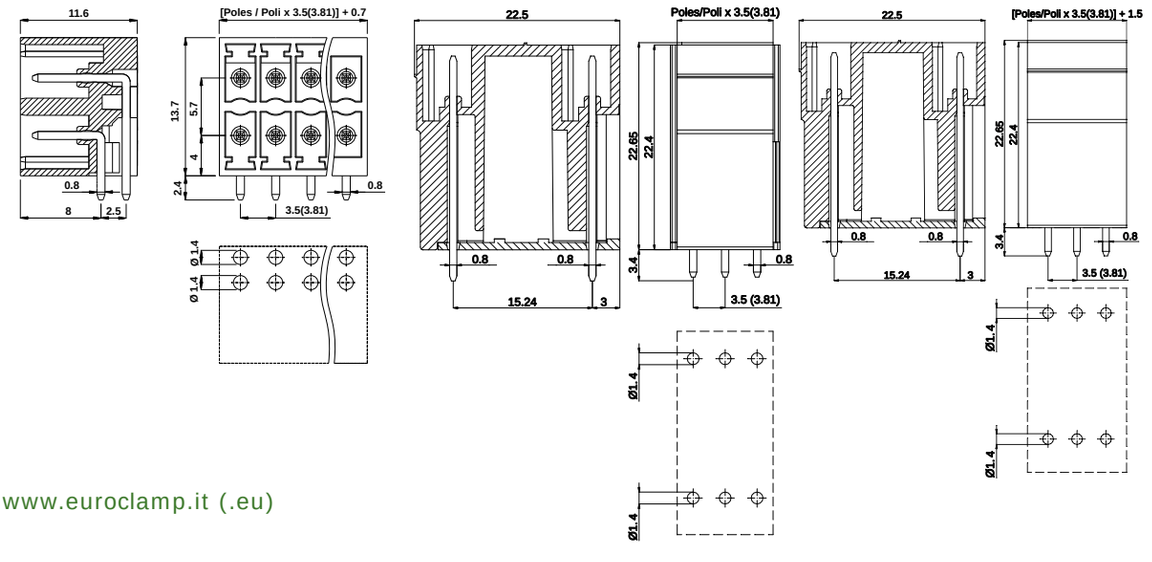

PDV	VERSION / VERSIONE V-K	PDV	VERSION / VERSIONE H-M	PDV	VERSION / VERSIONE H-P		
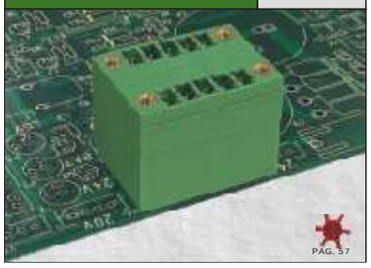 PAG. 57		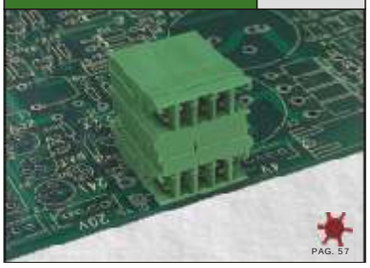 PAG. 57		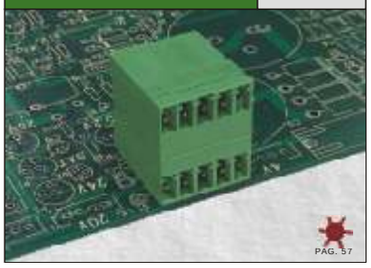 PAG. 57			
3,5 / 3,81 *(7 / 7,62)*		3,5 / 3,81 *(7 / 7,62)*		3,5 / 3,81 *(7 / 7,62)*		① PASSO	mm
02÷03 *(01÷02)*	Modular - Threaded flange Modulare con flangia filettata	02÷03 *(01÷02)*	Modular Modulare	02÷03 *(01÷02)*	Modular - closed ended Modulare con pareti	POLI	
8A		8A		8A		CORRENTE	
160V *(400V)*		160V *(400V)*		160V *(400V)*		TENSIONE	
2.5 kV *(6 kV)*		2.5 kV *(6 kV)*		2.5 kV *(6 kV)*		TENSIONE D'IMPULSO	
-		-		-		COPPIA CONSIGLIATA	
-		-		-		SPELLATURA CAVO	
						CAVI CONNETTIBILI	
-40°C ÷ +130°C		-40°C ÷ +130°C		-40°C ÷ +130°C		TEMP. DI ESERCIZIO	

DATI TECNICI

									OMOLOGAZIONI
EN61984	EN61984	UL1059 C22-2 N°158	EN61984	EN61984	UL1059 C22-2 N°158	EN61984	EN61984	UL1059 C22-2 N°158	
-	8A 2/3 poles 6A 4÷12 poles	11A factory 11A field	12A	8A 2/3 poles 6A 4÷12 poles	11A factory 11A field	12A	8A 2/3 poles 6A 4÷12 poles	11A factory 11A field	② CORRENTE
-	160V - p.3.5 200 V - p.3.81 *(400V - p.7/7.62)*	300V	250V(500V)	160V - p.3.5 200 V - p.3.81 *(400V - p.7/7.62)*	300V	250V(500V)	160V - p.3.5 200 V - p.3.81 *(400V - p.7/7.62)*	300V	TENSIONE
-	-	-	-	-	-	-	-	-	SEZIONE CONDUTTORE
-	-	-	-	-	-	-	-	-	COPPIA
-	N.40048261	E178356	CA02.04178	N.40048261	E178356	-	N.40048261	E178356	FILE

DATI DI OMOLOGAZIONE

PA - UL 94 V0		PA - UL 94 V0	CORPO ISOLANTE
-	-	-	VITE
-	-	-	MORSETTO
Tin-plated copper alloy / Lega di rame stagnata		Tin-plated copper alloy / Lega di rame stagnata	TERMINALE

MATERIALI

Series Serie	Poles Poli		Pitch Passo	Version Versione	(*)	Colour Colore
PDV	02÷N	-	3,5 / 3,81	V-K	*	#
PDV	01÷N	-	7 / 7,62	V-K	*	#

Standard: GN — On request / Su richiesta: GY BK BL RD YL OG

Series Serie	Poles Poli		Pitch Passo	Version Versione	(*)	Colour Colore
PDV	02÷N	-	3,5 / 3,81	H-M	*	#
PDV	01÷N	-	7 / 7,62	H-M	*	#

Standard: GN — On request / Su richiesta: GY BK BL RD YL OG

Series Serie	Poles Poli		Pitch Passo	Version Versione	(*)	Colour Colore
PDV	02÷N	-	3,5 / 3,81	H-P	*	#
PDV	01÷N	-	7 / 7,62	H-P	*	#

Standard: GN — On request / Su richiesta: GY BK BL RD YL OG

COME ORDINARE

* Codice personalizzazione (definito da euroclamp)

COLORI

Specificare solo se diverso dallo standard

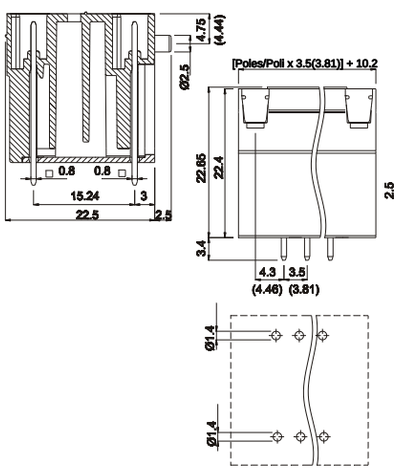

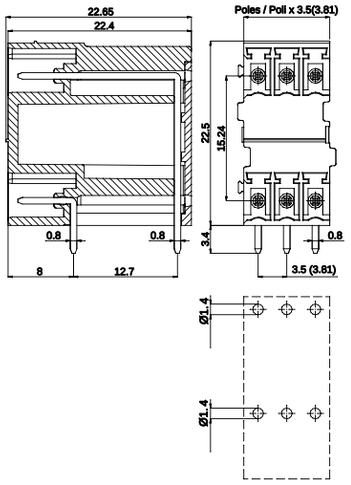

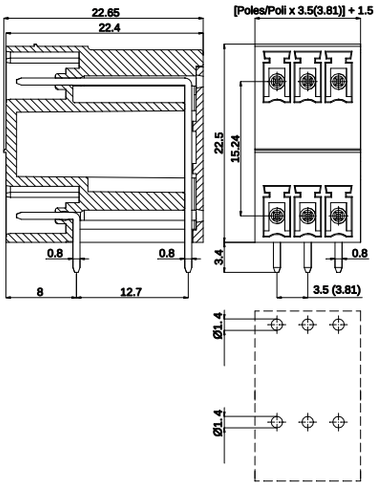

M2,5 flange threading
Flangia filettata M2.5

NOTE

① I prodotti a passo 7 / 7,62 sono configurazioni con componenti metallici rimossi da poli alterni per aumentarne le distanze;

② Per maggiori dettagli in merito ai limiti imposti dal gruppo di applicazione, consultare il file UL

- Disconnettere solo in assenza di tensione.

PLUG-IN
CONNECTORS

PDV	VERSION / VERSIONE H-K	PDX25	VERSION / VERSIONE PZ	PDV	
 PAG. 57		 PAG. 57		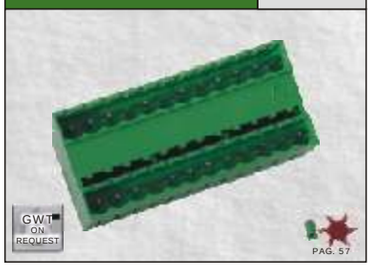 PAG. 57	

TECHNICAL DATA								
① PITCH	mm	3,5 / 3,81 *(7 / 7,62)*			5			5 / 5,08
POLES		02÷03 *(01÷02)*	Modular - Threaded flange Modulare con flangia filettata		4	Vertical male + Hot Key Presa verticale + Hot Key		07/10/12/19 / 02÷12
CURRENT		8A			12A			12A
VOLTAGE		160V *(400V)*			160V			250V
IMPULSE VOLTAGE		2.5 kV *(6 kV)*			1.3 kV			4 kV
RECOMMENDED TORQUE		-			-			-
WIRE STRIPPING		-			-			-
MAX CONNECTING WIRES								
OPERATING TEMP.		-40°C ÷ +130°C			-40°C ÷ +130°C			-40°C ÷ +130°C

APPROVAL DATA									
APPROVALS		EN61984	EN61984	UL1059 C22-2 N°158	EN61984	EN61984	UL1059 C22-2 N°158	EN61984	EN61984	UL1059 C22-2 N°158
② CURRENT		-	8A 2/3 poles 6A 4÷12 poles	11A factory 11A field	-	-	-	12A	10A	12A factory 12A field
VOLTAGE		-	160V - p.3.5 200 V - p.3.81 *(400V - p.7/7.62)*	300V	-	-	-	250V	250V	300V
WIRE SECTION		-	-	-	-	-	-	-	-	-
TORQUE		-	-	-	-	-	-	-	-	-
FILE		-	N.40048261	E178356	-	-	-	CA02.04178	N.40005779	E178356

MATERIALS				
HOUSING		PA - UL 94 V0	PA - UL 94 V0	PA - UL 94 V0
SCREW		- -	- -	- -
CLAMP		-	-	-
TERMINAL		Tin-plated copper alloy / Lega di rame stagnata	Tin-plated copper alloy / Lega di rame stagnata	Tin-plated copper alloy / Lega di rame stagnata

HOW TO ORDER

* Custom code (assigned by euroclamp)

Series Serie	Poles Poli		Pitch Passo	Version Versione	(*)	Colour Colore
PDV	02÷N	-	3,5 / 3,81	- H-K -	*	- #
PDV	01÷N	-	7 / 7,62	- H-K -	*	- #

Series Serie	Poles Poli		Pitch Passo	Version Versione	(*)	Colour Colore
PDX25	4	-	5	- PZ -	*	- #

Series Serie	Poles Poli		Pitch Passo	(*)	Colour Colore
PDV	07/10/12/19	-	5	- *	- #
PDV	02÷12	-	5,08	- *	- #

COLOURS
To be specified just in case it differs from the standard

Standard	On request / Su richiesta					
GN	GY	BK	BL	RD	YL	OG

NOTE

① Products of pitches 7 / 7,62 / 10,16 are configurations with metal parts removed from alternating poles to increase spacings;

② Please check the UL Online Directory for more details about applicable limited ratings.

- Only disconnect when under no load condition.

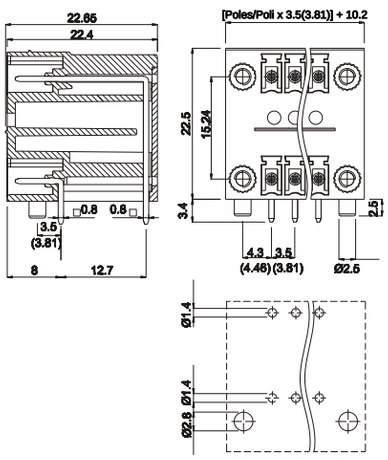

M2,5 flange threading
Flangia filettata M2.5

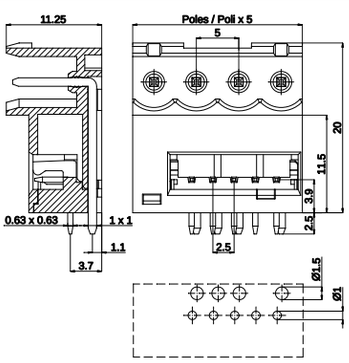

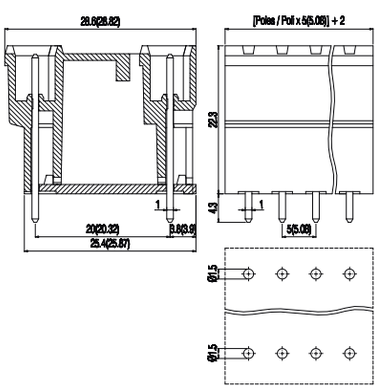

PDH

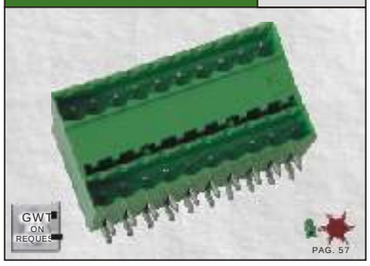

PDSV

VERSION / VERSIONE
V

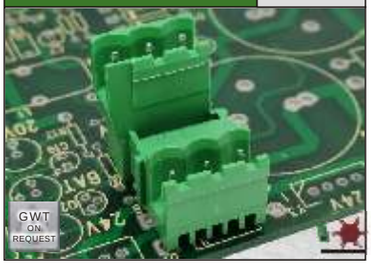

PDSV

VERSION / VERSIONE
V-P

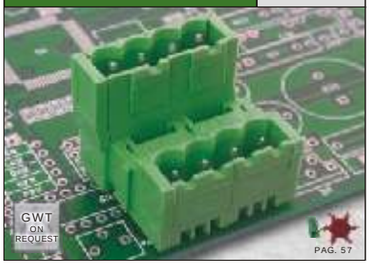

CONNETTORI ESTRAIBILI

5	5,08
07 / 10 / 12 / 19	02 ÷ 12
12A	
250V	
4 kV	
-	
-	
-40°C ÷ +130°C	

5,08 *(10,16)*	
02 ÷ 03 *(01 ÷ 02)*	Modular Modulare
12A *(15A)*	
250V *(500V)*	
4 kV *(6 kV)*	
-	
-	
-40°C ÷ +130°C	

5,08 *(10,16)*	
02 ÷ 03 *(01 ÷ 02)*	Modular - closed ended Modulare con pareti
12A *(15A)*	
250V *(500V)*	
4 kV *(6 kV)*	
-	
-	
-40°C ÷ +130°C	

① PASSO	mm
POLI	
CORRENTE	
TENSIONE	
TENSIONE D'IMPULSO	
COPPIA CONSIGLIATA	
SPELLATURA CAVO	
CAVI CONNETTIBILI	
TEMP. DI ESERCIZIO	

DATI TECNICI

EN61984	EN61984	UL1059 C22-2 N°158
12A	10A	12A factory 12A field
250V	250V	300V
-	-	-
-	-	-
CA02.04178	N.40005779	E178356

EN61984	EN61984	UL1059 C22-2 N°158
12A *(16A)*	12A *(15A)*	12A factory 12A field
250V *(500V)*	250V *(500V)*	300V *(600V)*
-	-	-
-	-	-
CA02.04178	N.40005779	E178356

EN61984	EN61984	UL1059 C22-2 N°158
12A *(16A)*	12A *(15A)*	12A factory 12A field
250V *(500V)*	250V *(500V)*	300V *(600V)*
-	-	-
-	-	-
CA02.04178	N.40005779	E178356

OMOLOGAZIONI
CORRENTE
② TENSIONE
SEZIONE CONDUTTORE
COPPIA
FILE

DATI DI OMOLOGAZIONE

PA - UL 94 V0	
-	-
-	
Tin-plated copper alloy / Lega di rame stagnata	

PA - UL 94 V0	
-	-
-	
Tin-plated copper alloy / Lega di rame stagnata	

PA - UL 94 V0	
-	-
-	
Tin-plated copper alloy / Lega di rame stagnata	

CORPO ISOLANTE
VITE
MORSETTO
TERMINALE

MATERIALI

Series Serie	Poles Poli		Pitch Passo		(*)		Colour Colore
PDH	07 / 10 / 12 / 19	-	5	-	*	-	#
PDH	02 ÷ 12	-	5,08	-	*	-	#

Standard	On request / Su richiesta					
GN	GY	BK	BL	RD	YL	OG

Series Serie	Poles Poli		Pitch Passo	Version Versione	(*)		Colour Colore
PDSV	02 ÷ N	-	5,08	V	*	-	#
PDSV	01 ÷ N	-	10,16	V	*	-	#

Standard	On request / Su richiesta					
GN	GY	BK	BL	RD	YL	OG

Series Serie	Poles Poli		Pitch Passo	Version Versione	(*)		Colour Colore
PDSV	02 ÷ N	-	5,08	V-P	*	-	#
PDSV	01 ÷ N	-	10,16	V-P	*	-	#

Standard	On request / Su richiesta					
GN	GY	BK	BL	RD	YL	OG

COME ORDINARE

* Codice personalizzazione (definito da euroclamp)

COLORI

Specificare solo se diverso dallo standard

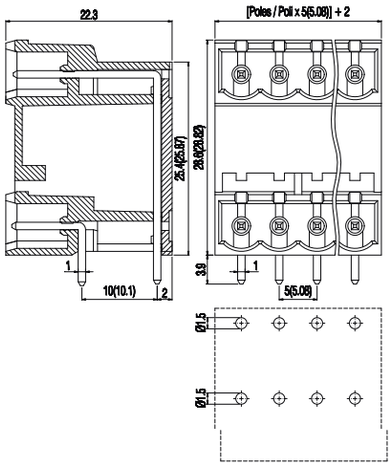

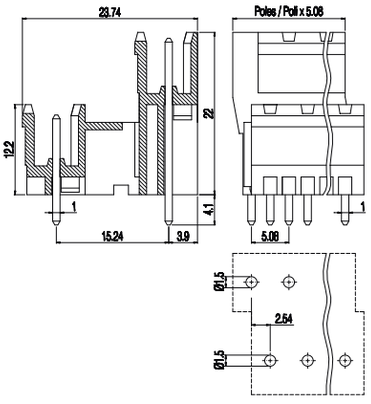

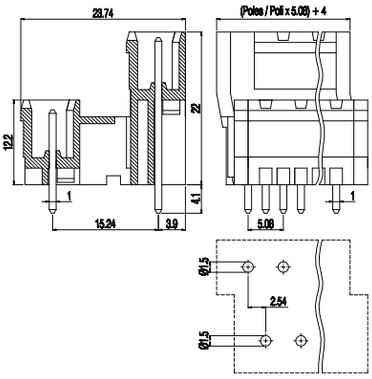

NOTE

① I prodotti a passo 7 / 7,62 / 10,16 sono configurazioni con componenti metallici rimossi da poli alterni per aumentarne le distanze;

② Per maggiori dettagli in merito ai limiti imposti dal gruppo di applicazione, consultare il file UL

- Disconnettere solo in assenza di tensione.

PLUG-IN
CONNECTORS

	PDSV VERSION / VERSIONE H	PDSV VERSION / VERSIONE H-P	PF VERSION / VERSIONE V
	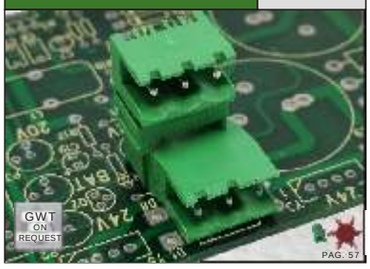		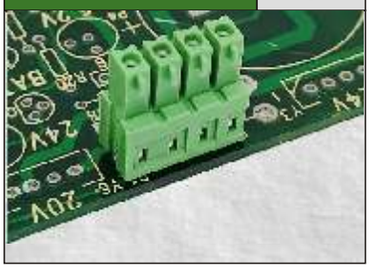
TECHNICAL DATA ① PITCH mm	5,08 *(10,16)*	5,08 *(10,16)*	3,5 / 3,81 *(7 / 7,62)*
② POLES	02÷03 *(01÷02)* — Modular Modulare	02÷03 *(01÷02)* — Modular - closed ended Modulare con pareti	02÷24 *(02÷12)* — Stackable Affiancabile
CURRENT	12A *(15A)*	12A *(15A)*	11A
VOLTAGE	250V *(500V)*	250V *(500V)*	160V *(400V)*
IMPULSE VOLTAGE	4 kV *(6 kV)*	4 kV *(6 kV)*	2.5kV *(6 kV)*
RECOMMENDED TORQUE	-	-	-
WIRE STRIPPING	-	-	-
MAX CONNECTING WIRES			
OPERATING TEMP.	-40°C ÷ +130°C	-40°C ÷ +130°C	-40°C ÷ +130°C

APPROVAL DATA									
APPROVALS	EN61984	EN61984	UL1059 C22-2 N°158	EN61984	EN61984	UL1059 C22-2 N°158	EN61984	EN61984	UL1059 C22-2 N°158
③ CURRENT	12A *(16A)*	12A *(15A)*	12A factory 12A field	12A *(16A)*	12A *(15A)*	12A factory 12A field	-	-	-
VOLTAGE	250V *(500V)*	250V *(500V)*	300V *(600V)*	250V *(500V)*	250V *(500V)*	300V *(600V)*	-	-	-
WIRE SECTION	-	-	-	-	-	-	-	-	-
TORQUE	-	-	-	-	-	-	-	-	-
FILE	CA02.04178	N.40005779	E178356	CA02.04178	N.40005779	E178356	-	-	-

MATERIALS			
HOUSING	PA - UL 94 V0	PA - UL 94 V0	PA - UL 94 V0
SCREW	- -	- -	- -
CLAMP	-	-	-
TERMINAL	Tin-plated copper alloy / Lega di rame stagnata	Tin-plated copper alloy / Lega di rame stagnata	Tin-plated copper alloy / Lega di rame stagnata

HOW TO ORDER

* Custom code (assigned by euroclamp)

Series Serie	Poles Poli		Pitch Passo		Version Versione		(*)		Colour Colore
PDSV	02÷N	-	5,08	-	H	-	*	-	#
PDSV	01÷N	-	10,16	-	H	-	*	-	#

Series Serie	Poles Poli		Pitch Passo		Version Versione		(*)		Colour Colore
PDSV	02÷N	-	5,08	-	H-P	-	*	-	#
PDSV	01÷N	-	10,16	-	H-P	-	*	-	#

Series Serie	Poles Poli		Pitch Passo		Version Versione		(*)		Colour Colore
PF	02÷24	-	3,5 / 3,81	-	V	-	*	-	#
PF	02÷12	-	7 / 7,62	-	V	-	*	-	#

COLOURS
To be specified just in case it differs from the standard

Standard	On request / Su richiesta					
GN	GY	BK	BL	RD	YL	OG

NOTE

① Products of pitches 7 / 7,62 / 10,16 are configurations with metal parts removed from alternating poles to increase spacings;

② Configurations of higher number of poles are obtainable composing modular versions.
In order to avoid interference mounting, the terminal row should be interrupted when the number of positions exceeds 30.

③ Please check the UL Online Directory for more details about applicable limited ratings.

- Only disconnect when under no load condition.

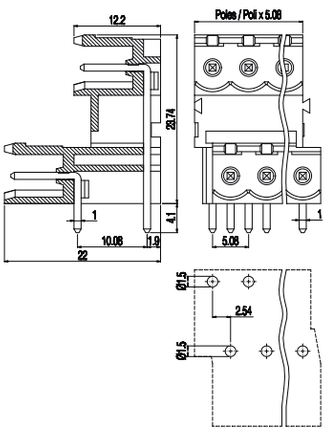

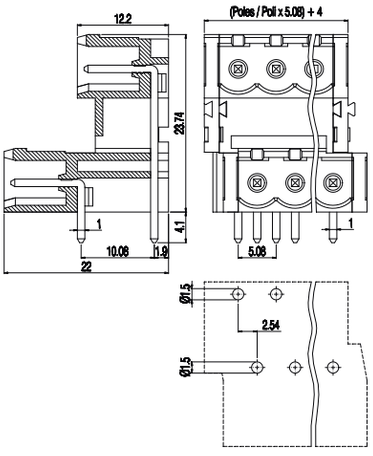

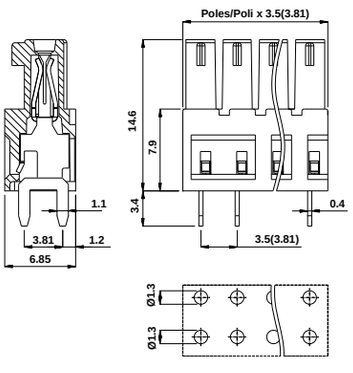

PF — VERSION / VERSIONE V-M

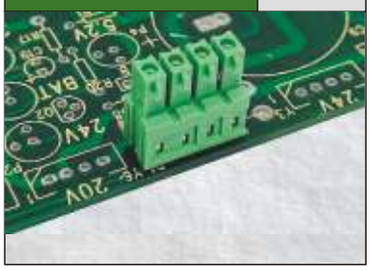

DATI TECNICI	
① PASSO mm	3,5 / 3,81 *(7 / 7,62)*
POLI	02÷24 *(01÷12)* — Modular / Modulare
CORRENTE	11A
TENSIONE	160V *(400V)*
TENSIONE D'IMPULSO	2.5kV *(6 kV)*
COPPIA CONSIGLIATA	-
SPELLATURA CAVO	-
CAVI CONNETTIBILI	
TEMP. DI ESERCIZIO	-40°C ÷ +130°C

DATI DI OMOLOGAZIONE	EN61984	VDE EN61984	cULus UL1059 C22-2 N°158
CORRENTE	-	-	-
② TENSIONE	-	-	-
SEZIONE CONDUTTORE	-	-	-
COPPIA	-	-	-
FILE	-	-	-

MATERIALI	
CORPO ISOLANTE	PA - UL 94 V0
VITE	-
MORSETTO	-
TERMINALE	Tin-plated copper alloy / Lega di rame stagnata

Series Serie	Poles Poli	Pitch Passo	Version Versione	(*)	Colour Colore
PF	02÷24	3,5 / 3,81	V-M	*	#
PF	02÷12	7 / 7,62	V-M	*	#

Standard: GN — On request / Su richiesta: GY BK BL RD YL OG

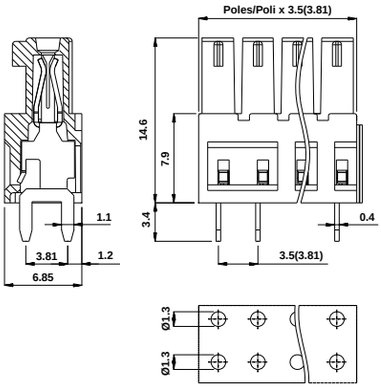

PF — VERSION / VERSIONE V-K



DATI TECNICI	
① PASSO mm	3,5 / 3,81 *(7 / 7,62)*
POLI	02÷22 *(02÷11)* — Threaded flange / Con flangia filettata
CORRENTE	11A
TENSIONE	160V *(400V)*
TENSIONE D'IMPULSO	2.5kV *(6 kV)*
COPPIA CONSIGLIATA	-
SPELLATURA CAVO	-
CAVI CONNETTIBILI	
TEMP. DI ESERCIZIO	-40°C ÷ +130°C

DATI DI OMOLOGAZIONE	EN61984	VDE EN61984	cULus UL1059 C22-2 N°158
CORRENTE	-	-	-
② TENSIONE	-	-	-
SEZIONE CONDUTTORE	-	-	-
COPPIA	-	-	-
FILE	-	-	-

MATERIALI	
CORPO ISOLANTE	PA - UL 94 V0
VITE	-
MORSETTO	-
TERMINALE	Tin-plated copper alloy / Lega di rame stagnata

Series Serie	Poles Poli	Pitch Passo	Version Versione	(*)	Colour Colore
PF	02÷22	3,5 / 3,81	V-K	*	#
PF	02÷11	7 / 7,62	V-K	*	#

Standard: GN — On request / Su richiesta: GY BK BL RD YL OG

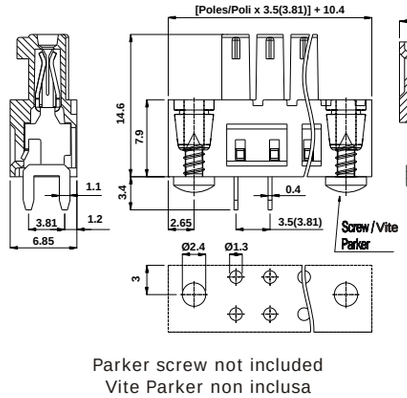

Parker screw not included
Vite Parker non inclusa
ISO1481-ST 2,2x4,5(6,5) C

M2,5 flange threading
Flangia filettata M2,5

PF — VERSION / VERSIONE H

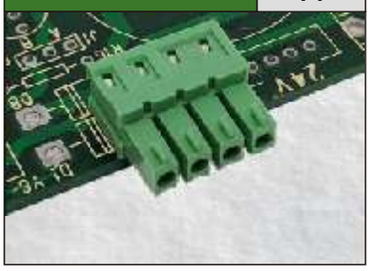

DATI TECNICI	
① PASSO mm	3,5 / 3,81 *(7 / 7,62)*
POLI	02÷24 *(02÷12)* — Stackable / Affiancabile
CORRENTE	11A
TENSIONE	160V *(400V)*
TENSIONE D'IMPULSO	2.5kV *(6 kV)*
COPPIA CONSIGLIATA	-
SPELLATURA CAVO	-
CAVI CONNETTIBILI	
TEMP. DI ESERCIZIO	-40°C ÷ +130°C

DATI DI OMOLOGAZIONE	EN61984	VDE EN61984	cULus UL1059 C22-2 N°158
CORRENTE	-	-	-
② TENSIONE	-	-	-
SEZIONE CONDUTTORE	-	-	-
COPPIA	-	-	-
FILE	-	-	-

MATERIALI	
CORPO ISOLANTE	PA - UL 94 V0
VITE	-
MORSETTO	-
TERMINALE	Tin-plated copper alloy / Lega di rame stagnata

Series Serie	Poles Poli	Pitch Passo	Version Versione	(*)
PF	02÷24	3,5 / 3,81	H	*
PF	02÷24	7 / 7,62	H	*

Standard: GN — On request / Su richiesta: GY BK BL RD YL OG

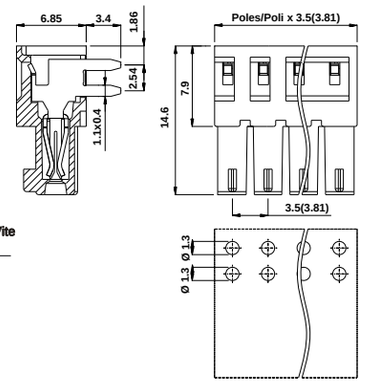

COME ORDINARE

* Codice personalizzazione (definito da euroclamp)

COLORI

Specificare solo se diverso dallo standard

NOTE

① I prodotti a passo 7 / 7,62 / 10,16 sono configurazioni con componenti metallici rimossi da poli alterni per aumentarne le distanze;

② Per maggiori dettagli in merito ai limiti imposti dal gruppo di applicazione, consultare il file UL

- Disconnettere solo in assenza di tensione.

PLUG-IN
CONNECTORS

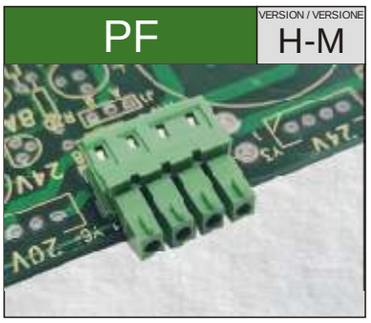

PF — VERSION / VERSIONE H-M

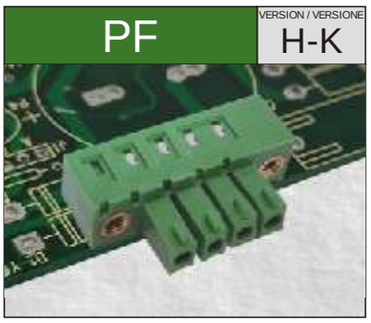

PF — VERSION / VERSIONE H-K

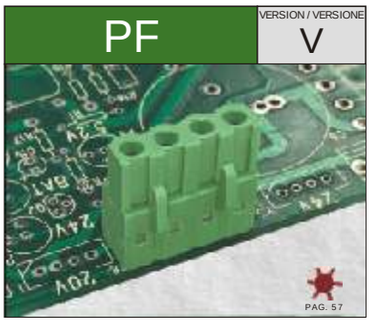

PF — VERSION / VERSIONE V

PAG. 57

TECHNICAL DATA	H-M	H-K	V
① PITCH mm	3,5 / 3,81 *(7 / 7,62)*	3,5 / 3,81 *(7 / 7,62)*	5,08 *(10,16)*
② POLES	02÷24 *(01÷12)* — Modular / Modulare	02÷22 *(02÷11)* — Threaded flange / Con flangia filettata	02÷12 *(02÷06)* — Stackable / Affiancabile
CURRENT	11A	11A	16A
VOLTAGE	160V *(400V)*	160V *(400V)*	250V *(500V)*
IMPULSE VOLTAGE	2.5kV *(6 kV)*	2.5kV *(6 kV)*	4 kV *(6 kV)*
RECOMMENDED TORQUE	-	-	-
WIRE STRIPPING	-	-	-
MAX CONNECTING WIRES			
OPERATING TEMP.	-40°C ÷ +130°C	-40°C ÷ +105°C	-40°C ÷ +130°C

APPROVAL DATA	H-M			H-K			V		
APPROVALS	EN61984	EN61984	UL1059 C22-2 N°158	EN61984	EN61984	UL1059 C22-2 N°158	EN61984	EN61984	UL1059 C22-2 N°158
③ CURRENT	-	-	-	-	-	-	-	-	22A factory 20A field
③ VOLTAGE	-	-	-	-	-	-	-	-	300V *(600V)*
③ WIRE SECTION	-	-	-	-	-	-	-	-	-
③ TORQUE	-	-	-	-	-	-	-	-	-
③ FILE	-	-	-	-	-	-	-	-	E178356

MATERIALS	H-M	H-K	V
HOUSING	PA - UL 94 V0	PA - UL 94 V0	PA - UL 94 V0
SCREW	- -	- -	- -
CLAMP	-	-	-
TERMINAL	Tin-plated copper alloy / Lega di rame stagnata	Tin-plated copper alloy / Lega di rame stagnata	Tin-plated copper alloy / Lega di rame stagnata

HOW TO ORDER

* Custom code (assigned by euroclamp)

Series / Serie	Poles / Poli		Pitch / Passo		Version / Versione	(*)		Colour / Colore
PF	02÷24	-	3,5/3,81	-	H-M	*	-	#
PF	02÷12	-	7/7,62	-	H-M	*	-	#

Series / Serie	Poles / Poli		Pitch / Passo		Version / Versione	(*)		Colour / Colore
PF	02÷22	-	3,5/3,81	-	H-K	*	-	#
PF	02÷11	-	7/7,62	-	H-K	*	-	#

Series / Serie	Poles / Poli		Pitch / Passo		Version / Versione	(*)		Colour / Colore
PF	02÷12	-	5,08	-	V	*	-	#
PF	02÷06	-	10,16	-	V	*	-	#

COLOURS

To be specified just in case it differs from the standard

Standard	On request / Su richiesta					
GN	GY	BK	BL	RD	YL	OG

NOTE

① Products of pitches 7 / 7,62 / 10,16 are configurations with metal parts removed from alternating poles to increase spacings;

② Configurations of higher number of poles are obtainable composing modular versions.
In order to avoid interference mounting, the terminal row should be interrupted when the number of positions exceeds 30.

③ Please check the UL Online Directory for more details about applicable limited ratings

- Only disconnect when under no load condition..

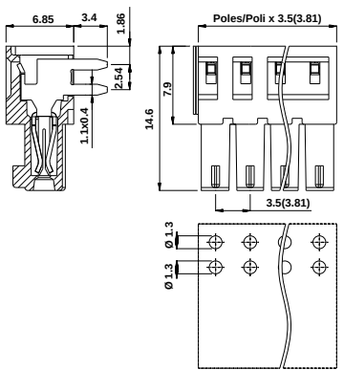

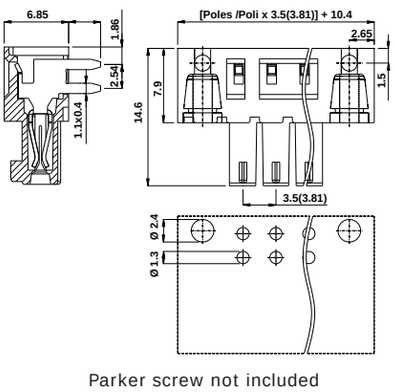

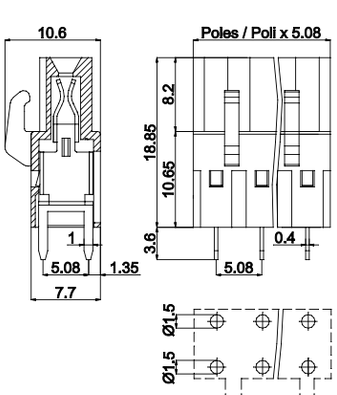

Parker screw not included
Vite Parker non inclusa
ISO1481-ST 2,2x4,5(6,5) C

M2,5 flange threading
Flangia filettata M2,5

PF V-M

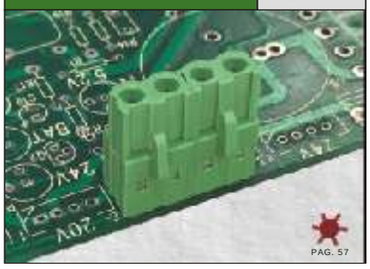

PF V-K

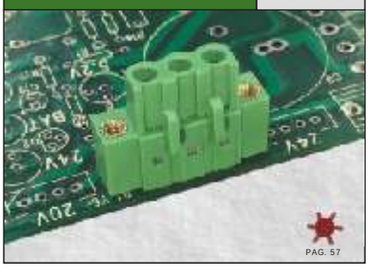

PF H



DATI TECNICI	PF V-M	PF V-K	PF H
① PASSO mm	5,08 *(10,16)*	5,08 *(10,16)*	5,08 *(10,16)*
② POLI	02÷12 *(01÷06)*	02÷12 *(02÷06)*	02÷12 *(02÷06)*
	Modular Modulare	Threaded flange Con flangia filettata	Stackable Affiancabile
CORRENTE	16A	16A	16A
TENSIONE	250V *(500V)*	250V *(500V)*	250V *(500V)*
TENSIONE D'IMPULSO	4 kV *(6 kV)*	4 kV *(6 kV)*	4 kV *(6 kV)*
COPPIA CONSIGLIATA	-	-	-
SPELLATURA CAVO	-	-	-
CAVI CONNETTIBILI			
TEMP. DI ESERCIZIO	-40°C ÷ +130°C	-40°C ÷ +130°C	-40°C ÷ +130°C

DATI DI OMOLOGAZIONE	PF V-M	PF V-K	PF H
OMOLOGAZIONI	EN61984 / EN61984 / UL1059 C22-2 N°158	EN61984 / EN61984 / UL1059 C22-2 N°158	EN61984 / EN61984 / UL1059 C22-2 N°158
CORRENTE	- / - / 22A factory 20A field	- / - / 22A factory 20A field	- / - / 22A factory 20A field
③ TENSIONE	- / - / 300V *(600V)*	- / - / 300V *(600V)*	- / - / 300V *(600V)*
SEZIONE CONDUTTORE	- / - / -	- / - / -	- / - / -
COPPIA	- / - / -	- / - / -	- / - / -
FILE	- / - / E178356	- / - / E178356	- / - / E178356

MATERIALI	PF V-M	PF V-K	PF H
CORPO ISOLANTE	PA - UL 94 V0	PA - UL 94 V0	PA - UL 94 V0
VITE	- / -	- / -	- / -
MORSETTO	-	-	-
TERMINALE	Tin-plated copper alloy / Lega di rame stagnata	Tin-plated copper alloy / Lega di rame stagnata	Tin-plated copper alloy / Lega di rame stagnata

COME ORDINARE

Series Serie	Poles Poli	Pitch Passo	Version Versione	(*)	Colour Colore
PF	02÷N	5,08	V-M	*	#
PF	01÷N	10,16	V-M	*	#

Standard: GN — On request / Su richiesta: GY BK BL RD YL OG

Series Serie	Poles Poli	Pitch Passo	Version Versione	(*)	Colour Colore
PF	02÷12	5,08	V-K	*	#
PF	02÷06	10,16	V-K	*	#

Standard: GN — On request / Su richiesta: GY BK BL RD YL OG

Series Serie	Poles Poli	Pitch Passo	Version Versione	(*)	Colour Colore
PF	02÷12	5,08	H	*	#
PF	02÷06	10,16	H	*	#

Standard: GN — On request / Su richiesta: GY BK BL RD YL OG

COME ORDINARE

* Codice personalizzazione (definito da euroclamp)

COLORI

Specificare solo se diverso dallo standard

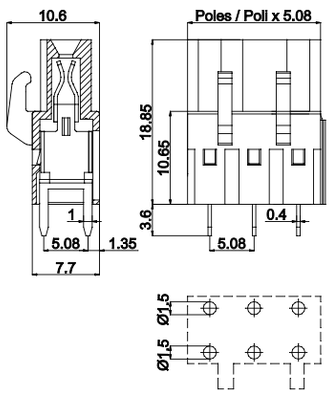

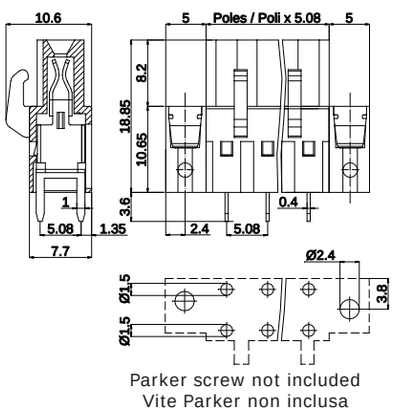

Parker screw not included
Vite Parker non inclusa
ISO1481-ST 2,2x4,5(6,5) C

M2,5 flange threading
Flangia filettata M2,5

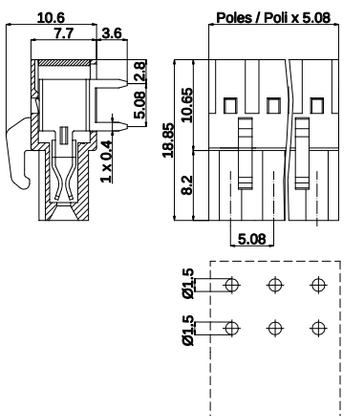

NOTE

① I prodotti a passo 7 / 7,62 / 10,16 sono configurazioni con componenti metallici rimossi da poli alterni per aumentarne le distanze;

② Configurazioni con un numero maggiore di poli sono ottenibili componendo le versioni modulari.
Per evitare interferenze di montaggio occorre prevedere un'interruzione della morsettiera quando il numero dei poli è superiore a 30.

③ Per maggiori dettagli in merito ai limiti imposti dal gruppo di applicazione, consultare il file UL

- Disconnettere solo in assenza di tensione.

PLUG-IN
CONNECTORS

PF	VERSION / VERSIONE H-M	PF	VERSION / VERSIONE H-K	PF	VERSION / VERSIONE V
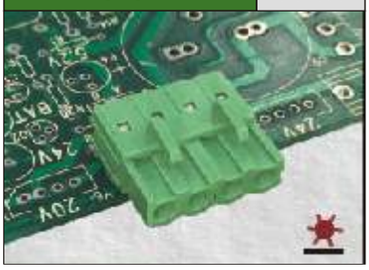		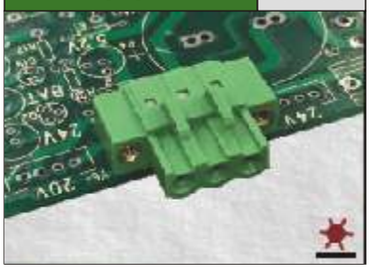			

TECHNICAL DATA	PF H-M	PF H-K	PF V
① PITCH mm	5,08 *(10,16)*	5,08 *(10,16)*	7,62 *(15,24)*
② POLES	02÷12 *(01÷06)* Modular Modulare	02÷12 *(02÷06)* Threaded flange Con flangia filettata	02÷08 *(02÷04)* Stackable Affiancabile
CURRENT	16A	16A	16A
VOLTAGE	250V *(500V)*	250V *(500V)*	500V *(1000V)*
IMPULSE VOLTAGE	4 kV *(6 kV)*	4 kV *(6 kV)*	6 kV *(8 kV)*
RECOMMENDED TORQUE	-	-	-
WIRE STRIPPING	-	-	-
MAX CONNECTING WIRES			
OPERATING TEMP.	-40°C ÷ +130°C	-40°C ÷ +130°C	-40°C ÷ +130°C

APPROVAL DATA	PF H-M	PF H-K	PF V
APPROVALS	EN61984 / EN61984 / UL1059 C22-2 N°158	EN61984 / EN61984 / UL1059 C22-2 N°158	EN61984 / EN61984 / UL1059 C22-2 N°158
③ CURRENT	- / - / 22A factory 20A field	- / - / 22A factory 20A field	- / - / 22A factory 20A field
VOLTAGE	- / - / 300V *(600V)*	- / - / 300V *(600V)*	- / - / 300V *(600V)*
WIRE SECTION	- / - / -	- / - / -	- / - / -
TORQUE	- / - / -	- / - / -	- / - / -
FILE	- / - / E178356	- / - / E178356	- / - / E178356

MATERIALS	PF H-M	PF H-K	PF V
HOUSING	PA - UL 94 V0	PA - UL 94 V0	PA - UL 94 V0
SCREW	- -	- -	- -
CLAMP	-	-	-
TERMINAL	Tin-plated copper alloy / Lega di rame stagnata	Tin-plated copper alloy / Lega di rame stagnata	Tin-plated copper alloy / Lega di rame stagnata

HOW TO ORDER

* Custom code (assigned by euroclamp)

Series Serie	Poles Poli		Pitch Passo	Version Versione	(*)	Colour Colore
PF	02÷N	-	5,08	- H-M -	*	- #
PF	02÷N	-	10,16	- H-M -	*	- #

Series Serie	Poles Poli		Pitch Passo	Version Versione	(*)	Colour Colore
PF	02÷12	-	5,08	- H-K -	*	- #
PF	02÷06	-	10,16	- H-K -	*	- #

Series Serie	Poles Poli		Pitch Passo	Version Versione	(*)	Colour Colore
PF	02÷08	-	7,62	- V -	*	- #
PF	02÷04	-	15,24	- V -	*	- #

COLOURS
To be specified just in case it differs from the standard

Standard	On request / Su richiesta					
GN	GY	BK	BL	RD	YL	OG

NOTE

① Products of pitches 10,16 / 15,24 are configurations with metal parts removed from alternating poles to increase spacings;

② Configurations of higher number of poles are obtainable composing modular versions.
In order to avoid interference mounting, the terminal row should be interrupted when the number of positions exceeds 30.

③ Please check the UL Online Directory for more details about applicable limited ratings

- Only disconnect when under no load condition..

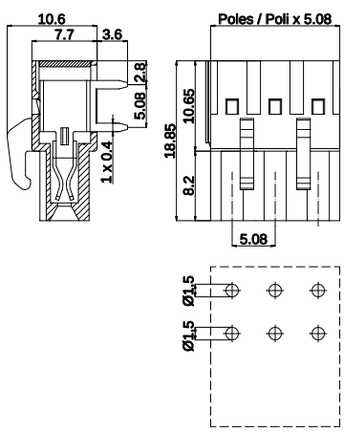

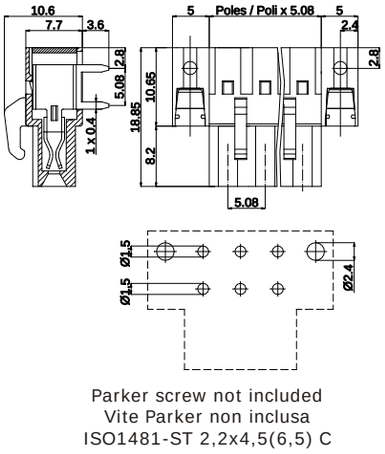

Parker screw not included
Vite Parker non inclusa
ISO1481-ST 2,2x4,5(6,5) C

M2,5 flange threading
Flangia filettata M2,5

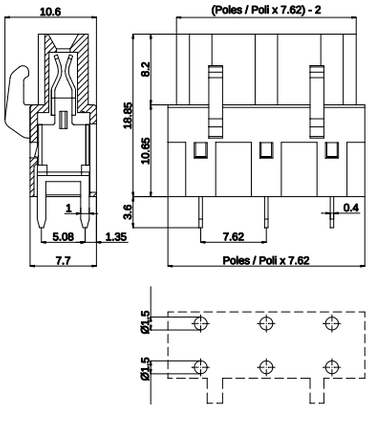

PF	VERSION / VERSIONE V-M	PF	VERSION / VERSIONE V-K	PF	VERSION / VERSIONE H		
				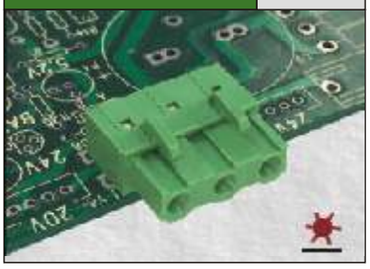			
7,62 *(15,24)*		7,62 *(15,24)*		7,62 *(15,24)*		① PASSO	mm
02÷08 *(01÷04)*	Modular Modulare	02÷08 *(02÷04)*	Threaded flange Con flangia filettata	02÷08 *(02÷04)*	Stackable Affiancabile	② POLI	
16A		16A		16A		CORRENTE	
500V *(1000V)*		500V *(1000V)*		500V *(1000V)*		TENSIONE	
6 kV *(8 kV)*		6 kV *(8 kV)*		6 kV *(8 kV)*		TENSIONE D'IMPULSO	
-		-		-		COPPIA CONSIGLIATA	
-		-		-		SPELLATURA CAVO	
						CAVI CONNETTIBILI	
-40°C ÷ +130°C		-40°C ÷ +130°C		-40°C ÷ +130°C		TEMP. DI ESERCIZIO	

DATI TECNICI

EN61984	EN61984	UL1059 C22-2 N°158	EN61984	EN61984	UL1059 C22-2 N°158	EN61984	EN61984	UL1059 C22-2 N°158	OMOLOGAZIONI
-	-	22A factory 20A field	-	-	22A factory 20A field	-	-	22A factory 20A field	CORRENTE
-	-	300V *(600V)*	-	-	300V *(600V)*	-	-	300V *(600V)*	③ TENSIONE
-	-	-	-	-	-	-	-	-	SEZIONE CONDUTTORE
-	-	-	-	-	-	-	-	-	COPPIA
-	-	E178356	-	-	E178356	-	-	E178356	FILE

DATI DI OMOLOGAZIONE

PA - UL 94 V0	PA - UL 94 V0	PA - UL 94 V0	CORPO ISOLANTE
- -	- -	- -	VITE
-	-	-	MORSETTO
Tin-plated copper alloy / Lega di rame stagnata	Tin-plated copper alloy / Lega di rame stagnata	Tin-plated copper alloy / Lega di rame stagnata	TERMINALE

MATERIALI

Series Serie	Poles Poli		Pitch Passo	Version Versione	(*)	Colour Colore	
PF	02÷N	-	7,62	- V-M	- *	- #	
PF	01÷N	-	15,24	- V-M	- *	- #	

Standard: GN — On request / Su richiesta: GY BK BL RD YL OG

Series Serie	Poles Poli		Pitch Passo	Version Versione	(*)	Colour Colore	
PF	02÷08	-	7,62	- V-K	- *	- #	
PF	02÷04	-	15,24	- V-K	- *	- #	

Standard: GN — On request / Su richiesta: GY BK BL RD YL OG

Series Serie	Poles Poli		Pitch Passo	Version Versione	(*)	Colour Colore	
PF	02÷08	-	7,62	- H	- *	- #	
PF	02÷04	-	15,24	- H	- *	- #	

Standard: GN — On request / Su richiesta: GY BK BL RD YL OG

COME ORDINARE

* Codice personalizzazione (definito da euroclamp)

COLORI

Specificare solo se diverso dallo standard

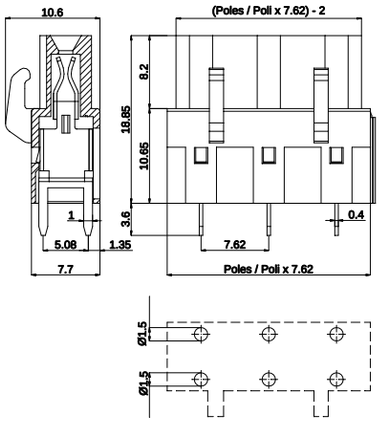

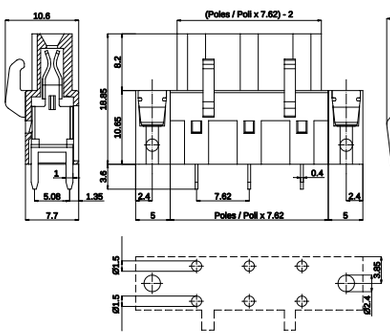

Parker screw not included
Vite Parker non inclusa
ISO1481-ST 2,2x4,5(6,5) C

M2,5 flange threading
Flangia filettata M2,5

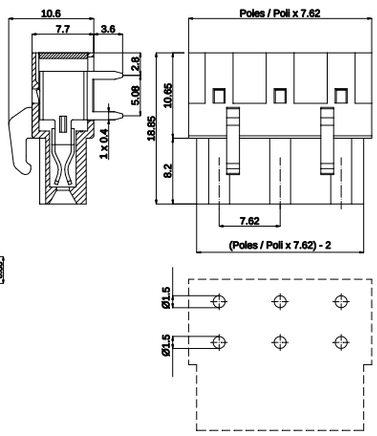

NOTE

① I prodotti a passo 10,16 / 15,24 sono configurazioni con componenti metallici rimossi da poli alterni per aumentarne le distanze;

② Configurazioni con un numero maggiore di poli sono ottenibili componendo le versioni modulari.
Per evitare interferenze di montaggio occorre prevedere un'interruzione della morsettiera quando il numero dei poli è superiore a 30.

③ Per maggiori dettagli in merito ai limiti imposti dal gruppo di applicazione, consultare il file UL

- Disconnettere solo in assenza di tensione.

PLUG-IN
CONNECTORS

	PF H-M	PF H-K	PRF
	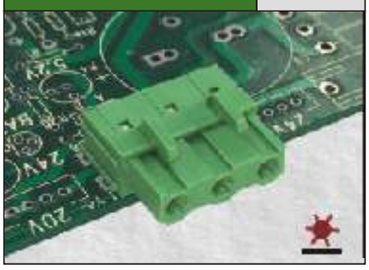	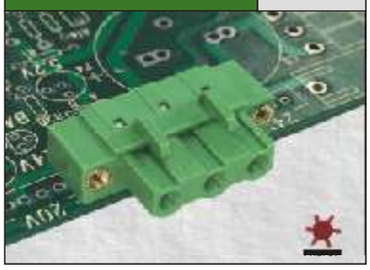	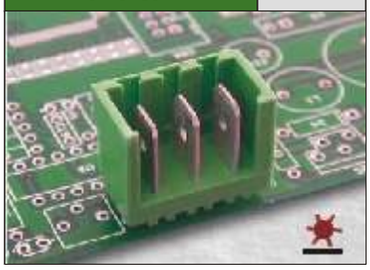
① PITCH mm	7,62 *(15,24)*	7,62 *(15,24)*	5,08 / 7,62
② POLES	02÷08 *(01÷04)* Modular Modulare	02÷08 *(01÷04)* Threaded flange Con flangia filettata	02÷05 / 02÷04
CURRENT	16A	16A	24A
VOLTAGE	500V *(1000V)*	500V *(1000V)*	250V / 400V
IMPULSE VOLTAGE	6 kV *(8 kV)*	6 kV *(8 kV)*	4 kV
TERMINAL SIZE	-	-	6,3 mm
WIRE STRIPPING	-	-	-
MAX CONNECTING WIRES			2.5 mm² 14AWG Stranded / Solid Flessibile / Rigido
OPERATING TEMP.	-40°C ÷ +130°C	-40°C ÷ +130°C	-40°C ÷ +130°C

APPROVAL DATA	EN61984	EN61984	UL1059 C22-2 N°158
APPROVALS			
CURRENT ③	-	-	22A factory 20A field
VOLTAGE ③	-	-	300V *(600V)*
WIRE SECTION	-	-	-
TORQUE	-	-	-
FILE	-	-	E178356

MATERIALS	PF H-M	PF H-K	PRF
HOUSING	PA - UL 94 V0	PA - UL 94 V0	PA - UL 94 V0
SCREW	- -	- -	- -
CLAMP	-	-	-
TERMINAL	Tin-plated copper alloy / Lega di rame stagnata	Tin-plated copper alloy / Lega di rame stagnata	Tin-plated copper alloy / Lega di rame stagnata

HOW TO ORDER

* Custom code (assigned by euroclamp)

Series Serie	Poles Poli		Pitch Passo		Version Versione	(*)	Colour Colore
PF	02÷N	-	7,62	-	H-M	- * -	#
PF	01÷N	-	15,24	-	H-M	- * -	#

Series Serie	Poles Poli		Pitch Passo		Version Versione	(*)	Colour Colore
PF	02÷N	-	7,62	-	H-K	- * -	#
PF	01÷N	-	15,24	-	H-K	- * -	#

Series Serie	Poles Poli		Pitch Passo		Version Versione	(*)	Colour Colore
PRF	02÷05	-	5,08	-	V-D68	- * -	#
PRF	02÷04	-	7,62	-	V-D68	- * -	#

COLOURS

To be specified just in case it differs from the standard

Standard	On request / Su richiesta					
GN	GY	BK	BL	RD	YL	OG

NOTE

① Products of pitches 15,24 are configurations with metal parts removed from alternating poles to increase spacings;

② Configurations of higher number of poles are obtainable composing modular versions.
In order to avoid interference mounting, the terminal row should be interrupted when the number of positions exceeds 30.

③ Please check the UL Online Directory for more details about applicable limited ratings

- Only disconnect when under no load condition..

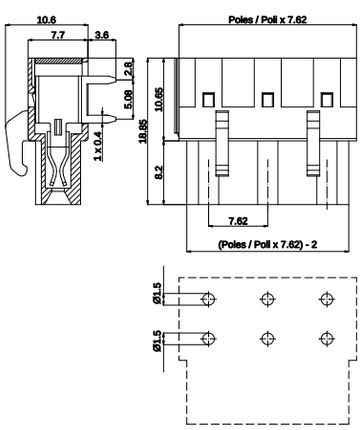

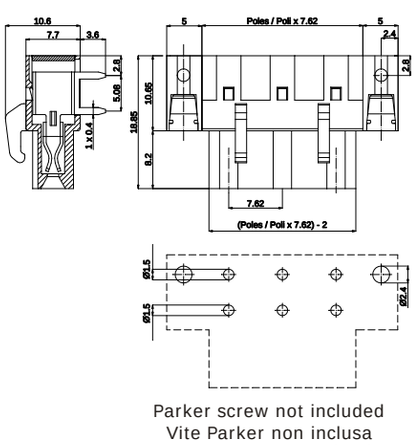

Parker screw not included
Vite Parker non inclusa
ISO1481-ST 2,2x4,5(6,5) C

M2,5 flange threading
Flangia filettata M2,5

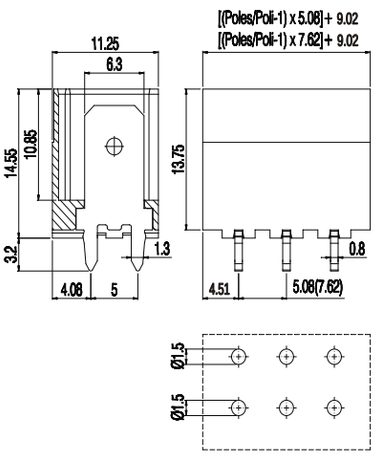

PVSF

SINGLE PIN / PIN SINGOLO



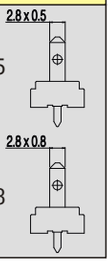

5	7,5	10	12,5	15
02÷30	02÷20	02÷15	02÷12	02÷10
17,5A				
250V	400V	630V	800V	1000V
4 kV	6 kV		8 kV	
2,8 x 0,5mm / 2,8 x 0,8mm				
1.5mm² 16AWG Stranded / Solid Flessibile / Rigido				
-40°C ÷ +130°C				

EN61984	EN61984	UL1059 C22-2 N°158
-	-	10A factory 5A field
-	-	300V 600V
-	-	-
-	-	-
-	-	E178356

PA - UL 94 V0

-

Tin-plated copper alloy / Lega di rame stagnata

Series Serie	Poles Poli		Pitch Passo		Version Versione		(*)		Colour Colore
PVSF	02÷30	-	5	-	V-S25 / V-S28	-	*	-	#
PVSF	02÷20	-	7,5	-	V-S25 / V-S28	-	*	-	#
PVSF	02÷15	-	10	-	V-S25 / V-S28	-	*	-	#
PVSF	02÷12	-	12,5	-	V-S25 / V-S28	-	*	-	#
PVSF	02÷10	-	15	-	V-S25 / V-S28	-	*	-	#

Standard: BK

On request / Su richiesta: GY GN RD YL OG

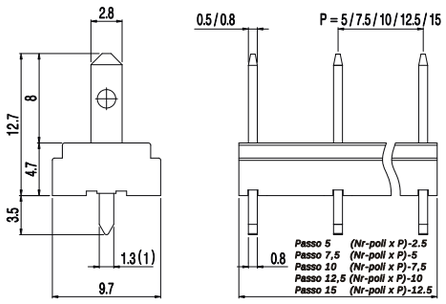

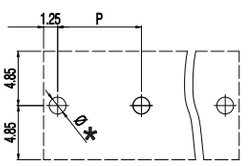

* *For pin 1.3x0.8 = Ø1.7*
For pin 1.0x0.8 = Ø1.5

PVSF

DOUBLE PIN / PIN DOPPIO



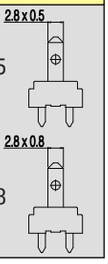

5	7,5	10	12,5	15
02÷30	02÷20	02÷15	02÷12	02÷10
17,5A				
250V	400V	630V	800V	1000V
4 kV	6 kV		8 kV	
2,8 x 0,5mm / 2,8 x 0,8mm				
1.5mm² 16AWG Stranded / Solid Flessibile / Rigido				
-40°C ÷ +130°C				

EN61984	EN61984	UL1059 C22-2 N°158
-	-	10A factory 5A field
-	-	300V 600V
-	-	-
-	-	-
-	-	E178356

PA - UL 94 V0

-

Tin-plated copper alloy / Lega di rame stagnata

Series Serie	Poles Poli		Pitch Passo		Version Versione		(*)		Colour Colore
PVSF	02÷30	-	5	-	V-D25 / V-D28	-	*	-	#
PVSF	02÷20	-	7,5	-	V-D25 / V-D28	-	*	-	#
PVSF	02÷15	-	10	-	V-D25 / V-D28	-	*	-	#
PVSF	02÷12	-	12,5	-	V-D25 / V-D28	-	*	-	#
PVSF	02÷10	-	15	-	V-D25 / V-D28	-	*	-	#

Standard: BK

On request / Su richiesta: GY GN RD YL OG

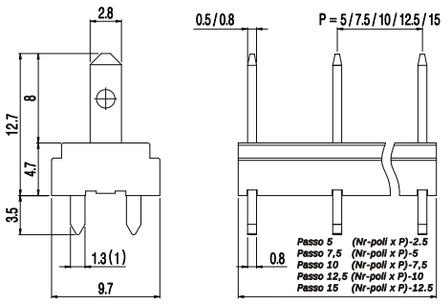

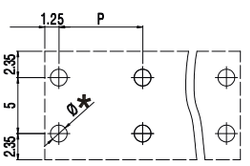

* *For pin 1.3x0.8 = Ø1.7*
For pin 1.0x0.8 = Ø1.5

CONNETTORI ESTRAIBILI

Fast-on



DATI TECNICI	PASSO	mm
	POLI	
	CORRENTE	
	TENSIONE	
	TENSIONE D'IMPULSO	
	DIMENSIONE TERMINALE	
	CAVI CONNETTIBILI	
	TEMP. DI ESERCIZIO	

DATI DI OMOLOGAZIONE	OMOLOGAZIONI	
	CORRENTE	
	TENSIONE	
	SEZIONE CONDUTTORE	
	COPPIA	
	FILE	

MATERIALI	CORPO ISOLANTE
	MORSETTO
	TERMINALE

COME ORDINARE

* Codice personalizzazione (definito da euroclamp)

COLORI

Specificare solo se diverso dallo standard

NOTE

(1) Per maggiori dettagli in merito ai limiti imposti dal gruppo di applicazione, consultare il file UL.

- Disconnettere solo in assenza di tensione.

PLUG-IN CONNECTORS

Fast-on



PVSF — SINGLE PIN / PIN SINGOLO



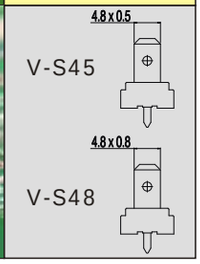

PVSF — DOUBLE PIN / PIN DOPPIO



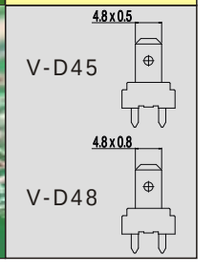

TECHNICAL DATA

① PITCH (mm)	5	7,5	10	12,5	15
② POLES	02÷30	02÷20	02÷15	02÷12	02÷10
CURRENT	24A				
VOLTAGE	250V	400V	630V	800V	1000V
IMPULSE VOLTAGE	4 kV	6 kV		8 kV	
TERMINAL SIZE	4,8 x 0,5mm / 4,8 x 0,8mm				
WIRE STRIPPING	2.5mm² 14AWG — Stranded / Solid Flessibile / Rigido				
MAX CONNECTING WIRES	-40°C ÷ +130°C				
OPERATING TEMP.					

① PITCH (mm)	5	7,5	10	12,5	15
② POLES	02÷30	02÷20	02÷15	02÷12	02÷10
CURRENT	24A				
VOLTAGE	250V	400V	630V	800V	1000V
IMPULSE VOLTAGE	4 kV	6 kV		8 kV	
TERMINAL SIZE	4,8 x 0,5mm / 4,8 x 0,8mm				
WIRE STRIPPING	2.5mm² 14AWG — Stranded / Solid Flessibile / Rigido				
MAX CONNECTING WIRES	-40°C ÷ +130°C				
OPERATING TEMP.					

APPROVAL DATA

APPROVALS	EN61984	EN61984	cULus UL1059 C22-2 N°158
CURRENT	-	-	18A factory 15A field
③ VOLTAGE	-	-	300V 600V
WIRE SECTION	-	-	-
TORQUE	-	-	-
FILE	-	-	E178356

APPROVALS	EN61984	EN61984	cULus UL1059 C22-2 N°158
CURRENT	-	-	18A factory 15A field
③ VOLTAGE	-	-	300V 600V
WIRE SECTION	-	-	-
TORQUE	-	-	-
FILE	-	-	E178356

MATERIALS

HOUSING	PA - UL 94 V0
SCREW	-
CLAMP	Tin-plated copper alloy / Lega di rame stagnata
TERMINAL	

HOUSING	PA - UL 94 V0
SCREW	-
CLAMP	Tin-plated copper alloy / Lega di rame stagnata
TERMINAL	

HOW TO ORDER

* Custom code (assigned by euroclamp)

Series Serie	Poles Poli		Pitch Passo		Version Versione		(*)		Colour Colore
PVSF	02÷30	-	5	-	V-S45 / V-S48	-	*	-	#
PVSF	02÷20	-	7,5	-	V-S45 / V-S48	-	*	-	#
PVSF	02÷15	-	10	-	V-S45 / V-S48	-	*	-	#
PVSF	02÷12	-	12,5	-	V-S45 / V-S48	-	*	-	#
PVSF	02÷10	-	15	-	V-S45 / V-S48	-	*	-	#

Series Serie	Poles Poli		Pitch Passo		Version Versione		(*)		Colour Colore
PVSF	02÷30	-	5	-	V-D45 / V-D48	-	*	-	#
PVSF	02÷20	-	7,5	-	V-D45 / V-D48	-	*	-	#
PVSF	02÷15	-	10	-	V-D45 / V-D48	-	*	-	#
PVSF	02÷12	-	12,5	-	V-D45 / V-D48	-	*	-	#
PVSF	02÷10	-	15	-	V-D45 / V-D48	-	*	-	#

COLOURS

To be specified just in case it differs from the standard

Standard	On request / Su richiesta				
BK	GY	GN	RD	YL	OG

Standard	On request / Su richiesta				
BK	GY	GN	RD	YL	OG

NOTE

① Products of pitches 7 / 7,62 / 10 / 10,16 are configurations with metal parts removed from alternating poles to increase spacings;

② Configurations of higher number of poles are obtainable composing modular versions.
In order to avoid interference mounting, the terminal row should be interrupted when the number of positions exceeds 30.

③ Please check the UL Online Directory for more details about applicable limited ratings

- Only disconnect when under no load condition..

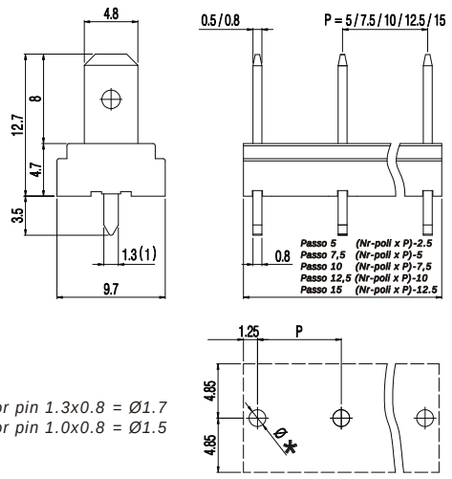

* *For pin 1.3x0.8 = Ø1.7*
For pin 1.0x0.8 = Ø1.5

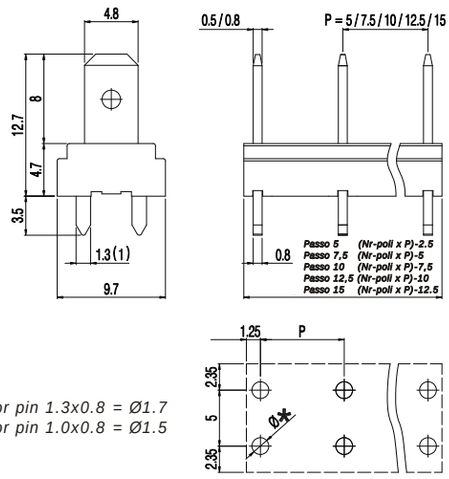

* *For pin 1.3x0.8 = Ø1.7*
For pin 1.0x0.8 = Ø1.5

PVSF

SINGLE PIN / PIN SINGOLO



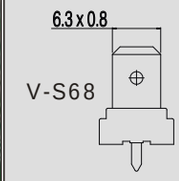

PVSF

DOUBLE PIN / PIN DOPPIO



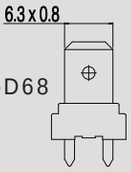

CONNETTORI ESTRAIBILI

Fast-on

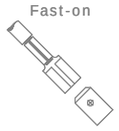

PASSO mm	5	7,5	10	12,5	15
POLI	02÷30	02÷20	02÷15	02÷12	02÷10
CORRENTE	24A				
TENSIONE	250V	400V	630V	800V	1000V
TENSIONE D'IMPULSO	4 kV	6 kV		8 kV	
DIMENSIONE TERMINALE	6,3 x 0,8mm				
CAVI CONNETTIBILI	2.5mm² 14AWG Stranded / Solid Flessibile / Rigido				
TEMP. DI ESERCIZIO	-40°C ÷ +130°C				

DATI TECNICI

PASSO mm	5	7,5	10	12,5	15
POLI	02÷30	02÷20	02÷15	02÷12	02÷10
CORRENTE	24A				
TENSIONE	250V	400V	630V	800V	1000V
TENSIONE D'IMPULSO	4 kV	6 kV		8 kV	
DIMENSIONE TERMINALE	6,3 x 0,8mm				
CAVI CONNETTIBILI	2.5mm² 14AWG Stranded / Solid Flessibile / Rigido				
TEMP. DI ESERCIZIO	-40°C ÷ +130°C				

OMOLOGAZIONI	EN61984	EN61984	UL1059 C22-2 N°158
CORRENTE	-	-	18A factory 15A field
① TENSIONE	-	-	300V 600V
SEZIONE CONDUTTORE	-	-	-
COPPIA	-	-	-
FILE	-	-	E178356

DATI DI OMOLOGAZIONE

OMOLOGAZIONI	EN61984	EN61984	UL1059 C22-2 N°158
CORRENTE	-	-	18A factory 15A field
① TENSIONE	-	-	300V 600V
SEZIONE CONDUTTORE	-	-	-
COPPIA	-	-	-
FILE	-	-	E178356

DATI DI OMOLOGAZIONE

MATERIALI		
CORPO ISOLANTE	PA - UL 94 V0	
MORSETTO	-	
TERMINALE	Tin-plated copper alloy / Lega di rame stagnata	

MATERIALI		
CORPO ISOLANTE	PA - UL 94 V0	
MORSETTO	-	
TERMINALE	Tin-plated copper alloy / Lega di rame stagnata	

Series Serie	Poles Poli	Pitch Passo	Version Versione	(*)	Colour Colore
PVSF	02÷30	5	V-S68	*	#
PVSF	02÷20	7,5	V-S68	*	#
PVSF	02÷15	10	V-S68	*	#
PVSF	02÷12	12,5	V-S68	*	#
PVSF	02÷10	15	V-S68	*	#

Standard: BK

On request / Su richiesta: GY GN RD YL OG

Series Serie	Poles Poli	Pitch Passo	Version Versione	(*)	Colour Colore
PVSF	02÷30	5	V-D68	*	#
PVSF	02÷20	7,5	V-D68	*	#
PVSF	02÷15	10	V-D68	*	#
PVSF	02÷12	12,5	V-D68	*	#
PVSF	02÷10	15	V-D68	*	#

Standard: BK

On request / Su richiesta: GY GN RD YL OG

COME ORDINARE

* Codice personalizzazione (definito da euroclamp)

COLORI

Specificare solo se diverso dallo standard

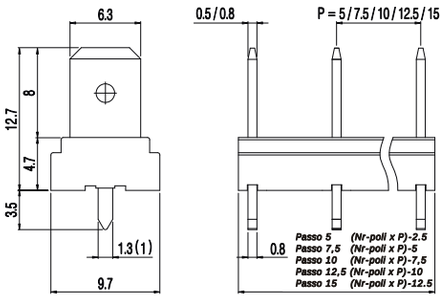

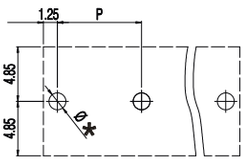

* *For pin 1.3x0.8 = Ø1.7*
For pin 1.0x0.8 = Ø1.5

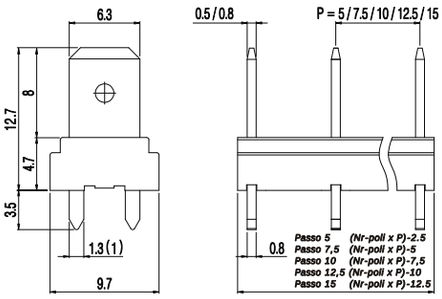

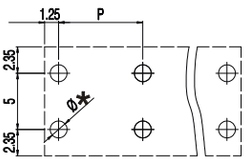

* *For pin 1.3x0.8 = Ø1.7*
For pin 1.0x0.8 = Ø1.5

NOTE

① Per maggiori dettagli in merito ai limiti imposti dal gruppo di applicazione, consultare il file UL.

- Disconnettere solo in assenza di tensione.

PLUG-IN
CONNECTORS
Fast-on



PVSF — DOUBLE PIN / PIN DOPPIO

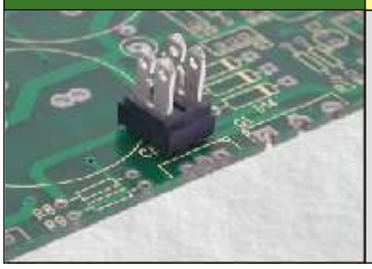

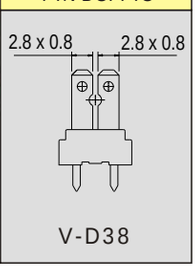

V-D38

PVSF — VERSION / VERSIONE H — DOUBLE PIN / PIN DOPPIO

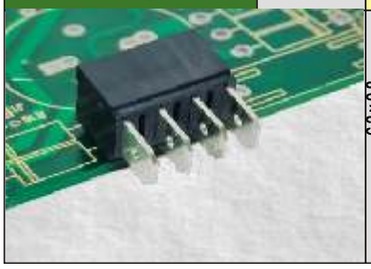

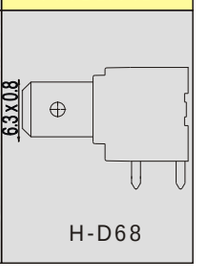

H-D68

TECHNICAL DATA

PITCH mm	5	7,5	10	12,5	15
POLES	02÷30	02÷20	02÷15	02÷12	02÷10
CURRENT	15A				
VOLTAGE	250V	400V	630V	800V	1000V
IMPULSE VOLTAGE	4 kV	6 kV		8 kV	
TERMINAL SIZE	2,8 x 0,8mm				
CONNECTING WIRES	2.5mm² 14AWG — Stranded / Solid Flessibile / Rigido				
OPERATING TEMP.	-40°C ÷ +130°C				

PITCH mm	5	7,5	10	12,5	15
POLES	02÷30	02÷20	02÷15	02÷12	02÷10
CURRENT	24A				
VOLTAGE	250V	400V	630V	800V	1000V
IMPULSE VOLTAGE	4 kV	6 kV		8 kV	
TERMINAL SIZE	6,3 x 0,8mm				
CONNECTING WIRES	2.5mm² 14AWG — Stranded / Solid Flessibile / Rigido				
OPERATING TEMP.	-40°C ÷ +130°C				

APPROVAL DATA

APPROVALS	EN61984	EN61984	UL1059 C22-2 N°158
CURRENT	-	-	-
(1) VOLTAGE	-	-	-
WIRE SECTION	-	-	-
TORQUE	-	-	-
FILE	-	-	-

APPROVALS	EN61984	EN61984	UL1059 C22-2 N°158
CURRENT	-	-	-
(1) VOLTAGE	-	-	-
WIRE SECTION	-	-	-
TORQUE	-	-	-
FILE	-	-	-

MATERIALS

HOUSING	PA - UL 94 V0
CLAMP	-
TERMINAL	Tin-plated copper alloy / Lega di rame stagnata

HOUSING	PA - UL 94 V0
CLAMP	-
TERMINAL	Tin-plated copper alloy / Lega di rame stagnata

HOW TO ORDER

* Custom code (assigned by euroclamp)

Series Serie	Poles Poli		Pitch Passo		Version Versione		(*)		Colour Colore
PVSF	02÷30	-	5	-	V-D38	-	*	-	#
PVSF	02÷20	-	7,5	-	V-D38	-	*	-	#
PVSF	02÷15	-	10	-	V-D38	-	*	-	#
PVSF	02÷12	-	12,5	-	V-D38	-	*	-	#
PVSF	02÷10	-	15	-	V-D38	-	*	-	#

Standard	BK
On request / Su richiesta	GY GN RD YL OG

Series Serie	Poles Poli		Pitch Passo		Version Versione		(*)		Colour Colore
PVSF	02÷30	-	5	-	H-D68	-	*	-	#
PVSF	02÷20	-	7,5	-	H-D68	-	*	-	#
PVSF	02÷15	-	10	-	H-D68	-	*	-	#
PVSF	02÷12	-	12,5	-	H-D68	-	*	-	#
PVSF	02÷10	-	15	-	H-D68	-	*	-	#

Standard	BK
On request / Su richiesta	GY GN RD YL OG

COLOURS

To be specified just in case it differs from the standard

NOTE

(1) Please check the UL Online Directory for more details about applicable limited ratings.

- Only disconnect when under no load condition.

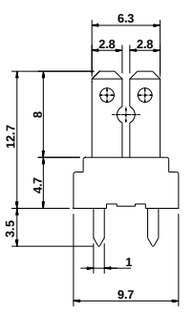

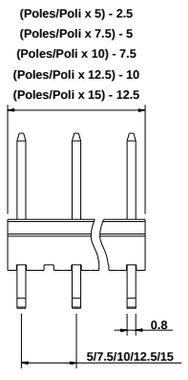

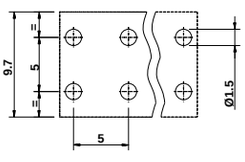

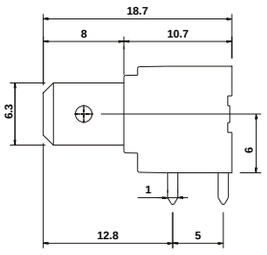

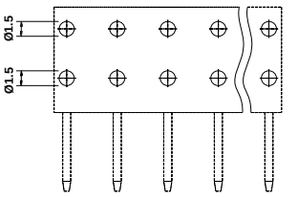

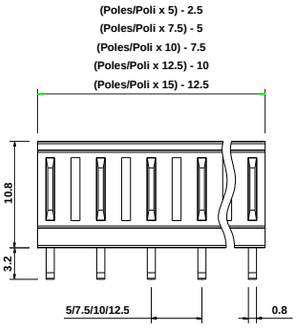

PLUG-IN CONNECTORS ACCESSORIES / ACCESSORI PER CONNETTORI ESTRAIBILI

POL-S

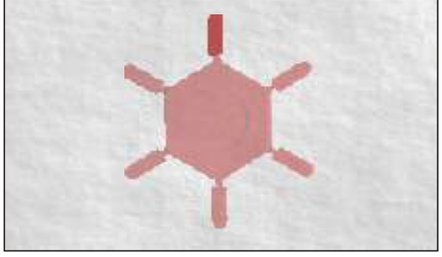

Female coding spline
Polarizzatore per spina

POL-P

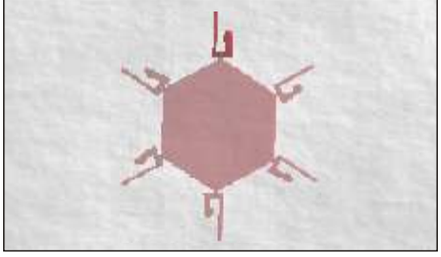

Male coding clip
Polarizzatore per presa

OT-PV

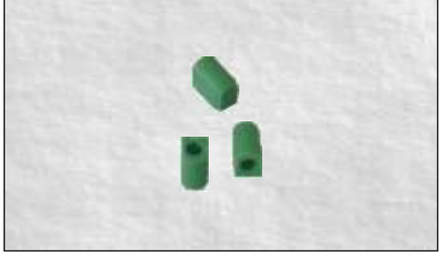

Insertable keying cap
Otturatore ad innesto

HOW TO ORDER / COME ORDINARE

* Custom code - Definition by euroclamp / Codice personalizzazione - Definito da euroclamp

Series / Serie	(*)	Standard	On request / Su richiesta
POL-S	*	RD	GN GY BK BL YL OG
POL-P	*	RD	GN GY BK BL YL OG
OT-PV	*	GN	GY BK BL RD YL OG

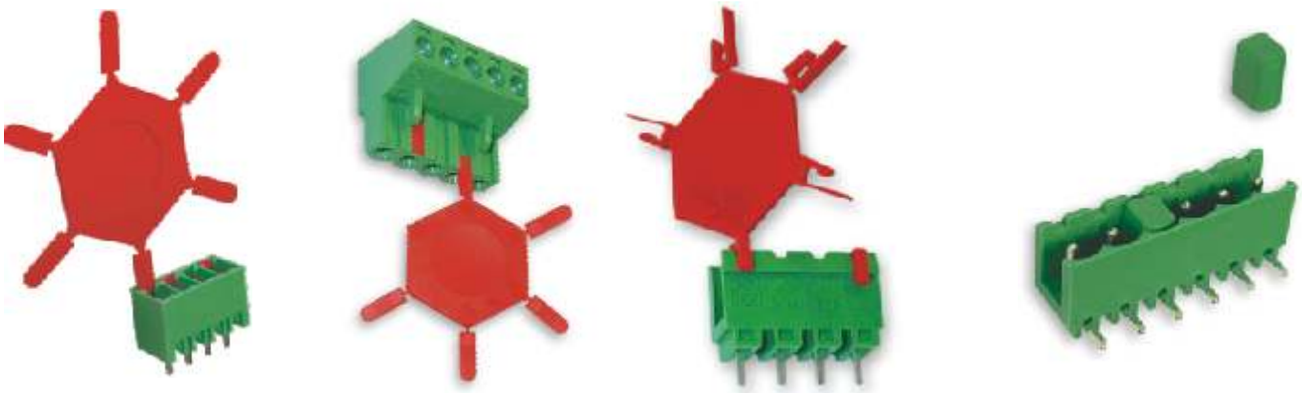

EXAMPLE OF AN APPLICATION / ESEMPIO DI APPLICAZIONE

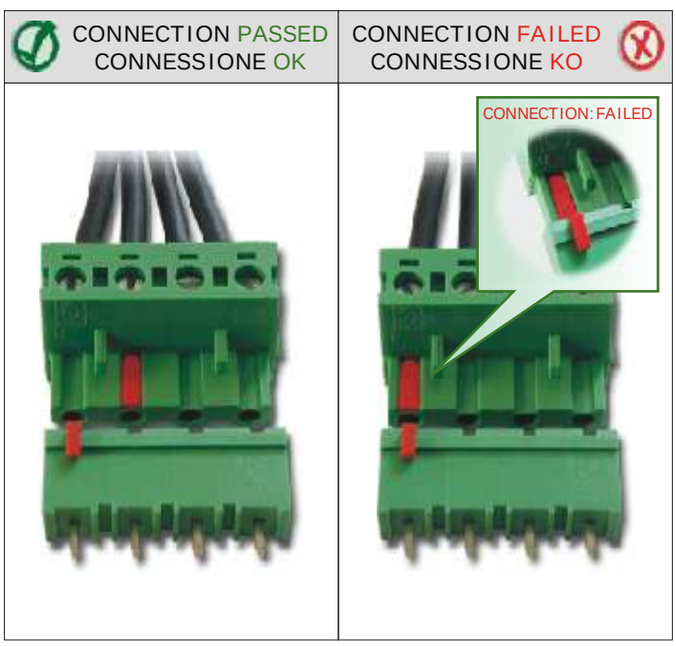

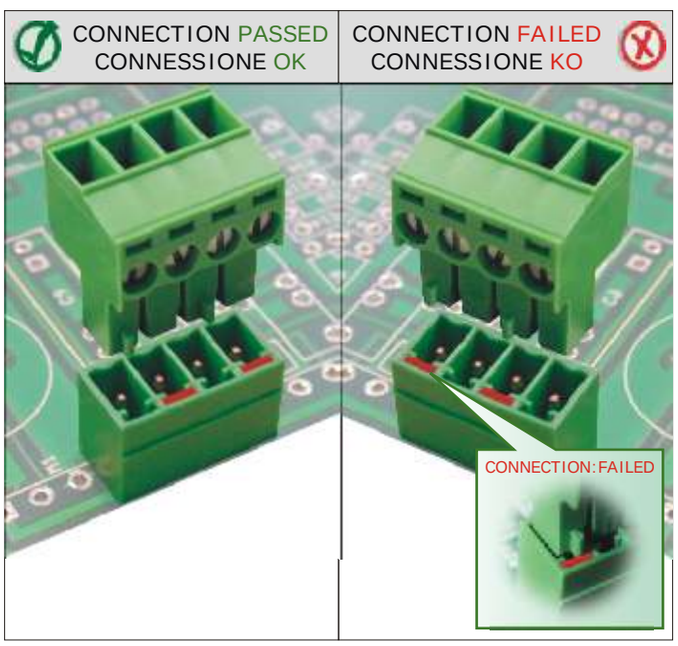



CONNECTION SYSTEM: SCREW TYPE
CONNESSIONE A VITE

SINGLE DECK TERMINAL BLOCKS / *MORSETTIERE MONOPIANO*

SECTION 1 / *SEZIONE 1*

MORSETTIERE MONOPIANO

Lamella

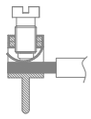

MLK13 — VERSION / VERSIONE V

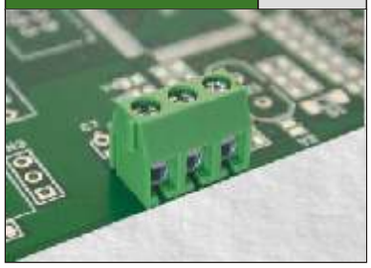

MLK13 — VERSION / VERSIONE H

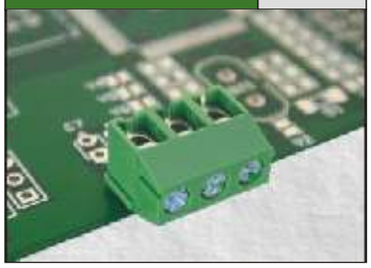

MHE16 — VERSION / VERSIONE H

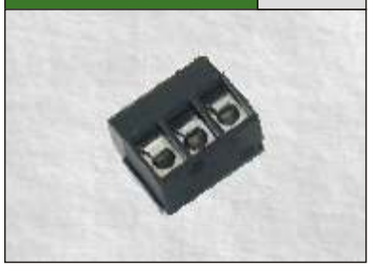

DATI TECNICI	MLK13 V	MLK13 H	MHE16 H
① PASSO mm	3,5 / 3,81 (7 / 7,62)	3,5 / 3,81 (7 / 7,62)	5 (10)
② POLI	2÷3 (1÷2) Modular Modulare	2÷3 (1÷2) Modular Modulare	2÷3 (1÷2) Modular Modulare
CORRENTE	10A	10A	16A
TENSIONE	130V (450V)	130V (450V)	250V (750V)
TENSIONE DI PROVA	1 kVrms/60s (2,5 kVrms/60s)	1 kVrms/60s (2,5 kVrms/60s)	2 kVrms/60s (3 kVrms/60s)
COPPIA CONSIGLIATA	0.2÷0.22Nm / 1.8÷1.9Lb-in	0.2÷0.22Nm / 1.8÷1.9Lb-in	0.5÷0.55Nm / 4.5÷4.9Lb-in
SPELLATURA CAVO	max 5,5mm	max 4,8mm	max 8mm
CAVI CONNETTIBILI	1.0mm² 16AWG Stranded Flessibile / 1.0mm² 16AWG Solid Rigido	1.0mm² 16AWG Stranded Flessibile / 1.0mm² 16AWG Solid Rigido	2.5mm² 14AWG Stranded Flessibile / 4.0mm² 12AWG Solid Rigido
TEMP. DI ESERCIZIO	-30°C ÷ +105°C	-30°C ÷ +105°C	-40°C ÷ +130°C

DATI DI OMOLOGAZIONE	MLK13 V	MLK13 H	MHE16 H
OMOLOGAZIONI	EN60998 / EN60998 / UL1059	EN60998 / EN60998 / UL1059	EN60998 / EN60998 / UL1059 C22-2 N°158
③ CORRENTE	- / - / 10A factory 10A field	- / - / -	- / - / 20A factory 15A field
③ TENSIONE	- / - / 300V	- / - / -	- / - / 300V
SEZIONE CONDUTTORE	- / - / 16÷24AWG	- / - / -	- / - / 14÷30AWG
COPPIA	- / - / 1.8Lb-in	- / - / -	- / - / 4.5Lb-in
FILE	- / - / E178356	- / - / -	- / - / E178356

MATERIALI	MLK13 V	MLK13 H	MHE16 H
CORPO ISOLANTE	PA - UL 94 V0	PA - UL 94 V0	PA - UL 94 V0
VITE	M2 Captive Imperdibile — Galvanized steel Acciaio zincato	M2 Captive Imperdibile — Galvanized steel Acciaio zincato	M3 Captive Imperdibile — Galvanized steel Acciaio zincato
MORSETTO CON CODOLO	Tin-plated copper alloy / Lega di rame stagnata	Tin-plated copper alloy / Lega di rame stagnata	Tin-plated copper alloy / Lega di rame stagnata
MOLLETTA PREMIFILO	Tin-plated copper alloy / Lega di rame stagnata	Tin-plated copper alloy / Lega di rame stagnata	Copper alloy / Lega di rame

COME ORDINARE

Series Serie	Poles Poli		Pitch Passo	Version Versione	(*)
MLK13	2÷N	-	3,5 / 3,81	V	*
MLK13	1÷N	-	7 / 7,62	V	*

Standard: GN

Series Serie	Poles Poli		Pitch Passo	Version Versione	(*)
MLK13	2÷N	-	3,5 / 3,81	H	*
MLK13	1÷N	-	7 / 7,62	H	*

Standard: GN

Series Serie	Poles Poli		Pitch Passo	Version Versione	(*)
MHE16	2÷N	-	5	H	*
MHE16	1÷N	-	10	H	*

Standard: BK — On request / Su richiesta: GN GY BL RD YL OG

* Codice personalizzazione (definito da euroclamp)

COLORI

Specificare solo se diverso dallo standard

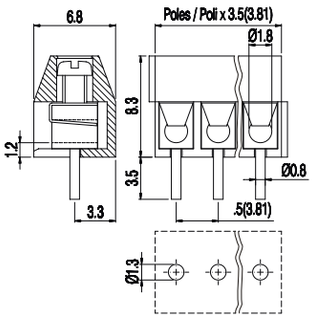

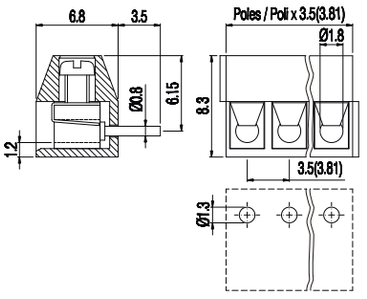

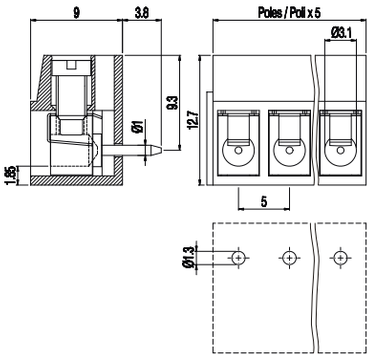

NOTE

① I prodotti a passo 7 / 7,62 / 10 sono configurazioni con componenti metallici rimossi da poli alterni per aumentarne le distanze;

② Configurazioni con un numero maggiore di poli sono ottenibili componendo le versioni modulari. Per evitare interferenze di montaggio occorre prevedere un'interruzione della morsettiera quando il numero dei poli è superiore a 30.

③ Per maggiori dettagli in merito ai limiti imposti dal gruppo di applicazione, consultare il file UL.

SINGLE DECK
TERMINAL BLOCKS
Cage clamp

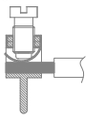

	MBE15 V	MBE15 V-L	MVE11 V
		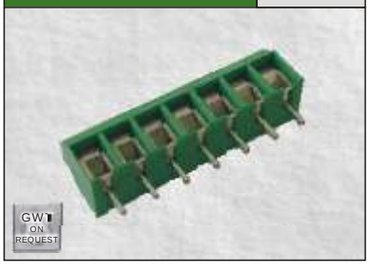	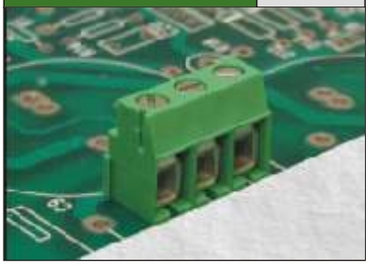
TECHNICAL DATA ① PITCH mm	5 *(10)*	5 *(10)*	5 *(10)*
② POLES	2÷12 *(1÷6)* Modular Modulare	2÷12 *(2÷6)* Stackable Affiancabile	2÷12 *(1÷6)* Modular Modulare
CURRENT	24A	24A	24A
VOLTAGE	450V *(750V)*	450V *(750V)*	450V *(1000V)*
TEST VOLTAGE	2,5 kVrms/60s *(3 kVrms/60s)*	2,5 kVrms/60s *(3 kVrms/60s)*	2,5 kVrms/60s *(3,5 kVrms/60s)*
RECOMMENDED TORQUE	0.4÷0.44Nm / 3.6÷3.9Lb-in	0.4÷0.44Nm / 3.6÷3.9Lb-in	0.4÷0.44Nm / 3.6÷3.9Lb-in
WIRE STRIPPING	max 8mm	max 8mm	max 6.5mm
MAX WIRES SECTION	2.5mm² 14AWG Stranded Flessibile; 2.5mm² 14AWG Solid Rigido; 2x1.0mm² 2x16AWG Solid Rigido	2.5mm² 14AWG Stranded Flessibile; 2.5mm² 14AWG Solid Rigido; 2x1.0mm² 2x16AWG Solid Rigido	2.5mm² 14AWG Stranded Flessibile; 2.5mm² 14AWG Solid Rigido; 2x1.0mm² 2x16AWG Solid Rigido
OPERATING TEMP.	-40°C ÷ +130°C	-40°C ÷ +130°C	-40°C ÷ +130°C
APPROVAL DATA APPROVALS	CSV EN60998; VDE EN60998; cULus UL1059 C22-2 N°158	CSV EN60998; VDE EN60998; cULus UL1059 C22-2 N°158	CSV EN60998; VDE EN60998; cULus UL1059 C22-2 N°158
③ CURRENT	17,5A; 24A *(17,5A)*; 20A factory 15A field	17,5A; 24A *(17,5A)*; 20A factory 15A field	-; -; 20A factory 15A field
VOLTAGE	450V *(750V)*; 450V *(750V)*; 300V *(600V)*	450V *(750V)*; 450V *(750V)*; 300V *(600V)*	-; -; 300V *(600V)*
WIRE SECTION	1.5mm²; 2.5mm² *(1.5mm²)*; 14÷30AWG	1.5mm²; 2.5mm² *(1.5mm²)*; 14÷30AWG	-; -; 14÷30AWG
TORQUE	0.4Nm; 0.4Nm; 3.6Lb-in	0.4Nm; 0.4Nm; 3.6Lb-in	-; -; 3.6Lb-in
FILE	EP151; N.40019705; E178356	EP151; N.40019705; E178356	-; -; E178356
MATERIALS HOUSING	PA - UL 94 V0	PA - UL 94 V0	PA - UL 94 V0
SCREW	M2.5 Captive Imperdibile; Galvanized steel Acciaio zincato	M2.5 Captive Imperdibile; Galvanized steel Acciaio zincato	M2.5 Captive Imperdibile; Galvanized steel Acciaio zincato
CLAMP WITH PIN	Tin-plated copper alloy / Lega di rame stagnata	Tin-plated copper alloy / Lega di rame stagnata	Tin-plated copper alloy / Lega di rame stagnata
WIRE GUARD	Tin-plated copper alloy / Lega di rame stagnata	Tin-plated copper alloy / Lega di rame stagnata	Tin-plated copper alloy / Lega di rame stagnata

HOW TO ORDER

* Custom code (assigned by euroclamp)

Series Serie	Poles Poli		Pitch Passo		Version Versione	(*)		Colour Colore
MBE15	2÷N	-	5	-	V	*	-	#
MBE15	1÷N	-	10	-	V	*	-	#

Series Serie	Poles Poli		Pitch Passo		Version Versione	(*)		Colour Colore
MBE15	2÷12	-	5	-	V-L	*	-	#
MBE15	2÷6	-	10	-	V-L	*	-	#

Series Serie	Poles Poli		Pitch Passo		Version Versione	(*)		Colour Colore
MVE11	2÷N	-	5	-	V	*	-	#
MVE11	1÷N	-	10	-	V	*	-	#

COLOURS

To be specified just in case it differs from the standard

MBE15 V	MBE15 V-L	MVE11 V
Standard: GN	Standard: GN	Standard: GN
On request / Su richiesta: GY BK BL RD YL OG	On request / Su richiesta: GY BK BL RD YL OG	On request / Su richiesta: GY BK BL RD YL OG

NOTE

① Products of pitches 10 are configurations with metal parts removed from alternating poles to increase spacings;

② Configurations of higher number of poles are obtainable composing modular versions.
In order to avoid interference mounting, the terminal row should be interrupted when the number of positions exceeds 30.

③ Please check the UL Online Directory for more details about applicable limited ratings.

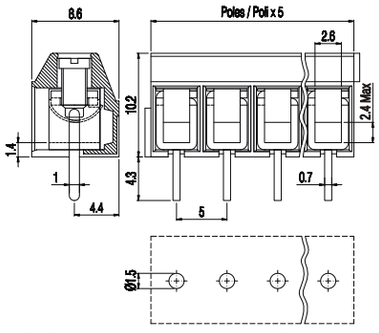

Antirotation peg option is available for the 2-pole terminal block.
Disponibile per connessioni a 2 poli versioni con perni antitorsione.

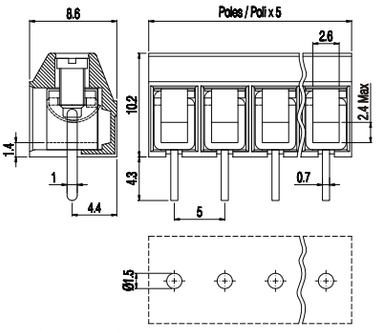

Antirotation peg option is available for the 2-pole terminal block.
Disponibile per connessioni a 2 poli versioni con perni antitorsione.

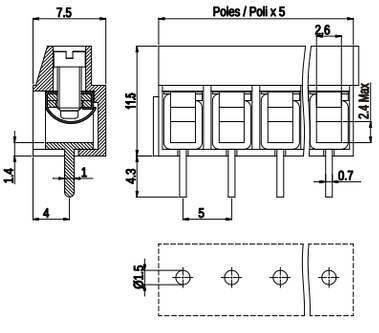

MORSETTIERE MONOPIANO

Lamella

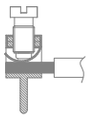

MVE11	MVE15	MVE15	DATI TECNICI
VERSION / VERSIONE: V-L	VERSION / VERSIONE: V	VERSION / VERSIONE: V-L	
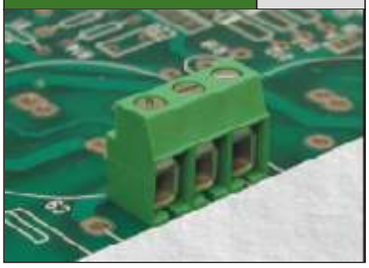		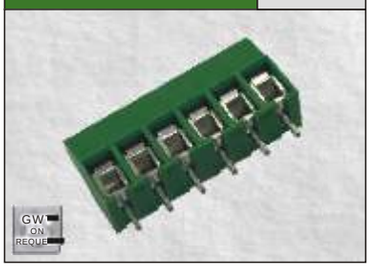	
5 *(10)*	5 *(10)*	5 *(10)*	① PASSO mm
2÷12 *(2÷6)* Stackable Affiancabile	2÷12 *(1÷6)* Modular Modulare	2÷12 *(2÷6)* Stackable Affiancabile	② POLI
24A	24A	24A	CORRENTE
450V *(1000V)*	450V *(1000V)*	450V *(1000V)*	TENSIONE
2,5 kVrms/60s *(3,5 kVrms/60s)*	2,5 kVrms/60s *(3,5 kVrms/60s)*	2,5 kVrms/60s *(3,5 kVrms/60s)*	TENSIONE DI PROVA
0.4÷0.44Nm / 3.6÷3.9Lb-in	0.4÷0.44Nm / 3.6÷3.9Lb-in	0.4÷0.44Nm / 3.6÷3.9Lb-in	COPPIA CONSIGLIATA
max 6.5mm	max 7mm	max 7mm	SPELLATURA CAVO
2.5mm² 14AWG Stranded Flessibile / 2.5mm² 14AWG Solid Rigido / 2x1.0mm² 2x16AWG Solid Rigido	2.5mm² 14AWG Stranded Flessibile / 2.5mm² 14AWG Solid Rigido / 2x1.5mm² 2x16AWG Solid Rigido	2.5mm² 14AWG Stranded Flessibile / 2.5mm² 14AWG Solid Rigido / 2x1.5mm² 2x16AWG Solid Rigido	CAVI CONNETTIBILI
-40°C ÷ +130°C	-40°C ÷ +130°C	-40°C ÷ +130°C	TEMP. DI ESERCIZIO

MVE11			MVE15			MVE15			DATI DI OMOLOGAZIONE
EN60998	EN60998	UL1059 C22-2 N°158	EN60998	EN60998	UL1059 C22-2 N°158	EN60998	EN60998	UL1059 C22-2 N°158	OMOLOGAZIONI
-		20A factory 15A field	17,5A	24A	20A factory 15A field	17,5A	24A	20A factory 15A field	CORRENTE ③
-		300V *(600V)*	450V *(750V)*	450V *(1000V)*	300V *(600V)*	450V *(750V)*	450V *(1000V)*	300V *(600V)*	TENSIONE
-		14÷30AWG	1.5mm²	2.5mm²	16÷30AWG	1.5mm²	2.5mm²	16÷30AWG	SEZIONE CONDUTTORE
-		3.6Lb-in	0.4Nm	0.4Nm	3.6Lb-in	0.4Nm	0.4Nm	3.6Lb-in	COPPIA
-	-	E178356	EP151	N.40019705	E178356	EP151	N.40019705	E178356	FILE

MVE11	MVE15	MVE15	MATERIALI
PA - UL 94 V0	PA - UL 94 V0	PA - UL 94 V0	CORPO ISOLANTE
M2.5 Captive Imperdibile / Galvanized steel Acciaio zincato	M2.5 Captive Imperdibile / Galvanized steel Acciaio zincato	M2.5 Captive Imperdibile / Galvanized steel Acciaio zincato	VITE
Tin-plated copper alloy / Lega di rame stagnata	Tin-plated copper alloy / Lega di rame stagnata	Tin-plated copper alloy / Lega di rame stagnata	MORSETTO CON CODOLO
Tin-plated copper alloy / Lega di rame stagnata	Tin-plated copper alloy / Lega di rame stagnata	Tin-plated copper alloy / Lega di rame stagnata	MOLLETTA PREMIFILO

Series Serie	Poles Poli	Pitch Passo	Version Versione	(*)	Colour Colore
MVE11	2÷12	5	V-L	*	#
MVE11	2÷6	10	V-L	*	#

Standard: GN — On request / Su richiesta: GY BK BL RD YL OG

Series Serie	Poles Poli	Pitch Passo	Version Versione	(*)	Colour Colore
MVE15	2÷N	5	V	*	#
MVE15	1÷N	10	V	*	#

Standard: GN — On request / Su richiesta: GY BK BL RD YL OG

Series Serie	Poles Poli	Pitch Passo	Version Versione	(*)	Colour Colore
MVE15	2÷12	5	V-L	*	#
MVE15	2÷6	10	V-L	*	#

Standard: GN — On request / Su richiesta: GY BK BL RD YL OG

COME ORDINARE

* Codice personalizzazione (definito da euroclamp)

COLORI

Specificare solo se diverso dallo standard

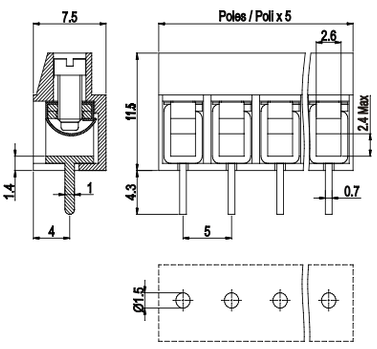

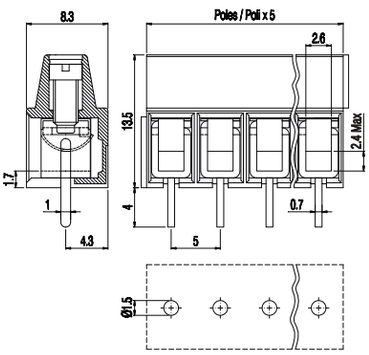

Antirotation peg option is available for the 2-pole terminal block.
Disponibile per connessioni a 2 poli versioni con perni antitorsione.

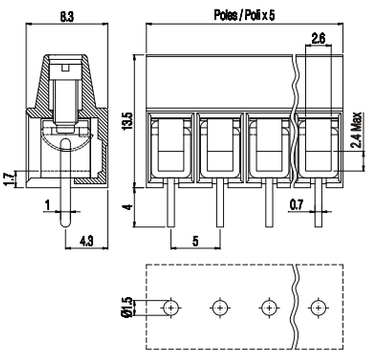

Antirotation peg option is available for the 2-pole terminal block.
Disponibile per connessioni a 2 poli versioni con perni antitorsione.

NOTE

① I prodotti a passo 10 sono configurazioni con componenti metallici rimossi da poli alterni per aumentarne le distanze;

② Configurazioni con un numero maggiore di poli sono ottenibili componendo le versioni modulari.
Per evitare interferenze di montaggio occorre prevedere un'interruzione della morsettiera quando il numero dei poli è superiore a 30.

③ Per maggiori dettagli in merito ai limiti imposti dal gruppo di applicazione, consultare il file UL.

SINGLE DECK TERMINAL BLOCKS

Cage clamp

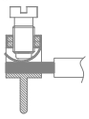

	MVE26	MBES15	MVES15
	VERSION / VERSIONE: V	VERSION / VERSIONE: V	VERSION / VERSIONE: V
	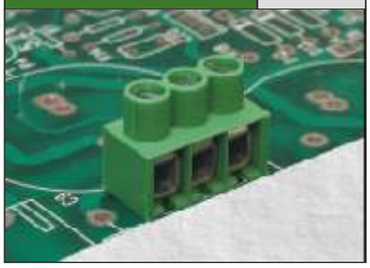	 GWT ON REQUEST	 GWT ON REQUEST

TECHNICAL DATA

	MVE26	MBES15	MVES15
① PITCH mm	5 *(10)*	5,08 *(10,16)*	5,08 *(10,16)*
② POLES	2÷24 *(2÷12)* — Without dovetails / Liscio	2÷4 *(1÷2)* — Modular / Modulare	2÷4 *(1÷2)* — Modular / Modulare
CURRENT	24A	24A	24A
VOLTAGE	450V *(1000V)*	250V *(1000V)*	250V *(1000V)*
TEST VOLTAGE	2,5 kVrms/60s *(3,5 kVrms/60s)*	2 kVrms/60s *(3,5 kVrms/60s)*	2 kVrms/60s *(3,5 kVrms/60s)*
RECOMMENDED TORQUE	0.5÷0.55Nm / 4.5÷4.9Lb-in	0.4÷0.44Nm / 3.6÷3.9Lb-in	0.4÷0.44Nm / 3.6÷3.9Lb-in
WIRE STRIPPING	max 7.5mm	max 6.5mm	max 6.5mm
MAX WIRES SECTION	2.5mm² 14AWG Stranded Flessibile; 4.0mm² 12AWG Solid Rigido; 2x1.5mm² 2x16AWG Solid Rigido	2.5mm² 14AWG Stranded Flessibile; 2.5mm² 14AWG Solid Rigido; 2x1.0mm² 2x16AWG Solid Rigido	2.5mm² 14AWG Stranded Flessibile; 2.5mm² 14AWG Solid Rigido; 2x1.5mm² 2x16AWG Solid Rigido
OPERATING TEMP.	-40°C ÷ +130°C	-40°C ÷ +130°C	-40°C ÷ +130°C

APPROVAL DATA

	MVE26	MBES15	MVES15
APPROVALS	CSV EN60998; VDE EN60998; cULus UL1059 C22-2 N°158	CSV EN60998; VDE EN60998; cULus UL1059 C22-2 N°158	CSV EN60998; VDE EN60998; cULus UL1059 C22-2 N°158
③ CURRENT	- / 24A / 26A factory 20A field	17,5A / 24A / 20A factory 15A field	17,5A / 24A / 20A factory 15A field
VOLTAGE	- / 450V *(1000V)* / 300V *(600V)*	250V *(750V)* / 250V *(1000V)* / 300V *(600V)*	250V *(750V)* / 250V *(1000V)* / 300V *(600V)*
WIRE SECTION	- / 2.5mm² / 12÷30AWG	1.5mm² / 2.5mm² / 14÷30AWG	1.5mm² / 2.5mm² / 14÷30AWG
TORQUE	- / 0.5Nm / 4.5Lb-in	0.4Nm / 0.4Nm / 3.6Lb-in	0.4Nm / 0.4Nm / 3.6Lb-in
FILE	- / N.40019705 / E178356	EP151 / N.40019705 / E178356	EP151 / N.40019705 / E178356

MATERIALS

	MVE26	MBES15	MVES15
HOUSING	PA - UL 94 V0	PA - UL 94 V0	PA - UL 94 V0
SCREW	M3 Captive / Imperdibile — Galvanized steel / Acciaio zincato	M2.5 Captive / Imperdibile — Galvanized steel / Acciaio zincato	M2.5 Captive / Imperdibile — Galvanized steel / Acciaio zincato
CLAMP WITH PIN	Tin-plated copper alloy / Lega di rame stagnata	Tin-plated copper alloy / Lega di rame stagnata	Tin-plated copper alloy / Lega di rame stagnata
WIRE GUARD	Tin-plated copper alloy / Lega di rame stagnata	Tin-plated copper alloy / Lega di rame stagnata	Tin-plated copper alloy / Lega di rame stagnata

HOW TO ORDER

* Custom code (assigned by euroclamp)

Series / Serie	Poles / Poli		Pitch / Passo	Version / Versione	(*)	Colour / Colore
MVE26	2÷24	-	5	V	*	#
MVE26	2÷12	-	10	V	*	#
MBES15	2÷N	-	5,08	V	*	#
MBES15	1÷N	-	10,16	V	*	#
MVES15	2÷N	-	5,08	V	*	#
MVES15	1÷N	-	10,16	V	*	#

COLOURS

To be specified just in case it differs from the standard

	Standard	On request / Su richiesta					
MVE26	GN	GY	BK	BL	RD	YL	OG
MBES15	GN	GY	BK	BL	RD	YL	OG
MVES15	GN	GY	BK	BL	RD	YL	OG

NOTE

① Products of pitches 10 / 10,16 / 15 are configurations with metal parts removed from alternating poles to increase spacings;

② Configurations of higher number of poles are obtainable composing modular versions.
In order to avoid interference mounting, the terminal row should be interrupted when the number of positions exceeds 30.

③ Please check the UL Online Directory for more details about applicable limited ratings..

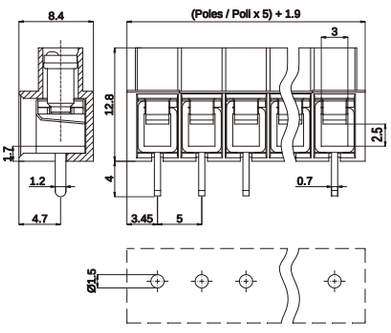

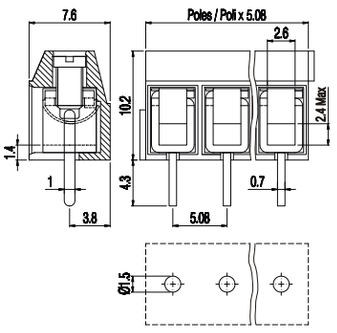

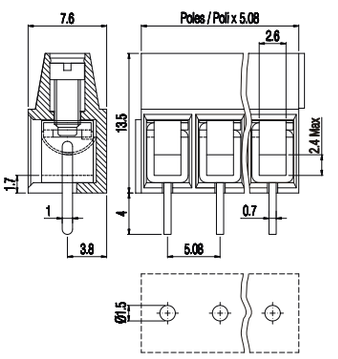

MBE17

VERSION / VERSIONE: V



MVE11

VERSION / VERSIONE: V



MVE17

VERSION / VERSIONE: V



MORSETTIERE
MONOPIANO
Lamella

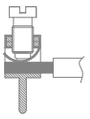

MBE17	MVE11	MVE17	DATI TECNICI
7,5 *(15)*	7,5 *(15)*	7,5 *(15)*	① PASSO mm
2÷8 *(1÷4)* Modular Modulare	2÷8 *(1÷4)* Modular Modulare	2÷3 *(1÷2)* Modular Modulare	② POLI
24A	24A	24A	CORRENTE
750V *(1000V)*	750V *(1000V)*	750V *(1000V)*	TENSIONE
3 kVrms/60s *(3,5 kVrms/60s)*	3 kVrms/60s *(3,5 kVrms/60s)*	3 kVrms/60s *(3,5 kVrms/60s)*	TENSIONE DI PROVA
0.4÷0.44Nm / 3.6÷3.9Lb-in	0.4÷0.44Nm / 3.6÷3.9Lb-in	0.4÷0.44Nm / 3.6÷3.9Lb-in	COPPIA CONSIGLIATA
max 7mm	max 7mm	max 7mm	SPELLATURA CAVO
2.5mm² 14AWG Stranded Flessibile / 2.5mm² 14AWG Solid Rigido / 2x1.5mm² 2x16AWG Solid Rigido	2.5mm² 14AWG Stranded Flessibile / 2.5mm² 14AWG Solid Rigido / 2x1.5mm² 2x16AWG Solid Rigido	2.5mm² 14AWG Stranded Flessibile / 2.5mm² 14AWG Solid Rigido / 2x1.5mm² 2x16AWG Solid Rigido	CAVI CONNETTIBILI
-40°C ÷ +130°C	-40°C ÷ +130°C	-40°C ÷ +130°C	TEMP. DI ESERCIZIO

MBE17	MVE11	MVE17	DATI DI OMOLOGAZIONE
EN60998 / EN60998 / UL1059 C22-2 N°158	EN60998 / EN60998 / UL1059 C22-2 N°158	EN60998 / EN60998 / UL1059 C22-2 N°158	OMOLOGAZIONI
17.5A / 24A / 20A factory 15A field	- / - / 20A factory 15A field	17,5A / 24A / 20A factory 15A field	CORRENTE
450V / 750V *(1000V)* / 300V *(600V)*	- / - / 300V *(600V)*	750V / 750V *(1000V)* / 300V *(600V)*	③ TENSIONE
1.5mm² / 2.5mm² / 14÷30AWG	- / - / 14÷30AWG	1.5mm² / 2.5mm² / 14÷30AWG	SEZIONE CONDUTTORE
0.4Nm / 0.4Nm / 3.6Lb-in	- / - / 3.6Lb-in	0.4Nm / 0.4Nm / 3.6Lb-in	COPPIA
Ep151 / N.40019705 / E178356	- / - / E178356	EP151 / N.40019705 / E178356	FILE

MBE17	MVE11	MVE17	MATERIALI
PA - UL 94 V0	PA - UL 94 V0	PA - UL 94 V0	CORPO ISOLANTE
M2.5 Captive Imperdibile / Galvanized steel Acciaio zincato	M2.5 Captive Imperdibile / Galvanized steel Acciaio zincato	M2.5 Captive Imperdibile / Galvanized steel Acciaio zincato	VITE
Tin-plated copper alloy / Lega di rame stagnata	Tin-plated copper alloy / Lega di rame stagnata	Tin-plated copper alloy / Lega di rame stagnata	MORSETTO CON CODOLO
Tin-plated copper alloy / Lega di rame stagnata	Tin-plated copper alloy / Lega di rame stagnata	Tin-plated copper alloy / Lega di rame stagnata	MOLLETTA PREMIFILO

Series Serie	Poles Poli		Pitch Passo	Version Versione	(*)	Colour Colore
MBE17	2÷N	-	7,5	V	*	#
MBE17	1÷N	-	15	V	*	#

Standard: GN — On request / Su richiesta: GY BK BL RD YL OG

Series Serie	Poles Poli		Pitch Passo	Version Versione	(*)	Colour Colore
MVE11	2÷N	-	7,5	V	*	#
MVE11	1÷N	-	15	V	*	#

Standard: GN — On request / Su richiesta: GY BK BL RD YL OG

Series Serie	Poles Poli		Pitch Passo	Version Versione	(*)	Colour Colore
MVE17	2÷N	-	7,5	V	*	#
MVE17	1÷N	-	15	V	*	#

Standard: GN — On request / Su richiesta: GY BK BL RD YL OG

COME ORDINARE

* Codice personalizzazione (definito da euroclamp)

COLORI
Specificare solo se diverso dallo standard

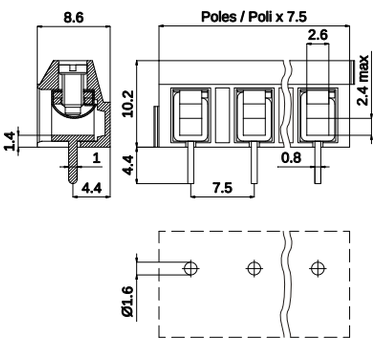

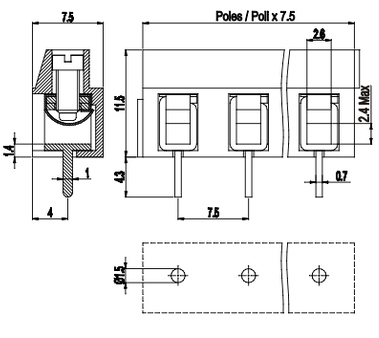

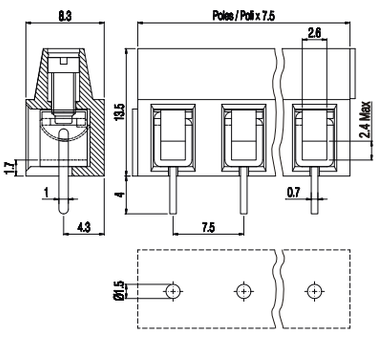

NOTE

① I prodotti a passo 10 / 10,16 / 15 sono configurazioni con componenti metallici rimossi da poli alterni per aumentarne le distanze;

② Configurazioni con un numero maggiore di poli sono ottenibili componendo le versioni modulari. Per evitare interferenze di montaggio occorre prevedere un'interruzione della morsettiera quando il numero dei poli è superiore a 30.

③ Per maggiori dettagli in merito ai limiti imposti dal gruppo di applicazione, consultare il file UL.

SINGLE DECK
TERMINAL BLOCKS

	MVE26	MVE15	MVK45
VERSION / VERSIONE	V-L	H	V-L
		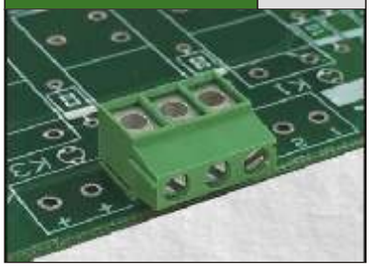	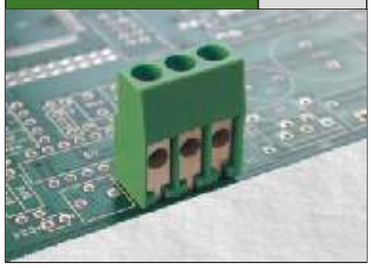

TECHNICAL DATA

	MVE26	MVE15	MVK45
① PITCH mm	7,5 *(15)*	5 *(10)*	5 *(10)*
② POLES	2÷16 *(2÷8)* — Stackable Affiancabile	2÷3 *(1÷2)* — Modular Modulare	1 / 2 / 3 *(2)* — Without dovetails Liscio
CURRENT	24A	24A	32A
VOLTAGE	750V *(1000V)*	250V *(750V)*	250V *(750V)*
TEST VOLTAGE	3 kVrms/60s *(3,5 kVrms/60s)*	2 kVrms/60s *(3 kVrms/60s)*	2 kVrms/60s *(3 kVrms/60s)*
RECOMMENDED TORQUE	0.5÷0.55Nm / 4.5÷4.9Lb-in	0.4÷0.44Nm / 3.6÷3.9Lb-in	1÷1.10Nm / 9÷9.9Lb-in
WIRE STRIPPING	max 7,5mm	max 6.8mm	max 7mm
MAX WIRES SECTION	2.5mm² 14AWG Stranded Flessibile; 4.0mm² 12AWG Solid Rigido; 2x1.5mm² 2x16AWG Solid Rigido	2.5mm² 14AWG Stranded Flessibile; 2.5mm² 14AWG Solid Rigido	4.0mm² 12AWG Stranded Flessibile; 6.0mm² 10AWG Solid Rigido
OPERATING TEMP.	-40°C ÷ +130°C	-40°C ÷ +130°C	-40°C ÷ +130°C

APPROVAL DATA

	MVE26	MVE15	MVK45
APPROVALS	EN60998 · EN60998 · UL1059 C22-2 N°158	EN60998 · EN60998 · UL1059 C22-2 N°158	EN60998 · EN60998 · UL1059 C22-2 N°158
③ CURRENT	- · 24A · 26A factory 20A field	17,5A · - · 20A factory 16A field	32A · - · 25A factory 20A field
VOLTAGE	- · 750V · 300V *(600V)*	750V · - · 300v	250V · - · 300V
WIRE SECTION	- · 2.5mm² · 12÷30AWG	1.5mm² · - · 16÷30AWG	4mm² · - · 12÷20AWG
TORQUE	- · 0.5Nm · 4.5Lb-in	0,4Nm · - · 3.6Lb-in	0.6Nm · - · 9Lb-in
FILE	- · N.40019705 · E178356	Ep151 · - · E178356	CA02.06767 · - · E178356

MATERIALS

	MVE26	MVE15	MVK45
HOUSING	PA - UL 94 V0	PA - UL 94 V0	PA - UL 94 V0
SCREW	M3 Captive Imperdibile — Galvanized steel Acciaio zincato	M2.5 Captive Imperdibile — Galvanized steel Acciaio zincato	M3 Captive Imperdibile — Galvanized steel Acciaio zincato
CLAMP WITH PIN	Tin-plated copper alloy / Lega di rame stagnata	Tin-plated copper alloy / Lega di rame stagnata	Tin-plated copper alloy / Lega di rame stagnata
WIRE GUARD	Tin-plated copper alloy / Lega di rame stagnata	-	-

HOW TO ORDER

* Custom code (assigned by euroclamp)

Series Serie	Poles Poli		Pitch Passo		Version Versione		(*)		Colour Colore
MVE26	2÷16	-	7,5	-	V-L	-	*	-	#
MVE26	2÷8	-	7,5	-	V-L	-	*	-	#

Series Serie	Poles Poli		Pitch Passo		Version Versione		(*)		Colour Colore
MVE15	2÷N	-	5	-	H	-	*	-	#
MVE15	1÷N	-	10	-	H	-	*	-	#

Series Serie	Poles Poli		Pitch Passo		Version Versione		(*)		Colour Colore
MVK45	1	-	5	-	V-L	-	*	-	#
MVK45	2	-	5	-	V-L	-	*	-	#
MVK45	3	-	5	-	V-L	-	*	-	#

COLOURS

To be specified just in case it differs from the standard

MVE26	MVE15	MVK45
Standard: GN	Standard: GN	Standard: GN
On request / Su richiesta: GY BK BL RD YL OG	On request / Su richiesta: GY BK BL RD YL OG	On request / Su richiesta: GY BK BL RD YL OG

NOTE

① Products of pitches 7 / 7,62 / 10 / 15 / 15,24 are configurations with metal parts removed from alternating poles to increase spacings;

② Configurations of higher number of poles are obtainable composing modular versions.
In order to avoid interference mounting, the terminal row should be interrupted when the number of positions exceeds 30.

③ Please check the UL Online Directory for more details about applicable limited ratings.

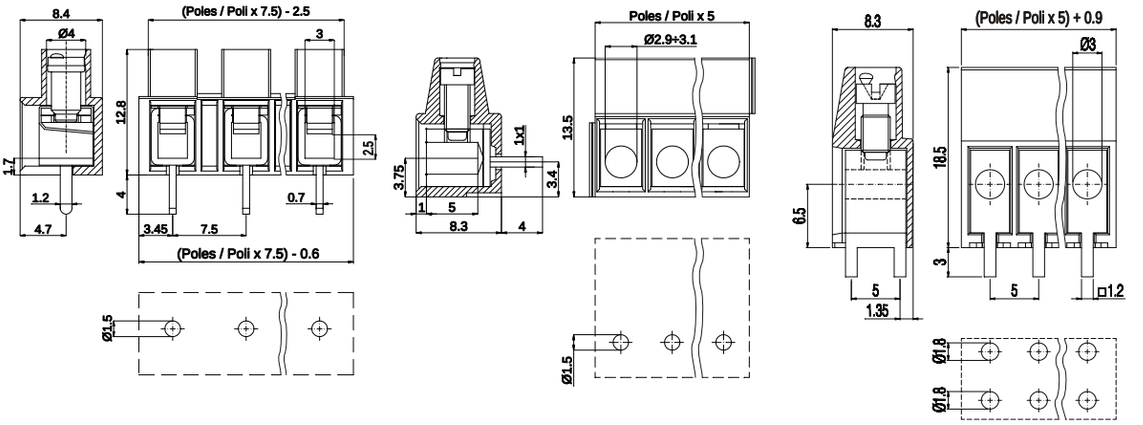

MORSETTIERE MONOPIANO
Carrello

MVK47	VERSION / VERSIONE V	MV13	VERSION / VERSIONE V-L	MV13	VERSION / VERSIONE H-L	DATI TECNICI
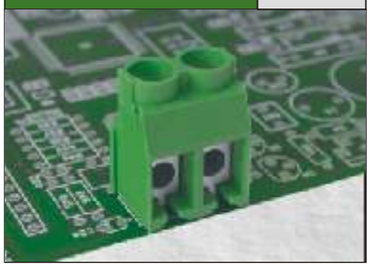		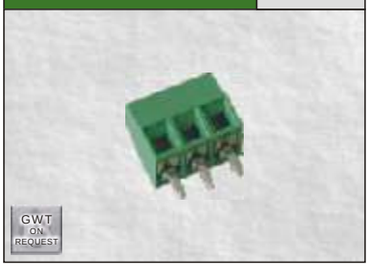 GWT ON REQUEST		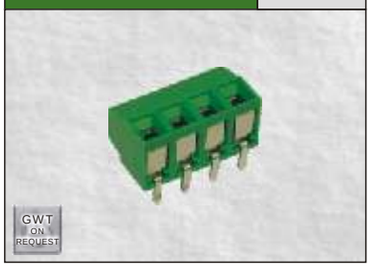 GWT ON REQUEST		
7,62 *(15,24)*		3,5 / 3,81 *(7 / 7,62)*		3,5 / 3,81 *(7 / 7,62)*		① PASSO mm
1 / 2 / 3 *(1 / 2)*	Modular Modulare	2÷12 *(2÷6)*	Stackable Affiancabile	2÷12 *(2÷6)*	Stackable Affiancabile	② POLI
41A		17,5A		17,5A		CORRENTE
750V		130V *(450V)*		130V *(450V)*		TENSIONE
3 kVrms/60s		1,25 kVrms/60s *(2,5 kVrms/60s)*		1,25 kVrms/60s *(2,5 kVrms/60s)*		TENSIONE DI PROVA
1÷1.10Nm / 9÷9.9Lb-in		0.2÷0.22Nm / 1.8÷1.9Lb-in		0.2÷0.22Nm / 1.8÷1.9Lb-in		COPPIA CONSIGLIATA
max 11mm		max 6mm		max 6mm		SPELLATURA CAVO
6.0mm² 10AWG Stranded Flessibile / 10mm² 8AWG Solid Rigido		1.0mm² 16AWG Stranded Flessibile / 1.5mm² 16AWG Solid Rigido / 2x0.75mm² 2x18AWG Solid Rigido		1.0mm² 16AWG Stranded Flessibile / 1.5mm² 16AWG Solid Rigido / 2x0.75mm² 2x18AWG Solid Rigido		CAVI CONNETTIBILI
-40°C ÷ +130°C		-40°C ÷ +130°C		-40°C ÷ +130°C		TEMP. DI ESERCIZIO

CSV / VDE / cULus			CSV / VDE / cULus			OMOLOGAZIONI
EN60998	EN60998	UL1059 C22-2 N°158	EN60998	EN60998	UL1059 C22-2 N°158	
41A	-	35A factory / 30A field	13,5A "f" / 17,5A "r"	-	12A factory / 10A field	③ CORRENTE
750V	-	300V *(600V)*	130V *(450V)*	-	150V *(300V)*	TENSIONE
6mm²	-	10÷20AWG	1.0mm² "f" / 1.5mm² "r"	-	16÷30AWG	SEZIONE CONDUTTORE
1.2Nm	-	9Lb-in	0.2Nm	-	1.8Lb-in	COPPIA
CA02.06768	-	E178356	CA02.4718	-	E178356	FILE

PA - UL 94 V0			PA - UL 94 V0			CORPO ISOLANTE
M4 Captive Imperdibile	Galvanized steel Acciaio zincato		M2 Captive Imperdibile	Galvanized steel Acciaio zincato		VITE
Tin-plated copper alloy / Lega di rame stagnata			Nickeled copper alloy / Lega di rame nichelata			MORSETTO
-			Tin-plated copper alloy / Lega di rame stagnata			TERMINALE

MATERIALI

Series Serie	Poles Poli	Pitch Passo	Version Versione	(*)	Colour Colore
MVK47	1÷N	7,62	V	*	#
MVK47	1÷N	15,24	V	*	#

Standard: GN — On request / Su richiesta: GY BK BL RD YL OG

Series Serie	Poles Poli	Pitch Passo	Version Versione	(*)	Colour Colore
MV13	2÷12	3,5 / 3,81	V-L	*	#
MV13	2÷6	7 / 7,62	V-L	*	#

Standard: GN — On request / Su richiesta: GY BK BL RD YL OG

Series Serie	Poles Poli	Pitch Passo	Version Versione	(*)	Colour Colore
MV13	2÷12	3,5 / 3,81	H-L	*	#
MV13	2÷6	7 / 7,62	H-L	*	#

Standard: GN — On request / Su richiesta: GY BK BL RD YL OG

COME ORDINARE

* Codice personalizzazione (definito da euroclamp)

COLORI

Specificare solo se diverso dallo standard

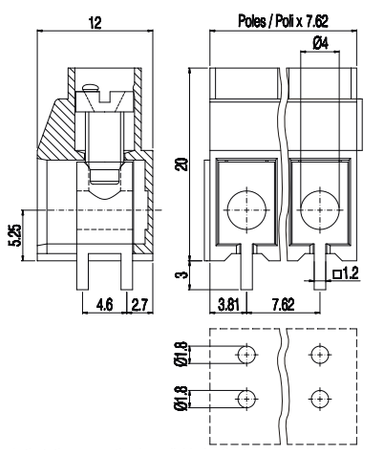

Antirotation peg option is available for the 1-pole terminal block.
Disponibile per connessioni a 1 polo versioni con perni antitorsione.

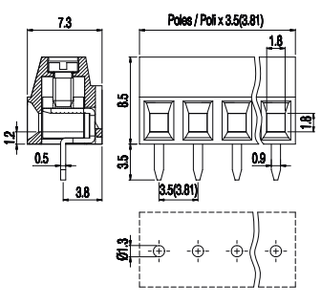

Antirotation peg option is available for the 2-pole terminal block.
Disponibile per connessioni a 2 poli versioni con perni antitorsione.

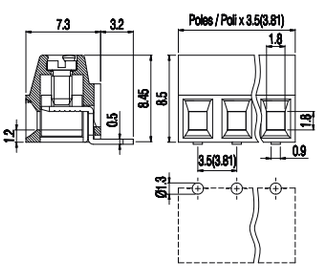

NOTE

① I prodotti a passo 7 / 7,62 / 10 / 15 / 15,24 sono configurazioni con componenti metallici rimossi da poli alterni per aumentarne le distanze;

② Configurazioni con un numero maggiore di poli sono ottenibili componendo le versioni modulari. Per evitare interferenze di montaggio occorre prevedere un'interruzione della morsettiera quando il numero dei poli è superiore a 30.

③ Per maggiori dettagli in merito ai limiti imposti dal gruppo di applicazione, consultare il file UL.

SINGLE DECK TERMINAL BLOCKS

Rising clamp

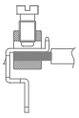

MVS13 — VERSION / VERSIONE V



MVS13 — VERSION / VERSIONE V-L



MVS13 — VERSION / VERSIONE H

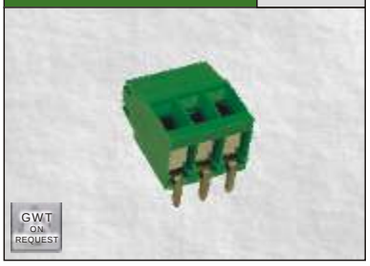

TECHNICAL DATA

	MVS13 V	MVS13 V-L	MVS13 H
① PITCH mm	3,5 / 3,81 *(7 / 7,62)*	3,5 / 3,81 *(7 / 7,62)*	3,5 / 3,81 *(7 / 7,62)*
② POLES	2÷12 *(1÷6)* Modular Modulare	2÷12 *(2÷6)* Stackable Affiancabile	2÷12 *(1÷6)* Modular Modulare
CURRENT	17,5A	17,5A	17,5A
VOLTAGE	130V *(450V)*	130V *(450V)*	130V *(450V)*
TEST VOLTAGE	1,25 kVrms/60s *(2,5 kVrms/60s)*	1,25 kVrms/60s *(2,5 kVrms/60s)*	1,25 kVrms/60s *(2,5 kVrms/60s)*
RECOMMENDED TORQUE	0.2÷0.22Nm / 1.8÷1.9Lb-in	0.2÷0.22Nm / 1.8÷1.9Lb-in	0.2÷0.22Nm / 1.8÷1.9Lb-in
WIRE STRIPPING	max 6mm	max 6mm	max 6mm
MAX WIRES SECTION	1.5mm² 16AWG Stranded Flessibile; 1.5mm² 16AWG Solid Rigido; 2x0.75mm² 2x18AWG Solid Rigido	1.5mm² 16AWG Stranded Flessibile; 1.5mm² 16AWG Solid Rigido; 2x0.75mm² 2x18AWG Solid Rigido	1.5mm² 16AWG Stranded Flessibile; 1.5mm² 16AWG Solid Rigido; 2x0.75mm² 2x18AWG Solid Rigido
OPERATING TEMP.	-40°C ÷ +130°C	-40°C ÷ +130°C	-40°C ÷ +130°C

APPROVAL DATA

	MVS13 V	MVS13 V-L	MVS13 H
APPROVALS	CSV EN60998; VDE EN60998; cULus UL1059 C22-2 N°158	CSV EN60998; VDE EN60998; cULus UL1059 C22-2 N°158	CSV EN60998; VDE EN60998; cULus UL1059 C22-2 N°158
③ CURRENT	17,5A; - ; 12A factory 10A field	13,5A; - ; 12A factory 10A field	13,5A; - ; 12A factory 10A field
VOLTAGE	130V *(450V)*; - ; 150V *(300V)*	130V *(450V)*; - ; 150V *(300V)*	130V *(450V)*; - ; 150V *(300V)*
WIRE SECTION	1.5mm²; - ; 16÷30AWG	1.5mm²; - ; 16÷30AWG	1.5mm²; - ; 16÷30AWG
TORQUE	0.2Nm; - ; 1.8Lb-in	0.2Nm; - ; 1.8Lb-in	0.2Nm; - ; 1.8Lb-in
FILE	CA02.4718; - ; E178356	CA02.4718; - ; E178356	CA02.4718; - ; E178356

MATERIALS

	MVS13 V	MVS13 V-L	MVS13 H
HOUSING	PA - UL 94 V0	PA - UL 94 V0	PA - UL 94 V0
SCREW	M2 Captive Imperdibile — Galvanized steel Acciaio zincato	M2 Captive Imperdibile — Galvanized steel Acciaio zincato	M2 Captive Imperdibile — Galvanized steel Acciaio zincato
CLAMP	Nickeled copper alloy / Lega di rame nichelata	Nickeled copper alloy / Lega di rame nichelata	Nickeled copper alloy / Lega di rame nichelata
TERMINAL	Tin-plated copper alloy / Lega di rame stagnata	Tin-plated copper alloy / Lega di rame stagnata	Tin-plated copper alloy / Lega di rame stagnata

HOW TO ORDER

* Custom code (assigned by euroclamp)

Series Serie	Poles Poli		Pitch Passo	Version Versione	(*)	Colour Colore
MVS13	2÷N	-	3,5 / 3,81	- V	- *	- #
MVS13	1÷N	-	7 / 7,62	- V	- *	- #

Series Serie	Poles Poli		Pitch Passo	Version Versione	(*)	Colour Colore
MVS13	2÷12	-	3,5 / 3,81	- V-L	- *	- #
MVS13	2÷6	-	7 / 7,62	- V-L	- *	- #

Series Serie	Poles Poli		Pitch Passo	Version Versione	(*)	Colour Colore
MVS13	2÷N	-	3,5 / 3,81	- H	- *	- #
MVS13	1÷N	-	7 / 7,62	- H	- *	- #

COLOURS

To be specified just in case it differs from the standard

Standard	On request / Su richiesta					
GN	GY	BK	BL	RD	YL	OG

NOTE

① Products of pitches 7 / 7,62 / 10 / 10,62 are configurations with metal parts removed from alternating poles to increase spacings;

② Configurations of higher number of poles are obtainable composing modular versions.
In order to avoid interference mounting, the terminal row should be interrupted when the number of positions exceeds 30.

③ Please check the UL Online Directory for more details about applicable limited ratings.

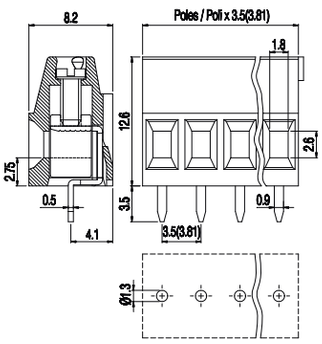

Antirotation peg option is available for the 2-pole terminal block.
Disponibile per connessioni a 2 poli versioni con perni antitorsione.

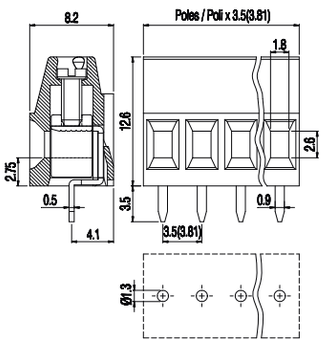

Antirotation peg option is available for the 2-pole terminal block.
Disponibile per connessioni a 2 poli versioni con perni antitorsione.

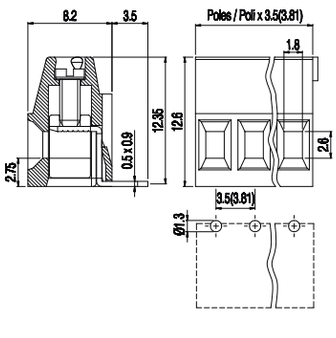

MORSETTIERE MONOPIANO

Carrello

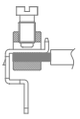

MVS13	VERSION / VERSIONE H-L	MV15	VERSION / VERSIONE V	MV15	VERSION / VERSIONE V-L		
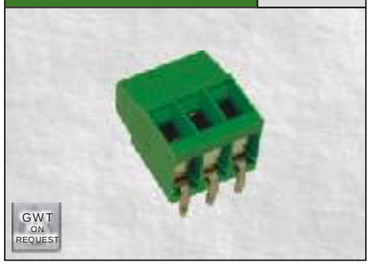							
3,5 / 3,81 *(7 / 7,62)*		5 / 5,08 *(10 / 10,16)*		5 / 5,08 *(10 / 10,16)*		① PASSO	mm
2÷12 *(2÷6)*	Stackable Affiancabile	2÷12 *(1÷6)*	Modular Modulare	2÷12 *(2÷6)*	Stackable Affiancabile	② POLI	
17,5A		13,5A		13,5A		CORRENTE	
130V *(450V)*		250V *(750V)*		250V *(750V)*		TENSIONE	
1,25 kVrms/60s *(2,5 kVrms/60s)*		2 kVrms/60s *(3 kVrms/60s)*		2 kVrms/60s *(3 kVrms/60s)*		TENSIONE DI PROVA	
0.2÷0.22Nm / 1.8÷1.9Lb-in		0.5÷0.55Nm / 4.5÷4.9Lb-in		0.5÷0.55Nm / 4.5÷4.9Lb-in		COPPIA CONSIGLIATA	
max 6mm		max 6mm		max 6mm		SPELLATURA CAVO	
1.5mm² 16AWG Stranded Flessibile	1.5mm² 16AWG Solid Rigido	2x0.75mm² 2x18AWG Solid Rigido	1.5mm² 16AWG Stranded Flessibile	1.5mm² 16AWG Solid Rigido	2x1.0mm² 2x16AWG Solid Rigido	1.5mm² 16AWG Stranded Flessibile	1.5mm² 16AWG Solid Rigido	2x1.0mm² 2x16AWG Solid Rigido	CAVI CONNETTIBILI	
-40°C ÷ +130°C		-40°C ÷ +130°C		-40°C ÷ +130°C		TEMP. DI ESERCIZIO	

DATI TECNICI

CSV	VDE	cULus	CSV	VDE	cULus	CSV	VDE	cULus	OMOLOGAZIONI
EN60998	EN60998	UL1059 C22-2 N°158	EN60998	EN60998	UL1059 C22-2 N°158	EN60998	EN60998	UL1059 C22-2 N°158	
17,5A	-	12A factory 10A field	13,5A	-	13,5A factory 10A field	13,5A	-	13,5A factory 10A field	CORRENTE
130V *(450V)*	-	150V *(300V)*	250V *(750V)*	-	300V *(600V)*	250V *(750V)*	-	300V *(600V)*	③ TENSIONE
1.5mm²	-	16÷30AWG	1.5mm²	-	16÷30AWG	1.5mm²	-	16÷30AWG	SEZIONE CONDUTTORE
0.2Nm	-	1.8Lb-in	0.5Nm	-	4.5Lb-in	0.5Nm	-	4.5Lb-in	COPPIA
CA02.4718	-	E178356	EQ202	-	E178356	EQ202	-	E178356	FILE

DATI DI OMOLOGAZIONE

PA - UL 94 V0		PA - UL 94 V0		PA - UL 94 V0		CORPO ISOLANTE
M2 Captive Imperdibile	Galvanized steel Acciaio zincato	M3 Captive Imperdibile	Galvanized steel Acciaio zincato	M3 Captive Imperdibile	Galvanized steel Acciaio zincato	VITE
Nickeled copper alloy / Lega di rame nichelata		Nickeled copper alloy / Lega di rame nichelata		Nickeled copper alloy / Lega di rame nichelata		MORSETTO
Tin-plated copper alloy / Lega di rame stagnata		Tin-plated copper alloy / Lega di rame stagnata		Tin-plated copper alloy / Lega di rame stagnata		TERMINALE

MATERIALI

Series Serie	Poles Poli	Pitch Passo	Version Versione	(*)	Colour Colore
MVS13	2÷12	3,5 / 3,81	H-L	*	#
MVS13	2÷6	7 / 7,62	H-L	*	#

Standard: GN — On request / Su richiesta: GY BK BL RD YL OG

Series Serie	Poles Poli	Pitch Passo	Version Versione	(*)	Colour Colore
MV15	2÷N	5 / 5,08	V	*	#
MV15	1÷N	10 / 10,16	V	*	#

Standard: GN — On request / Su richiesta: GY BK BL RD YL OG

Series Serie	Poles Poli	Pitch Passo	Version Versione	(*)	Colour Colore
MV15	2÷12	5 / 5,08	V-L	*	#
MV15	2÷6	10 / 10,16	V-L	*	#

Standard: GN — On request / Su richiesta: GY BK BL RD YL OG

COME ORDINARE

* Codice personalizzazione (definito da euroclamp)

COLORI

Specificare solo se diverso dallo standard

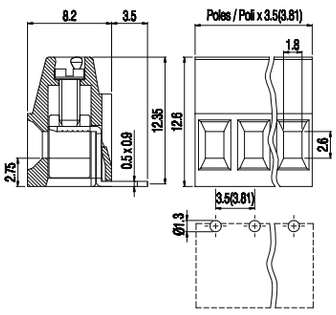

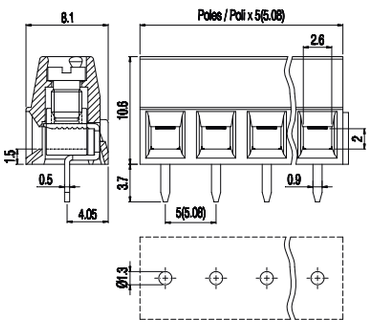

Antirotation peg option is available for the 2-pole terminal block.
Disponibile per connessioni a 2 poli versioni con perni antitorsione.

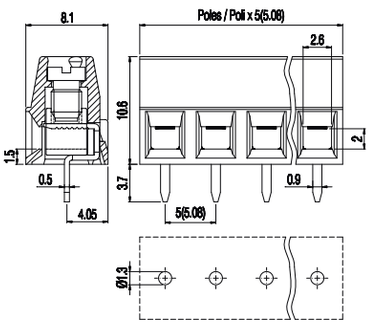

Antirotation peg option is available for the 2-pole terminal block.
Disponibile per connessioni a 2 poli versioni con perni antitorsione.

NOTE

① I prodotti a passo 7 / 7,62 / 10 / 10,62 sono configurazioni con componenti metallici rimossi da poli alterni per aumentarne le distanze;

② Configurazioni con un numero maggiore di poli sono ottenibili componendo le versioni modulari.
Per evitare interferenze di montaggio occorre prevedere un'interruzione della morsettiera quando il numero dei poli è superiore a 30.

③ Per maggiori dettagli in merito ai limiti imposti dal gruppo di applicazione, consultare il file UL.

SINGLE DECK TERMINAL BLOCKS

Rising clamp

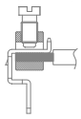

	MV15	MV15	MVS15
VERSION / VERSIONE	H	H-L	V
	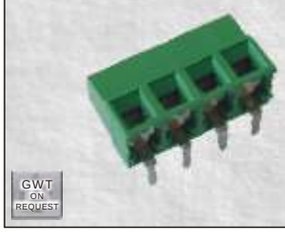	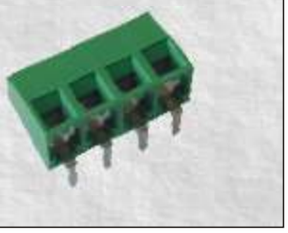	
① PITCH mm	5 / 5,08 *(10 / 10,16)*	5 / 5,08 *(10 / 10,16)*	5 / 5,08 *(10 / 10,16)*
② POLES	2÷12 *(1÷6)* Modular Modulare	2÷12 *(2÷6)* Stackable Affiancabile	2÷12 *(1÷6)* Modular Modulare
CURRENT	13,5A	13,5A	17,5A
VOLTAGE	250V *(750V)*	250V *(750V)*	450V *(750V)*
TEST VOLTAGE	2 kVrms/60s *(3 kVrms/60s)*	2 kVrms/60s *(3 kVrms/60s)*	2,5 kVrms/60s *(3 kVrms/60s)*
RECOMMENDED TORQUE	0.5÷0.55Nm / 4.5÷4.9Lb-in	0.5÷0.55Nm / 4.5÷4.9Lb-in	0.5÷0.55Nm / 4.5÷4.9Lb-in
WIRE STRIPPING	max 6mm	max 6mm	max 7mm
MAX WIRES SECTION	1.5mm² 16AWG Stranded Flessibile; 1.5mm² 16AWG Solid Rigido; 2x1.0mm² 2x16AWG Solid Rigido	1.5mm² 16AWG Stranded Flessibile; 1.5mm² 16AWG Solid Rigido; 2x1.0mm² 2x16AWG Solid Rigido	1.5mm² 14AWG Stranded Flessibile; 2.5mm² 14AWG Solid Rigido; 2x1.0mm² 2x16AWG Solid Rigido
OPERATING TEMP.	-40°C ÷ +130°C	-40°C ÷ +130°C	-40°C ÷ +130°C

APPROVAL DATA				
APPROVALS	CSV EN60998	VDE EN60998	cULus UL1059 C22-2 N°158	
③ CURRENT	13,5A	-	13,5A factory 10A field	
VOLTAGE	250V *(750V)*	-	300V *(600V)*	
WIRE SECTION	1.5mm²	-	16÷30AWG	
TORQUE	0.5Nm	-	4.5Lb-in	
FILE	EQ202	-	E178356	

APPROVAL DATA				
APPROVALS	CSV EN60998	VDE EN60998	cULus UL1059 C22-2 N°158	
③ CURRENT	13,5A	-	13,5A factory 10A field	
VOLTAGE	250V *(750V)*	-	300V *(600V)*	
WIRE SECTION	1.5mm²	-	16÷30AWG	
TORQUE	0.5Nm	-	4.5Lb-in	
FILE	EQ202	-	E178356	

APPROVAL DATA				
APPROVALS	CSV EN60998	VDE EN60998	cULus UL1059 C22-2 N°158	
③ CURRENT	17,5A	-	17,5A factory 10A field	
VOLTAGE	450V *(750V)*	-	300V *(600V)*	
WIRE SECTION	1.5mm²	-	16÷30AWG	
TORQUE	0.5Nm	-	4.5Lb-in	
FILE	CA02.00598	-	E178356	

MATERIALS			
HOUSING	PA - UL 94 V0	PA - UL 94 V0	PA - UL 94 V0
SCREW	M3 Captive Imperdibile — Galvanized steel Acciaio zincato	M3 Captive Imperdibile — Galvanized steel Acciaio zincato	M3 Captive Imperdibile — Galvanized steel Acciaio zincato
CLAMP	Nickeled copper alloy / Lega di rame nichelata	Nickeled copper alloy / Lega di rame nichelata	Nickeled copper alloy / Lega di rame nichelata
TERMINAL	Tin-plated copper alloy / Lega di rame stagnata	Tin-plated copper alloy / Lega di rame stagnata	Tin-plated copper alloy / Lega di rame stagnata

HOW TO ORDER

* Custom code (assigned by euroclamp)

Series Serie	Poles Poli		Pitch Passo		Version Versione	(*)	Colour Colore
MV15	2÷N	-	5 / 5,08	-	H	- * -	#
MV15	1÷N	-	10 / 10,16	-	H	- * -	#

Series Serie	Poles Poli		Pitch Passo		Version Versione	(*)	Colour Colore
MV15	2÷12	-	5 / 5,08	-	H-L	- * -	#
MV15	2÷6	-	10 / 10,16	-	H-L	- * -	#

Series Serie	Poles Poli		Pitch Passo		Version Versione	(*)	Colour Colore
MVS15	2÷N	-	5 / 5,08	-	V	- * -	#
MVS15	1÷N	-	10 / 10,16	-	V	- * -	#

COLOURS

To be specified just in case it differs from the standard

Standard	On request / Su richiesta					
GN	GY	BK	BL	RD	YL	OG

Standard	On request / Su richiesta					
GN	GY	BK	BL	RD	YL	OG

Standard	On request / Su richiesta					
GN	GY	BK	BL	RD	YL	OG

NOTE

① Products of pitches 10 / 10,16 are configurations with metal parts removed from alternating poles to increase spacings;

② Configurations of higher number of poles are obtainable composing modular versions.
In order to avoid interference mounting, the terminal row should be interrupted when the number of positions exceeds 30.

③ Please check the UL Online Directory for more details about applicable limited ratings.

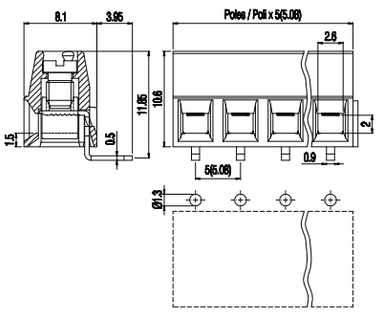

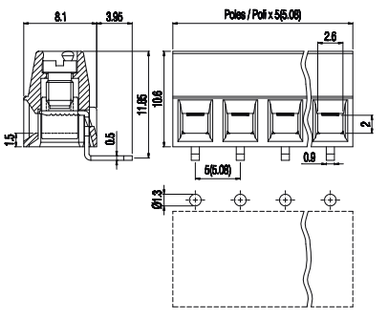

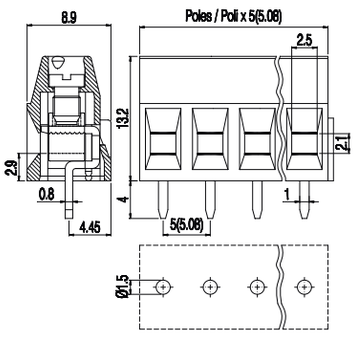

Antirotation peg option is available for the 2-pole terminal block.
Disponibile per connessioni a 2 poli versioni con perni antitorsione.

MVS15 — VERSION / VERSIONE V-L



5 / 5,08 *(10 / 10,16)*	
2÷12 *(2÷6)*	Stackable Affiancabile
17,5A	
450V *(750V)*	
2,5 kVrms/60s *(3 kVrms/60s)*	
0.5÷0.55Nm / 4.5÷4.9Lb-in	
max 7mm	
1.5mm² 14AWG Stranded Flessibile	2.5mm² 14AWG Solid Rigido / 2x1.0mm² 2x16AWG Solid Rigido
-40°C ÷ +130°C	

CSV EN60998	VDE EN60998	cULus UL1059 C22-2 N°158
17,5A	-	17,5A factory 10A field
450V *(750V)*	-	300V *(600V)*
1.5mm²	-	16÷30AWG
0.5Nm	-	4.5Lb-in
CA02.00598	-	E178356

PA - UL 94 V0	
M3 Captive Imperdibile	Galvanized steel Acciaio zincato
Nickeled copper alloy / Lega di rame nichelata	
Tin-plated copper alloy / Lega di rame stagnata	

Series Serie	Poles Poli	Pitch Passo	Version Versione	(*)	Colour Colore
MVS15	2÷12	5 / 5,08	V-L	*	#
MVS15	2÷6	10 / 10,16	V-L	*	#

Standard: GN — On request / Su richiesta: GY BK BL RD YL OG

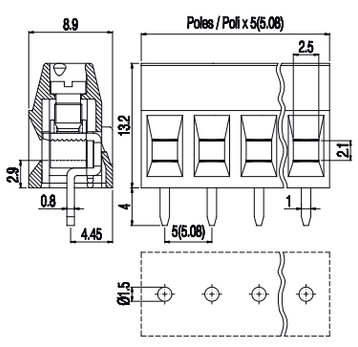

Antirotation peg option is available for the 2-pole terminal block.
Disponibile per connessioni a 2 poli versioni con perni antitorsione.

MVS15 — VERSION / VERSIONE H



5 / 5,08 *(10 / 10,16)*	
2÷12 *(1÷6)*	Modular Modulare
17,5A	
450V *(750V)*	
2,5 kVrms/60s *(3 kVrms/60s)*	
0.5÷0.55Nm / 4.5÷4.9Lb-in	
max 7mm	
1.5mm² 14AWG Stranded Flessibile	2.5mm² 14AWG Solid Rigido / 2x1.0mm² 2x16AWG Solid Rigido
-40°C ÷ +130°C	

CSV EN60998	VDE EN60998	cULus UL1059 C22-2 N°158
17,5A	-	17,5A factory 10A field
450V *(750V)*	-	300V *(600V)*
1.5mm²	-	16÷30AWG
0.5Nm	-	4.5Lb-in
CA02.00598	-	E178356

PA - UL 94 V0	
M3 Captive Imperdibile	Galvanized steel Acciaio zincato
Nickeled copper alloy / Lega di rame nichelata	
Tin-plated copper alloy / Lega di rame stagnata	

Series Serie	Poles Poli	Pitch Passo	Version Versione	(*)	Colour Colore
MVS15	2÷N	5 / 5,08	H	*	#
MVS15	1÷N	10 / 10,16	H	*	#

Standard: GN — On request / Su richiesta: GY BK BL RD YL OG

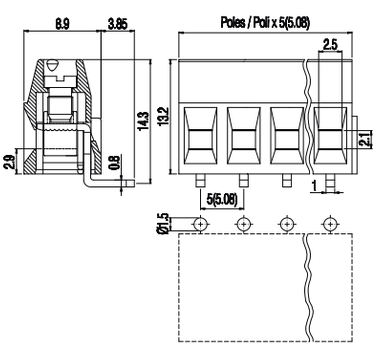

MVS15 — VERSION / VERSIONE H-L



5 / 5,08 *(10 / 10,16)*	
2÷12 *(2÷6)*	Stackable Affiancabile
17,5A	
450V *(750V)*	
2,5 kVrms/60s *(3 kVrms/60s)*	
0.5÷0.55Nm / 4.5÷4.9Lb-in	
max 7mm	
1.5mm² 14AWG Stranded Flessibile	2.5mm² 14AWG Solid Rigido / 2x1.0mm² 2x16AWG Solid Rigido
-40°C ÷ +130°C	

CSV EN60998	VDE EN60998	cULus UL1059 C22-2 N°158
17,5A	-	17,5A factory 10A field
450V *(750V)*	-	300V *(600V)*
1.5mm²	-	16÷30AWG
0.5Nm	-	4.5Lb-in
CA02.00598	-	E178356

PA - UL 94 V0	
M3 Captive Imperdibile	Galvanized steel Acciaio zincato
Nickeled copper alloy / Lega di rame nichelata	
Tin-plated copper alloy / Lega di rame stagnata	

Series Serie	Poles Poli	Pitch Passo	Version Versione	(*)	Colour Colore
MVS15	2÷12	5 / 5,08	H-L	*	#
MVS15	2÷6	10 / 10,16	H-L	*	#

Standard: GN — On request / Su richiesta: GY BK BL RD YL OG

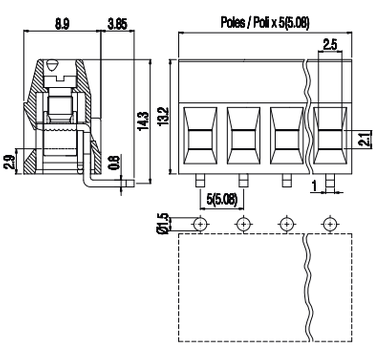

MORSETTIERE MONOPIANO
Carrello

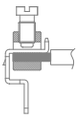

DATI TECNICI	① PASSO	mm
	② POLI	
	CORRENTE	
	TENSIONE	
	TENSIONE DI PROVA	
	COPPIA CONSIGLIATA	
	SPELLATURA CAVO	
	CAVI CONNETTIBILI	
	TEMP. DI ESERCIZIO	

DATI DI OMOLOGAZIONE	OMOLOGAZIONI	
	CORRENTE	
	③ TENSIONE	
	SEZIONE CONDUTTORE	
	COPPIA	
	FILE	

MATERIALI	CORPO ISOLANTE
	VITE
	MORSETTO
	TERMINALE

COME ORDINARE

* Codice personalizzazione (definito da euroclamp)

COLORI
Specificare solo se diverso dallo standard

NOTE

① I prodotti a passo 10 / 10,16 sono configurazioni con componenti metallici rimossi da poli alterni per aumentarne le distanze;

② Configurazioni con un numero maggiore di poli sono ottenibili componendo le versioni modulari.
Per evitare interferenze di montaggio occorre prevedere un'interruzione della morsettiera quando il numero dei poli è superiore a 30.

③ Per maggiori dettagli in merito ai limiti imposti dal gruppo di applicazione, consultare il file UL.

SINGLE DECK TERMINAL BLOCKS

Rising clamp

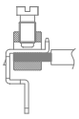

	MVS15	MDX15	MVS17
VERSION / VERSIONE	IT	PZ	V
	 GW.T On REQUEST	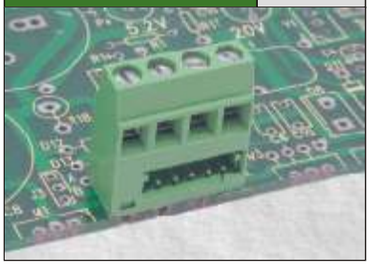	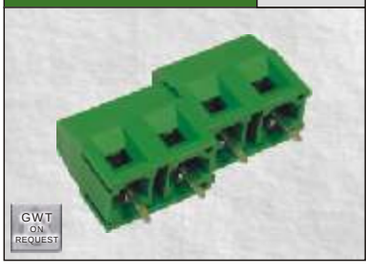 GW.T On REQUEST
① PITCH mm	5 *(10)*	5	7,5 / 7,62 *(15 / 15,24)*
② POLES	2÷3 *(1÷2)* Modular Modulare	4 Stackable + Hot Key Affiancabile + Hot Key	2÷12 *(1÷6)* Modular Modulare
CURRENT	17,5A	17,5A	17,5A
VOLTAGE	450V *(750V)*	250V	750V
TEST VOLTAGE	2,5 kVrms/60s *(3 kVrms/60s)*	2 kVrms/60s	3 kVrms/60s
RECOMMENDED TORQUE	0.5÷0.55Nm / 4.5÷4.9Lb-in	0.5÷0.55Nm / 4.5÷4.9Lb-in	0.5÷0.55Nm / 4.5÷4.9Lb-in
WIRE STRIPPING	max 7mm	max 6.4mm	max 7mm
MAX WIRES SECTION	1.5mm² 14AWG Stranded Flessibile; 2.5mm² 14AWG Solid Rigido; 2x1.0mm² 2x16AWG Solid Rigido	1.5mm² 14AWG Stranded Flessibile; 2.5mm² 14AWG Solid Rigido; 2x1.0mm² 2x16AWG Solid Rigido	1.5mm² 14AWG Stranded Flessibile; 2.5mm² 14AWG Solid Rigido; 2x1.0mm² 2x16AWG Solid Rigido
OPERATING TEMP.	-40°C ÷ +130°C	-40°C ÷ +130°C	-40°C ÷ +130°C

APPROVAL DATA	MVS15	MDX15	MVS17
APPROVALS	CSV EN60998; VDE EN60998; cULus UL1059 C22-2 N°158	CSV EN60998; VDE EN60998; cULus UL1059 C22-2 N°158	CSV EN60998; VDE EN60998; cULus UL1059 C22-2 N°158
③ CURRENT	17,5A; - ; 17,5A factory 10A field	- ; - ; -	17,5A; - ; 17,5A factory 10A field
VOLTAGE	450V *(750V)*; - ; 300V *(600V)*	- ; - ; -	750V; - ; 300V *(600V)*
WIRE SECTION	1.5mm² ; - ; 16÷30AWG	- ; - ; -	1.5mm² ; - ; 16÷30AWG
TORQUE	0.5Nm ; - ; 4.5Lb-in	- ; - ; -	0.5Nm ; - ; 4.5Lb-in
FILE	CA02.00598 ; - ; E178356	- ; - ; -	CA02.00598 ; - ; E178356

MATERIALS	MVS15	MDX15	MVS17
HOUSING	PA - UL 94 V0	PA - UL 94 V0	PA - UL 94 V0
SCREW	M3 Captive Imperdibile — Galvanized steel Acciaio zincato	M3 Captive Imperdibile — Galvanized steel Acciaio zincato	M3 Captive Imperdibile — Galvanized steel Acciaio zincato
CLAMP	Nickeled copper alloy / Lega di rame nichelata	Nickeled brass / Ottone nichelato	Nickeled copper alloy / Lega di rame nichelata
TERMINAL	Tin-plated copper alloy / Lega di rame stagnata	Tin-plated brass / Ottone stagnato	Tin-plated copper alloy / Lega di rame stagnata

HOW TO ORDER

* Custom code (assigned by euroclamp)

Series Serie	Poles Poli		Pitch Passo	Version Versione	(*)	Colour Colore
MVS15	2÷N	-	5	- IT	- *	- #
MVS15	1÷N	-	10	- IT	- *	- #

Series Serie	Poles Poli		Pitch Passo	Version Versione	(*)	Colour Colore
MDX15	4	-	5	- PZ	- *	- #

Series Serie	Poles Poli		Pitch Passo	Version Versione	(*)	Colour Colore
MVS17	2÷N	-	7,5 / 7,62	- V	- *	- #
MVS17	1÷N	-	15 / 15,24	- V	- *	- #

COLOURS

To be specified just in case it differs from the standard

MVS15	MDX15	MVS17
Standard: GN	Standard: GN	Standard: GN
On request / Su richiesta: GY BK BL RD YL OG	On request / Su richiesta: GY BK BL RD YL OG	On request / Su richiesta: GY BK BL RD YL OG

NOTE

① Products of pitches 10 / 15 / 15,24 are configurations with metal parts removed from alternating poles to increase spacings;

② Configurations of higher number of poles are obtainable composing modular versions.
In order to avoid interference mounting, the terminal row should be interrupted when the number of positions exceeds 30.

③ Please check the UL Online Directory for more details about applicable limited ratings.

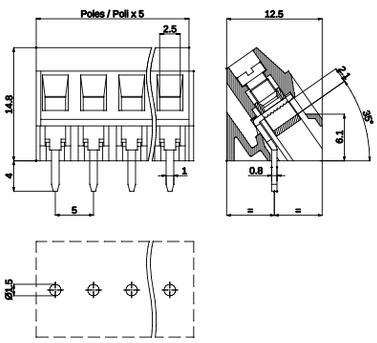

Antirotation peg option is available for the 2-pole terminal block.
Disponibile per connessioni a 2 poli versioni con perni antitorsione.

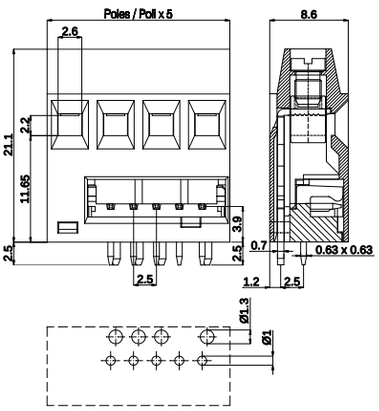

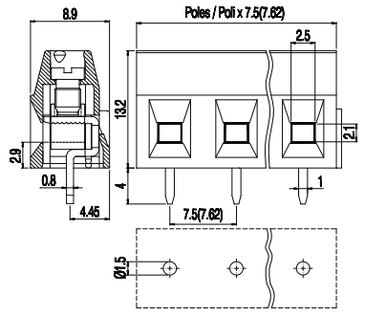

Antirotation peg option is available for the 2-pole terminal block.
Disponibile per connessioni a 2 poli versioni con perni antitorsione.

MVS17 — VERSION / VERSIONE V-L

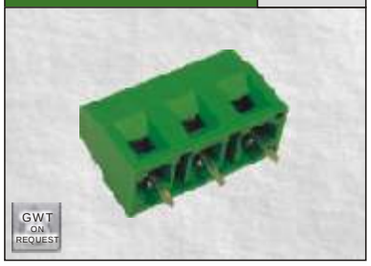

7,5 / 7,62 *(15 / 15,24)*					
2÷12 *(2÷6)*	Stackable Affiancabile				
17,5A					
750V					
3 kVrms/60s					
0.5÷0.55Nm / 4.5÷4.9Lb-in					
max 7mm					
1.5mm² 14AWG	Stranded Flessibile	2.5mm² 14AWG	Solid Rigido	2x1.0mm² 2x16AWG	Solid Rigido
-40°C ÷ +130°C					

CSV	VDE	cULus
EN60998	EN60998	UL1059 C22-2 N°158
17,5A	-	17,5A factory 10A field
750V	-	300V *(600V)*
1.5mm²	-	16÷30AWG
0.5Nm	-	4.5Lb-in
CA02.00598	-	E178356

PA - UL 94 V0		
M3 Captive Imperdibile	Galvanized steel Acciaio zincato	
Nickeled copper alloy / Lega di rame nichelata		
Tin-plated copper alloy / Lega di rame stagnata		

Series Serie	Poles Poli		Pitch Passo	Version Versione	(*)	Colour Colore
MVS17	2÷12	-	7,5 / 7,62	- V-L	- *	- #
MVS17	2÷6	-	15 / 15,24	- V-L	- *	- #

Standard: GN — On request / Su richiesta: GY BK BL RD YL OG

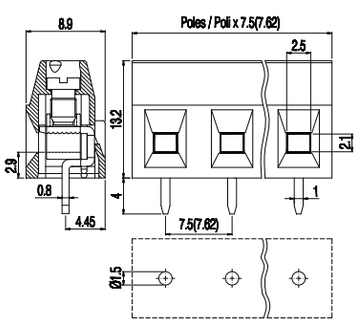

MVS17 — VERSION / VERSIONE H

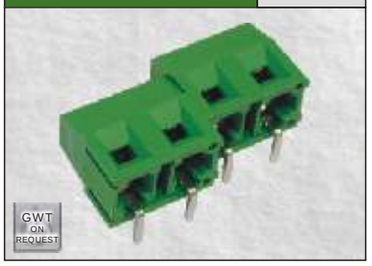

7,5 / 7,62 *(15 / 15,24)*					
2÷12 *(1÷6)*	Modular Modulare				
17,5A					
750V					
3 kVrms/60s					
0.5÷0.55Nm / 4.5÷4.9Lb-in					
max 7mm					
1.5mm² 14AWG	Stranded Flessibile	2.5mm² 14AWG	Solid Rigido	2x1.0mm² 2x16AWG	Solid Rigido
-40°C ÷ +130°C					

CSV	VDE	cULus
EN60998	EN60998	UL1059 C22-2 N°158
17,5A	-	17,5A factory 10A field
750V	-	300V *(600V)*
1.5mm²	-	16÷30AWG
0.5Nm	-	4.5Lb-in
CA02.00598	-	E178356

PA - UL 94 V0		
M3 Captive Imperdibile	Galvanized steel Acciaio zincato	
Nickeled copper alloy / Lega di rame nichelata		
Tin-plated copper alloy / Lega di rame stagnata		

Series Serie	Poles Poli		Pitch Passo	Version Versione	(*)	Colour Colore
MVS17	2÷N	-	7,5 / 7,62	- H	- *	- #
MVS17	1÷N	-	15 / 15,24	- H	- *	- #

Standard: GN — On request / Su richiesta: GY BK BL RD YL OG

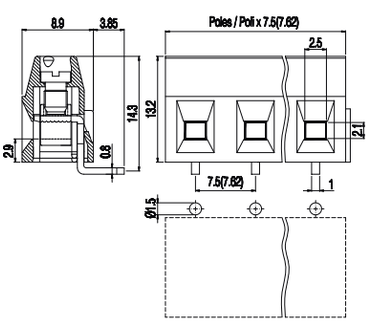

MVS17 — VERSION / VERSIONE H-L

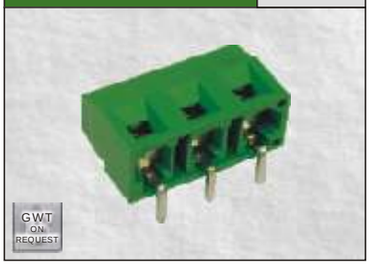

7,5 / 7,62 *(15 / 15,24)*					
2÷12 *(2÷6)*	Stackable Affiancabile				
17,5A					
750V					
3 kVrms/60s					
0.5÷0.55Nm / 4.5÷4.9Lb-in					
max 7mm					
1.5mm² 14AWG	Stranded Flessibile	2.5mm² 14AWG	Solid Rigido	2x1.0mm² 2x16AWG	Solid Rigido
-40°C ÷ +130°C					

CSV	VDE	cULus
EN60998	EN60998	UL1059 C22-2 N°158
17,5A	-	17,5A factory 10A field
750V	-	300V *(600V)*
1.5mm²	-	16÷30AWG
0.5Nm	-	4.5Lb-in
CA02.00598	-	E178356

PA - UL 94 V0		
M3 Captive Imperdibile	Galvanized steel Acciaio zincato	
Nickeled copper alloy / Lega di rame nichelata		
Tin-plated copper alloy / Lega di rame stagnata		

Series Serie	Poles Poli		Pitch Passo	Version Versione	(*)	Colour Colore
MVS17	2÷12	-	7,5 / 7,62	- H-L	- *	- #
MVS17	2÷6	-	15 / 15,24	- H-L	- *	- #

Standard: GN — On request / Su richiesta: GY BK BL RD YL OG

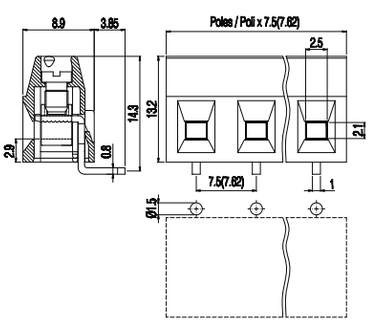

Antirotation peg option is available for the 2-pole terminal block.
Disponibile per connessioni a 2 poli versioni con perni antitorsione.

MORSETTIERE MONOPIANO

Carrello

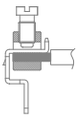

DATI TECNICI	
① PASSO	mm
② POLI	
CORRENTE	
TENSIONE	
TENSIONE DI PROVA	
COPPIA CONSIGLIATA	
SPELLATURA CAVO	
CAVI CONNETTIBILI	
TEMP. DI ESERCIZIO	

DATI DI OMOLOGAZIONE
OMOLOGAZIONI
CORRENTE
③ TENSIONE
SEZIONE CONDUTTORE
COPPIA
FILE

MATERIALI
CORPO ISOLANTE
VITE
MORSETTO
TERMINALE

COME ORDINARE

* Codice personalizzazione (definito da euroclamp)

COLORI
Specificare solo se diverso dallo standard

NOTE

① I prodotti a passo 10 / 15 / 15,24 sono configurazioni con componenti metallici rimossi da poli alterni per aumentarne le distanze;

② Configurazioni con un numero maggiore di poli sono ottenibili componendo le versioni modulari. Per evitare interferenze di montaggio occorre prevedere un'interruzione della morsettiera quando il numero dei poli è superiore a 30.

③ Per maggiori dettagli in merito ai limiti imposti dal gruppo di applicazione, consultare il file UL.

SINGLE DECK
TERMINAL BLOCKS
Rising clamp

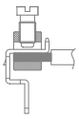

	ML25 V	ML25 V-L	ML25 D-P S-P
		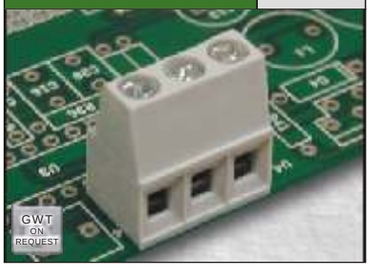	
① PITCH mm	5 *(10)*	5 *(10)*	5 *(10)*
② POLES	2÷12 *(1÷2)* Modular Modulare	2÷12 *(1÷2)* Stackable Affiancabile	3 *(2)* With anti-rotation pegs Con pioli laterali
CURRENT	16A	16A	16A
VOLTAGE	250V *(750V)*	250V *(750V)*	250V *(750V)*
TEST VOLTAGE	2 kVrms/60s *(3 kVrms/60s)*	2 kVrms/60s *(3 kVrms/60s)*	2 kVrms/60s *(3 kVrms/60s)*
RECOMMENDED TORQUE	0.5÷0.55Nm / 4.5÷4.9Lb-in	0.5÷0.55Nm / 4.5÷4.9Lb-in	0.5÷0.55Nm / 4.5÷4.9Lb-in
WIRE STRIPPING	max 7mm	max 7mm	max 7mm
MAX WIRES SECTION	2.5mm² 14AWG Stranded Flessibile; 4.0mm² 12AWG Solid Rigido; 2x1.5mm² 2x16AWG Solid Rigido	2.5mm² 14AWG Stranded Flessibile; 4.0mm² 12AWG Solid Rigido; 2x1.5mm² 2x16AWG Solid Rigido	2.5mm² 14AWG Stranded Flessibile; 4.0mm² 12AWG Solid Rigido; 2x1.5mm² 2x16AWG Solid Rigido
OPERATING TEMP.	-40°C ÷ +130°C	-40°C ÷ +130°C	-40°C ÷ +130°C

APPROVAL DATA

APPROVALS	CSV EN60998	VDE EN60998	cULus UL1059 C22-2 N°158
③ CURRENT	16A	-	15A factory 15A field
VOLTAGE	250V *(750V)*	-	300V *(600V)*
WIRE SECTION	2.5mm²	-	14÷30AWG
TORQUE	0.5Nm	-	4.5Lb-in
FILE	CA02.00598	-	E178356

MATERIALS

	ML25 V	ML25 V-L	ML25 D-P S-P
HOUSING	PA - UL 94 V0	PA - UL 94 V0	PA - UL 94 V0
SCREW	M3 Captive Imperdibile — Galvanized steel Acciaio zincato	M3 Captive Imperdibile — Galvanized steel Acciaio zincato	M3 Captive Imperdibile — Galvanized steel Acciaio zincato
CLAMP	Nickeled copper alloy / Lega di rame nichelata	Nickeled copper alloy / Lega di rame nichelata	Nickeled copper alloy / Lega di rame nichelata
TERMINAL	Tin-plated copper alloy / Lega di rame stagnata	Tin-plated copper alloy / Lega di rame stagnata	Tin-plated copper alloy / Lega di rame stagnata

HOW TO ORDER

* Custom code (assigned by euroclamp)

Series Serie	Poles Poli		Pitch Passo	Version Versione	(*)	Colour Colore
ML25	2÷N	-	5	V	*	#
ML25	1÷N	-	10	V	*	#

Series Serie	Poles Poli		Pitch Passo	Version Versione	(*)	Colour Colore
ML25	2÷4	-	5	V-L	*	#
ML25	1÷2	-	10	V-L	*	#

Series Serie	Poles Poli		Pitch Passo	Version Versione	(*)	Colour Colore
ML25	3	-	5	D-P S-P	*	#
ML25	2	-	10	D-P S-P	*	#

COLOURS

To be specified just in case it differs from the standard

	Standard	On request / Su richiesta
ML25 V	GN	GY BK BL RD YL OG
ML25 V-L	GY	GN BK BL RD YL OG
ML25 D-P S-P	GY	GN BK BL RD YL OG

NOTE

① Products of pitch 10 are configurations with metal parts removed from alternating poles to increase spacings;

② Configurations of higher number of poles are obtainable composing modular versions.
In order to avoid interference mounting, the terminal row should be interrupted when the number of positions exceeds 30.

③ Please check the UL Online Directory for more details about applicable limited ratings.

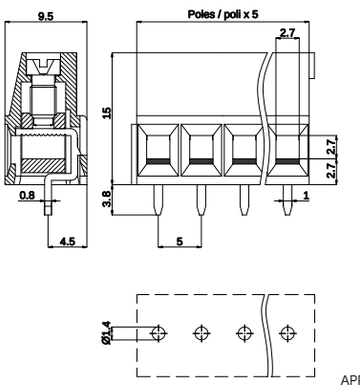

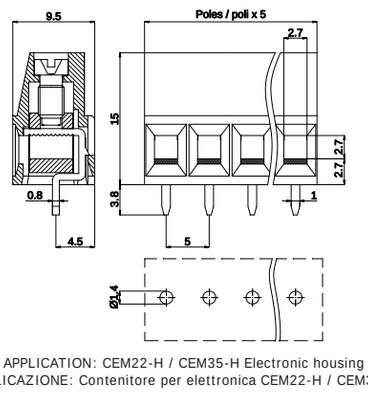

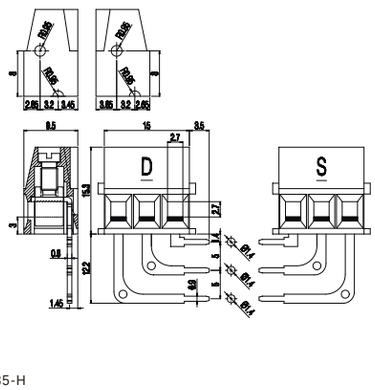

APPLICATION: CEM22-H / CEM35-H Electronic housing
APPLICAZIONE: Contenitore per elettronica CEM22-H / CEM35-H

ML25

VERSION / VERSIONE
D-LC
S-LC

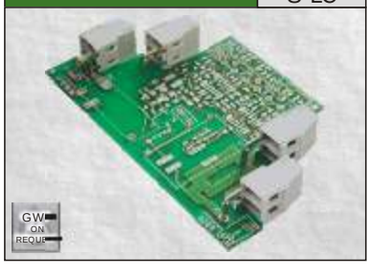

ML25

VERSION / VERSIONE
D-LCS
S-LCS

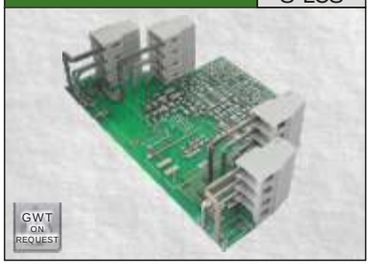

ML25

VERSION / VERSIONE
D-LI
S-LI



MORSETTIERE
MONOPIANO
Carrello

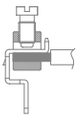

				DATI TECNICI
5 *(10)*		5	5 *(10)*	① PASSO mm
2 / 3 / 4 *(1 / 2)*	Stackable Affiancabile	4 Stackable Affiancabile	2 ÷ 3 *(1 ÷ 2)* Stackable Affiancabile	② POLI
16A		16A	16A	CORRENTE
250V *(750V)*		250V *(750V)*	250V *(750V)*	TENSIONE
2 kVrms/60s *(3 kVrms/60s)*		2 kVrms/60s *(3 kVrms/60s)*	2 kVrms/60s *(3 kVrms/60s)*	TENSIONE DI PROVA
0.5÷0.55Nm / 4.5÷4.9Lb-in		0.5÷0.55Nm / 4.5÷4.9Lb-in	0.5÷0.55Nm / 4.5÷4.9Lb-in	COPPIA CONSIGLIATA
max 7mm		max 7mm	max 7mm	SPELLATURA CAVO
2.5mm² 14AWG Stranded Flessibile / 4.0mm² 12AWG Solid Rigido / 2x1.5mm² 2x16AWG Solid Rigido		2.5mm² 14AWG Stranded Flessibile / 4.0mm² 12AWG Solid Rigido / 2x1.5mm² 2x16AWG Solid Rigido	2.5mm² 14AWG Stranded Flessibile / 4.0mm² 12AWG Solid Rigido / 2x1.5mm² 2x16AWG Solid Rigido	CAVI CONNETTIBILI
-40°C ÷ +130°C		-40°C ÷ +130°C	-40°C ÷ +130°C	TEMP. DI ESERCIZIO

				DATI DI OMOLOGAZIONE
CSV / VDE / cULus		CSV / VDE / cULus	CSV / VDE / cULus	OMOLOGAZIONI
EN60998	EN60998	EN60998	EN60998	CORRENTE
16A	-	16A	16A	③ TENSIONE
250V *(750V)*	-	250V *(750V)*	250V *(750V)*	SEZIONE CONDUTTORE
2.5mm²	-	2.5mm²	2.5mm²	COPPIA
0.5Nm	-	0.5Nm	0.5Nm	FILE
CA02.00598	-	CA02.00598	CA02.00598	
UL1059 C22-2 N°158		UL1059 C22-2 N°158	UL1059 C22-2 N°158	
15A factory 15A field		15A factory 15A field	15A factory 15A field	
300V *(600V)*		300V *(600V)*	300V *(600V)*	
14÷30AWG		14÷30AWG	12÷30AWG	
4.5Lb-in		4.5Lb-in	4.5Lb-in	
E178356		E178356	E178356	

				MATERIALI
PA - UL 94 V0		PA - UL 94 V0	PA - UL 94 V0	CORPO ISOLANTE
M3 Captive Imperdibile	Galvanized steel Acciaio zincato	M3 Captive Imperdibile	M3 Captive Imperdibile	VITE
Nickeled copper alloy / Lega di rame nichelata		Nickeled copper alloy / Lega di rame nichelata	Nickeled copper alloy / Lega di rame nichelata	MORSETTO
Tin-plated copper alloy / Lega di rame stagnata		Tin-plated copper alloy / Lega di rame stagnata	Tin-plated copper alloy / Lega di rame stagnata	TERMINALE

Series Serie	Poles Poli	Pitch Passo	Version Versione	(*)	Colour Colore
ML25	2 / 3 / 4	5	D-LC S-LC	*	#
ML25	1 / 2	10	D-LC S-LC	*	#

Standard: GY
On request / Su richiesta: GN BK BL RD YL OG

Series Serie	Poles Poli	Pitch Passo	Version Versione	(*)	Colour Colore
ML25	4	5	D-LCS S-LCS	*	#

Standard: GY
On request / Su richiesta: GN BK BL RD YL OG

Series Serie	Poles Poli	Pitch Passo	Version Versione	(*)	Colour Colore
ML25	3	5	D-LI S-LI	*	#
ML25	2	10	D-LI S-LI	*	#

Standard: GY
On request / Su richiesta: GN BK BL RD YL OG

COME ORDINARE

* Codice personalizzazione (definito da euroclamp)

COLORI
Specificare solo se diverso dallo standard

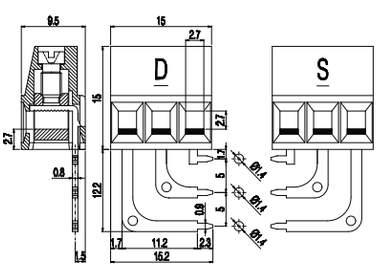

APPLICATION: CEM17 / CEM22-V Electronic housing
APPLICAZIONE: Contenitore per elettronica CEM17 / CEM22-V

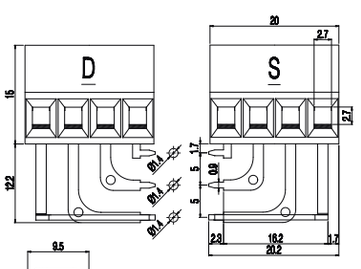

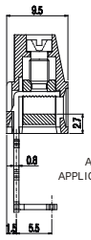

APPLICATION: CEM22-V Electronic housing
APPLICAZIONE: Contenitore per elettronica CEM22-V

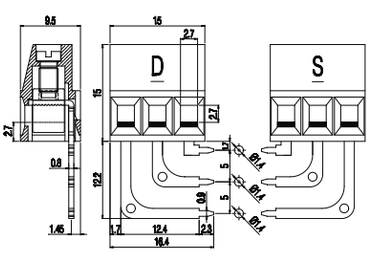

APPLICATION: CEM35-V Electronic housing
APPLICAZIONE: Contenitore per elettronica CEM35-V

NOTE

① I prodotti a passo 10 sono configurazioni con componenti metallici rimossi da poli alterni per aumentarne le distanze;

② Configurazioni con un numero maggiore di poli sono ottenibili componendo le versioni modulari.
Per evitare interferenze di montaggio occorre prevedere un'interruzione della morsettiera quando il numero dei poli è superiore a 30.

③ Per maggiori dettagli in merito ai limiti imposti dal gruppo di applicazione, consultare il file UL.

SINGLE DECK
TERMINAL BLOCKS
Rising clamp

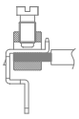

	MVE25 V	MVE25 V-L	MVE25 H
	VERSION / VERSIONE: V	VERSION / VERSIONE: V-L	VERSION / VERSIONE: H
	 GWT ON REQUEST	 GWT ON REQUEST	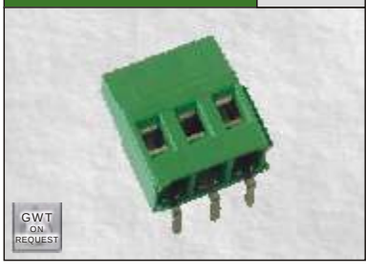 GWT ON REQUEST
TECHNICAL DATA			
① PITCH mm	5 *(10)*	5 *(10)*	5 *(10)*
② POLES	2÷12 *(1÷6)* — Modular / Modulare	2÷12 *(2÷6)* — Stackable / Affiancabile	2÷12 *(1÷6)* — Modular / Modulare
CURRENT	16A	16A	16A
VOLTAGE	450V *(1000V)*	450V *(1000V)*	450V *(750V)*
TEST VOLTAGE	2,5 kVrms/60s *(3,5 kVrms/60s)*	2,5 kVrms/60s *(3,5 kVrms/60s)*	2,5 kVrms/60s *(3 kVrms/60s)*
RECOMMENDED TORQUE	0.5÷0.55Nm / 4.5÷4.9Lb-in	0.5÷0.55Nm / 4.5÷4.9Lb-in	0.5÷0.55Nm / 4.5÷4.9Lb-in
WIRE STRIPPING	max 7mm	max 7mm	max 7mm
MAX WIRES SECTION	2.5mm² 14AWG Stranded Flessibile; 4.0mm² 12AWG Solid Rigido; 2x1.5mm² 2x16AWG Solid Rigido	2.5mm² 14AWG Stranded Flessibile; 4.0mm² 12AWG Solid Rigido; 2x1.5mm² 2x16AWG Solid Rigido	2.5mm² 14AWG Stranded Flessibile; 4.0mm² 12AWG Solid Rigido; 2x1.5mm² 2x16AWG Solid Rigido
OPERATING TEMP.	-40°C ÷ +130°C	-40°C ÷ +130°C	-40°C ÷ +130°C
APPROVAL DATA			
APPROVALS	CSV / VDE / cULus	CSV / VDE / cULus	CSV / VDE / cULus
	EN60998 / EN60998 / UL1059 C22-2 N°158	EN60998 / EN60998 / UL1059 C22-2 N°158	EN60998 / EN60998 / UL1059 C22-2 N°158
CURRENT ③	16A / 16A / 16A factory 15A field	16A / 16A / 16A factory 15A field	16A / 16A / 16A factory 15A field
VOLTAGE	450V *(750V)* / 450V *(750V)* / 300V *(600V)*	450V *(750V)* / 450V *(750V)* / 300V *(600V)*	450V *(750V)* / 450V *(750V)* / 300V *(600V)*
WIRE SECTION	2.5mm² / 2.5mm² / 14÷30AWG	2.5mm² / 2.5mm² / 14÷30AWG	2.5mm² / 2.5mm² / 14÷30AWG
TORQUE	0.5Nm / 0.5Nm / 4.5Lb-in	0.5Nm / 0.5Nm / 4.5Lb-in	0.5Nm / 0.5Nm / 4.5Lb-in
FILE	EP149 / N.40023956 / E178356	EP149 / N.40023956 / E178356	EP149 / N.40023956 / E178356
MATERIALS			
HOUSING	PA - UL 94 V0	PA - UL 94 V0	PA - UL 94 V0
SCREW	M3 Captive / Imperdibile — Galvanized steel / Acciaio zincato	M3 Captive / Imperdibile — Galvanized steel / Acciaio zincato	M3 Captive / Imperdibile — Galvanized steel / Acciaio zincato
CLAMP	Nickeled copper alloy / Lega di rame nichelata	Nickeled copper alloy / Lega di rame nichelata	Nickeled copper alloy / Lega di rame nichelata
TERMINAL	Tin-plated copper alloy / Lega di rame stagnata	Tin-plated copper alloy / Lega di rame stagnata	Tin-plated copper alloy / Lega di rame stagnata

HOW TO ORDER

* Custom code (assigned by euroclamp)

Series / Serie	Poles / Poli		Pitch / Passo	Version / Versione	(*)	Colour / Colore
MVE25	2÷N	-	5	V	*	#
MVE25	1÷N	-	10	V	*	#

Series / Serie	Poles / Poli		Pitch / Passo	Version / Versione	(*)	Colour / Colore
MVE25	2÷12	-	5	V-L	*	#
MVE25	2÷6	-	10	V-L	*	#

Series / Serie	Poles / Poli		Pitch / Passo	Version / Versione	(*)	Colour / Colore
MVE25	2÷N	-	5	H	*	#
MVE25	1÷N	-	10	H	*	#

COLOURS
To be specified just in case it differs from the standard

Standard	On request / Su richiesta					
GN	GY	BK	BL	RD	YL	OG

NOTE

① Products of pitches 10 / 10,16 are configurations with metal parts removed from alternating poles to increase spacings;

② Configurations of higher number of poles are obtainable composing modular versions.
In order to avoid interference mounting, the terminal row should be interrupted when the number of positions exceeds 30.

③ Please check the UL Online Directory for more details about applicable limited ratings.

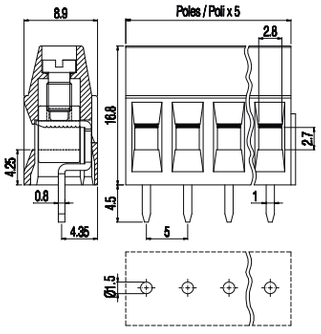

Antirotation peg option is available for the 2-pole terminal block.
Disponibile per connessioni a 2 poli versioni con perni antitorsione.

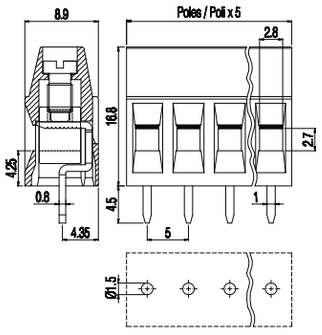

Antirotation peg option is available for the 2-pole terminal block.
Disponibile per connessioni a 2 poli versioni con perni antitorsione.

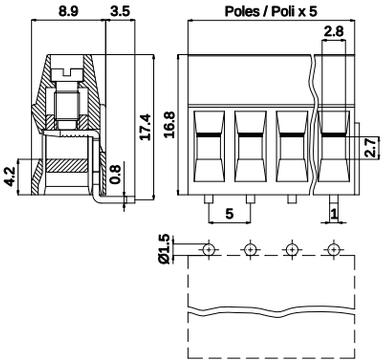

MORSETTIERE MONOPIANO

Carrello

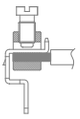

MVE25 — VERSION / VERSIONE: HR

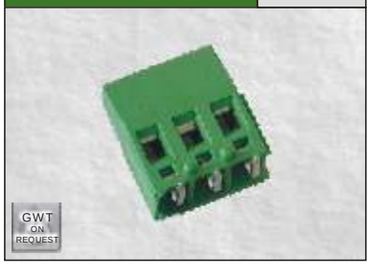

MIP25 — VERSION / VERSIONE: IQ

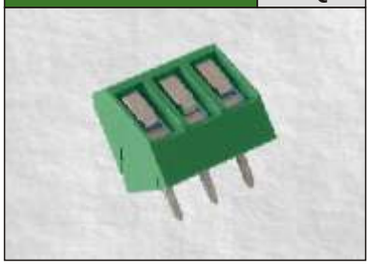

MI25 — VERSION / VERSIONE: IQ

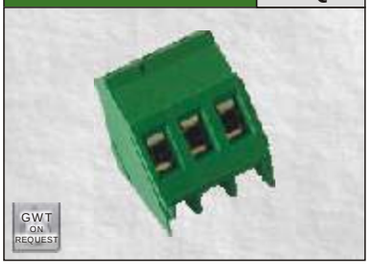

DATI TECNICI	MVE25	MIP25	MI25
① PASSO mm	5 *(10)*	5 / 5,08 *(10 / 10,16)*	5 / 5,08 *(10 / 10,16)*
② POLI	2÷12 *(1÷6)* Modular Modulare	2÷3 *(1÷2)* Modular Modulare	2÷3 *(1÷2)* Modular Modulare
CORRENTE	16A	24A	16A
TENSIONE	250V *(750V)*	250V *(750V)*	450V *(750V)*
TENSIONE DI PROVA	2 kVrms/60s *(3 kVrms/60s)*	2 kVrms/60s *(3 kVrms/60s)*	2,5 kVrms/60s *(3 kVrms/60s)*
COPPIA CONSIGLIATA	0.5÷0.55Nm / 4.5÷4.9Lb-in	0.5÷0.55Nm / 4.5÷4.9Lb-in	0.5÷0.55Nm / 4.5÷4.9Lb-in
SPELLATURA CAVO	max 7mm	max 8mm	max 8mm
CAVI CONNETTIBILI	2.5mm² 14AWG Stranded Flessibile; 4.0mm² 12AWG Solid Rigido; 2x1.5mm² 2x16AWG Solid Rigido	2.5mm² 14AWG Stranded Flessibile; 4.0mm² 12AWG Solid Rigido; 2x1.5mm² 2x16AWG Solid Rigido	2.5mm² 14AWG Stranded Flessibile; 4.0mm² 12AWG Solid Rigido; 2x1.5mm² 2x16AWG Solid Rigido
TEMP. DI ESERCIZIO	-40°C ÷ +130°C	-40°C ÷ +130°C	-40°C ÷ +130°C

DATI DI OMOLOGAZIONE	MVE25	MIP25	MI25
OMOLOGAZIONI	EN60998 / EN60998 / UL1059 C22-2 N°158	EN60998 / EN60998 / UL1059 C22-2 N°158	EN60998 / EN60998 / UL1059 C22-2 N°158
CORRENTE ③	16A / 16A / 16A factory 15A field	- / - / 24A factory 20A field	16A / 16A / 16A factory 15A field
TENSIONE ③	250V *(750V)* / 250V *(750V)* / 300V	- / - / 300V	450V *(750V)* / 450V *(750V)* / 300V
SEZIONE CONDUTTORE	2.5mm² / 2.5mm² / 14÷30AWG	- / - / 12÷30AWG	2.5mm² / 2.5mm² / 14÷30AWG
COPPIA	0.5Nm / 0.5Nm / 4.5Lb-in	- / - / 4.5Lb-in	0.5Nm / 0.5Nm / 4.5Lb-in
FILE	EP149 / N.40023956 / E178356	- / - / E178356	EP149 / N.40023956 / E178356

MATERIALI	MVE25	MIP25	MI25
CORPO ISOLANTE	PA - UL 94 V0	PA - UL 94 V0	PA - UL 94 V0
VITE	M3 Captive Imperdibile	M3 Captive Imperdibile	M3 Captive Imperdibile
MORSETTO	Galvanized steel Acciaio zincato	Galvanized steel Acciaio zincato	Galvanized steel Acciaio zincato
TERMINALE	Nickeled copper alloy / Lega di rame nichelata	Nickeled copper alloy / Lega di rame nichelata	Nickeled copper alloy / Lega di rame nichelata
	Tin-plated copper alloy / Lega di rame stagnata	Tin-plated copper alloy / Lega di rame stagnata	Tin-plated copper alloy / Lega di rame stagnata

COME ORDINARE

Series Serie	Poles Poli		Pitch Passo		Version Versione	(*)	Colour Colore
MVE25	2÷N	-	5	-	HR	*	#
MVE25	1÷N	-	10	-	HR	*	#
MIP25	2÷N	-	5 / 5,08	-	IQ	*	#
MIP25	1÷N	-	10 / 10,16	-	IQ	*	#
MI25	2÷N	-	5 / 5,08	-	IQ	*	#
MI25	1÷N	-	10 / 10,16	-	IQ	*	#

Standard: GN

On request / Su richiesta: GY BK BL RD YL OG

* Codice personalizzazione (definito da euroclamp)

COLORI

Specificare solo se diverso dallo standard

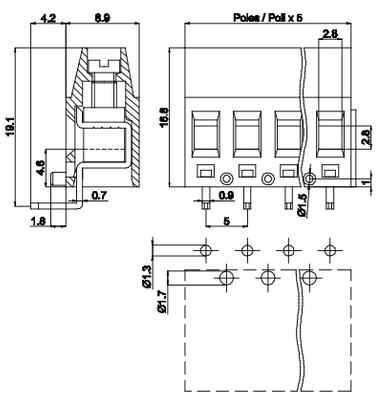

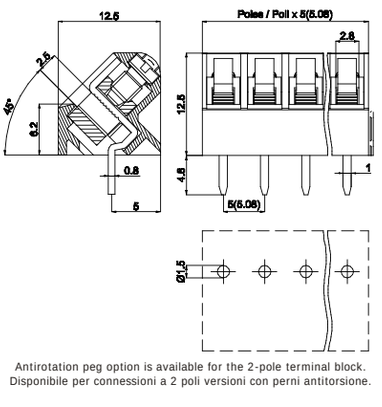

Antirotation peg option is available for the 2-pole terminal block.
Disponibile per connessioni a 2 poli versioni con perni antitorsione.

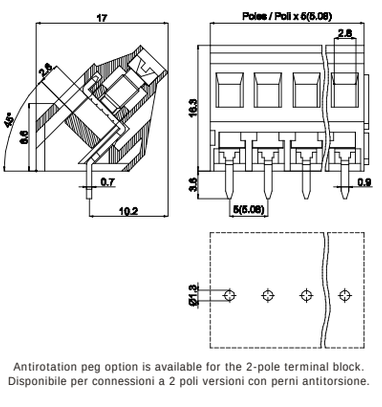

Antirotation peg option is available for the 2-pole terminal block.
Disponibile per connessioni a 2 poli versioni con perni antitorsione.

NOTE

① I prodotti a passo 10 / 10,16 sono configurazioni con componenti metallici rimossi da poli alterni per aumentarne le distanze;

② Configurazioni con un numero maggiore di poli sono ottenibili componendo le versioni modulari.
Per evitare interferenze di montaggio occorre prevedere un'interruzione della morsettiera quando il numero dei poli è superiore a 30.

③ Per maggiori dettagli in merito ai limiti imposti dal gruppo di applicazione, consultare il file UL.

SINGLE DECK
TERMINAL BLOCKS
Rising clamp

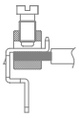

	MI25	MV25	MV25
VERSION / VERSIONE	IT	V	H
	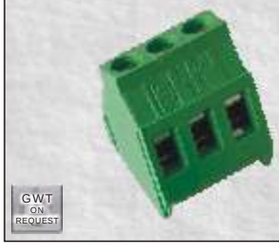		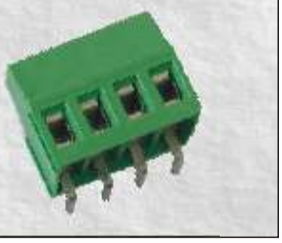
	GWT ON REQUEST	GWT ON REQUEST	GWT ON REQUEST
TECHNICAL DATA			
① PITCH mm	5 / 5,08 *(10 / 10,16)*	5,08 *(10,16)*	5,08 *(10,16)*
② POLES	2÷3 *(1÷2)* Modular Modulare	2÷12 *(1÷6)* Modular Modulare	2÷12 *(1÷6)* Modular Modulare
CURRENT	16A	16A	16A
VOLTAGE	450V *(750V)*	450V *(750V)*	450V *(750V)*
TEST VOLTAGE	2,5 kVrms/60s *(3 kVrms/60s)*	2,5 kVrms/60s *(3 kVrms/60s)*	2,5 kVrms/60s *(3 kVrms/60s)*
RECOMMENDED TORQUE	0.5÷0.55Nm / 4.5÷4.9Lb-in	0.5÷0.55Nm / 4.5÷4.9Lb-in	0.5÷0.55Nm / 4.5÷4.9Lb-in
WIRE STRIPPING	max 8mm	max 8mm	max 8mm
MAX WIRES SECTION	2.5mm² 14AWG Stranded Flessibile; 4.0mm² 12AWG Solid Rigido; 2x1.5mm² 2x16AWG Solid Rigido	2.5mm² 14AWG Stranded Flessibile; 4.0mm² 12AWG Solid Rigido; 2x1.5mm² 2x16AWG Solid Rigido	2.5mm² 14AWG Stranded Flessibile; 4.0mm² 12AWG Solid Rigido; 2x1.5mm² 2x16AWG Solid Rigido
OPERATING TEMP.	-40°C ÷ +130°C	-40°C ÷ +130°C	-40°C ÷ +130°C
APPROVAL DATA			
APPROVALS	CSV EN60998; VDE EN60998; cULus UL1059 C22-2 N°158	CSV EN60998; VDE EN60998; cULus UL1059 C22-2 N°158	CSV EN60998; VDE EN60998; cULus UL1059 C22-2 N°158
CURRENT ③	16A; 16A; 16A factory 15A field	16A; 16A; 16A factory 15A field	16A; 16A; 16A factory 15A field
VOLTAGE	450V *(750V)*; 450V *(750V)*; 300V	450V *(750V)*; 450V *(750V)*; 300V	450V *(750V)*; 450V *(750V)*; 300V
WIRE SECTION	2.5mm²; 2.5mm²; 14÷30AWG	2.5mm²; 2.5mm²; 14÷30AWG	2.5mm²; 2.5mm²; 14÷30AWG
TORQUE	0.5Nm; 0.5Nm; 4.5Lb-in	0.5Nm; 0.5Nm; 4.5Lb-in	0.5Nm; 0.5Nm; 4.5Lb-in
FILE	EP149; N.40023956; E178356	EP149; N.40023956; E178356	EP149; N.40023956; E178356
MATERIALS			
HOUSING		PA - UL 94 V0	PA - UL 94 V0
SCREW	M3 Captive Imperdibile; Galvanized steel Acciaio zincato	M3 Captive Imperdibile; Galvanized steel Acciaio zincato	M3 Captive Imperdibile; Galvanized steel Acciaio zincato
CLAMP	Nickeled copper alloy / Lega di rame nichelata	Nickeled copper alloy / Lega di rame nichelata	Nickeled copper alloy / Lega di rame nichelata
TERMINAL	Tin-plated copper alloy / Lega di rame stagnata	Tin-plated copper alloy / Lega di rame stagnata	Tin-plated copper alloy / Lega di rame stagnata

HOW TO ORDER

* Custom code (assigned by euroclamp)

Series Serie	Poles Poli		Pitch Passo		Version Versione	(*)	Colour Colore
MI25	2÷N	-	5 / 5,08	-	IT	*	#
MI25	1÷N	-	10 / 10,16	-	IT	*	#
MV25	2÷N	-	5,08	-	V	*	#
MV25	1÷N	-	10,16	-	V	*	#
MV25	2÷N	-	5,08	-	H	*	#
MV25	1÷N	-	10,16	-	H	*	#

COLOURS
To be specified just in case it differs from the standard

	Standard	On request / Su richiesta
MI25	GN	GY BK BL RD YL OG
MV25	GN	GY BK BL RD OG
MV25	GN	GY BK BL RD OG

NOTE

① Products of pitches 10 / 10,16 are configurations with metal parts removed from alternating poles to increase spacings;

② Configurations of higher number of poles are obtainable composing modular versions.
In order to avoid interference mounting, the terminal row should be interrupted when the number of positions exceeds 30.

③ Please check the UL Online Directory for more details about applicable limited ratings.

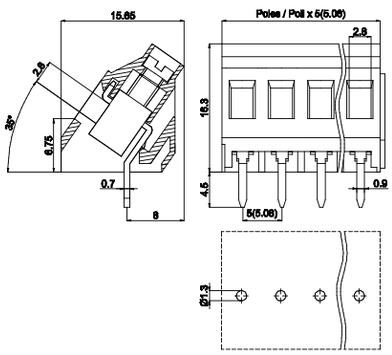

Antirotation peg option is available for the 2-pole terminal block.
Disponibile per connessioni a 2 poli versioni con perni antitorsione.

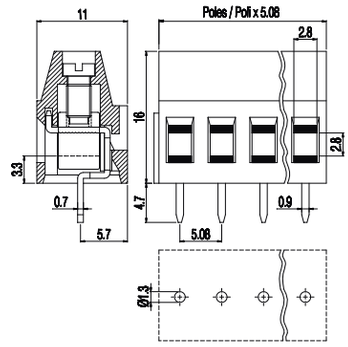

Antirotation peg option is available for the 2-pole terminal block.
Disponibile per connessioni a 2 poli versioni con perni antitorsione.

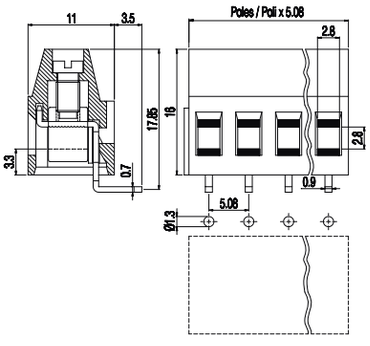

MORSETTIERE MONOPIANO

Carrello

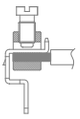

MV25D — VERSION / VERSIONE: V



MV25 — VERSION / VERSIONE: V-B

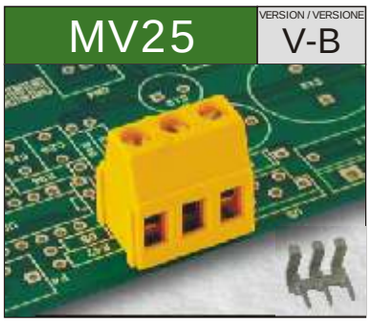

MVST25 — VERSION / VERSIONE: V



DATI TECNICI	MV25D V	MV25 V-B	MVST25 V
① PASSO mm	5,08 *(10,16)*	5,08	5 / 5,08
② POLI	2/3/4/8 *(1/2)* Modular Modulare	2÷3 Modular Modulare	2÷3 Modular Modulare
CORRENTE	24A	16A	24A
TENSIONE	250V *(750V)*	-	250V
TENSIONE DI PROVA	2 kVrms/60s *(3 kVrms/60s)*	-	2 kVrms/60s
COPPIA CONSIGLIATA	0.8÷0.88Nm / 7.2÷7.9Lb-in	0.5÷0.55Nm / 4.5÷4.9Lb-in	0.4÷0.44Nm / 3.5÷3.8Lb-in
SPELLATURA CAVO	max 8mm	max 8mm	max 9mm
CAVI CONNETTIBILI	2.5mm² 14AWG Stranded Flessibile; 4.0mm² 12AWG Solid Rigido; 2x1.5mm² 2x16AWG Solid Rigido	2.5mm² 14AWG Stranded Flessibile; 4.0mm² 12AWG Solid Rigido; 2x1.5mm² 2x16AWG Solid Rigido	2.5mm² 14AWG Stranded Flessibile; 4.0mm² 12AWG Solid Rigido; 2x1.5mm² 2x16AWG Solid Rigido
TEMP. DI ESERCIZIO	-40°C ÷ +130°C	-40°C ÷ +130°C	-40°C ÷ +105°C

DATI DI OMOLOGAZIONE	MV25D V	MV25 V-B	MVST25 V
OMOLOGAZIONI	CSV EN60998; VDE EN60998; cULus UL1059 C22-2 N°158	CSV EN60998; VDE EN60998; cULus UL1059 C22-2 N°158	CSV EN60998; VDE EN60998; cULus UL1059 C22-2 N°158
CORRENTE ③	24A	-	-	-	-	20A factory
TENSIONE ③	250V *(750V)*	-	300V	-	-	-	-	300V
SEZIONE CONDUTTORE	2.5mm²	-	14÷30AWG	-	-	-	-	12÷24AWG
COPPIA	0.8Nm	-	4.5Lb-in	-	-	-	-	3.5Lb-in
FILE	CA02.00599	-	E178356	-	-	-	-	E178356

MATERIALI	MV25D V	MV25 V-B	MVST25 V
CORPO ISOLANTE	PA - UL 94 V0	PA - UL 94 V0	PA - UL 94 V0
VITE	M3 Captive Imperdibile — Galvanized steel Acciaio zincato	M3 Captive Imperdibile — Galvanized steel Acciaio zincato	M2.5 Captive Imperdibile — Galvanized steel Acciaio zincato
MORSETTO	Nickeled copper alloy / Lega di rame nichelata	Nickeled copper alloy / Lega di rame nichelata	Cr3 Plated steel / Acciaio cromato
TERMINALE	Tin-plated copper alloy / Lega di rame stagnata	Tin-plated copper alloy / Lega di rame stagnata	Tin-plated copper alloy / Lega di rame stagnata

COME ORDINARE

Series Serie	Poles Poli		Pitch Passo	Version Versione	(*)	Colour Colore
MV25D	2÷N	-	5,08	V	*	#
MV25D	1÷N	-	10,16	V	*	#

Standard: GN — On request / Su richiesta: GY BK BL RD OG

Series Serie	Poles Poli		Pitch Passo	Version Versione	(*)	Colour Colore
MV25	2÷3	-	5,08	V-B	*	#

Standard: YL — On request / Su richiesta: GN GY BK BL RD OG

Series Serie	Poles Poli		Pitch Passo	Version Versione	(*)
MVST25	2÷N	-	5 / 5,08	V	*

Standard: GN

* Codice personalizzazione (definito da euroclamp)

COLORI

Specificare solo se diverso dallo standard

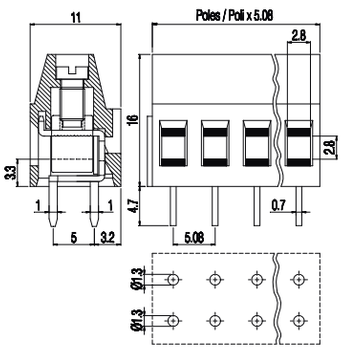

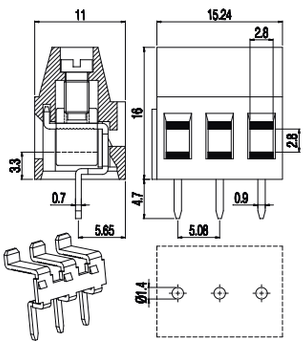

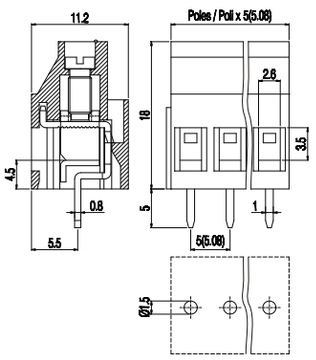

NOTE

① I prodotti a passo 10 / 10,16 sono configurazioni con componenti metallici rimossi da poli alterni per aumentarne le distanze;

② Configurazioni con un numero maggiore di poli sono ottenibili componendo le versioni modulari.
Per evitare interferenze di montaggio occorre prevedere un'interruzione della morsettiera quando il numero dei poli è superiore a 30.

③ Per maggiori dettagli in merito ai limiti imposti dal gruppo di applicazione, consultare il file UL.

SINGLE DECK TERMINAL BLOCKS

Rising clamp

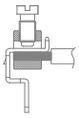

MVS25 — VERSION / VERSIONE H

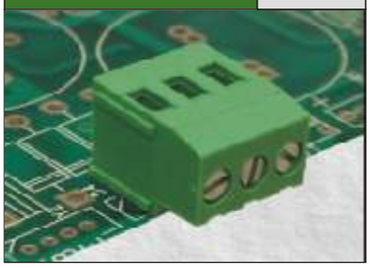

MVS25 — VERSION / VERSIONE HS

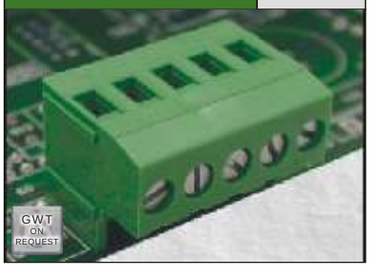

MVS25 — VERSION / VERSIONE W

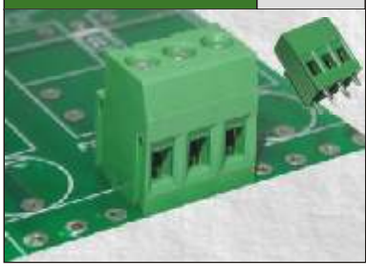

TECHNICAL DATA

	MVS25 H	MVS25 HS	MVS25 W
① PITCH mm	5,08 *(10,16)*	5,08 *(10,16)*	5,08 *(10,16)*
② POLES	2÷3 *(1÷2)* Modular Modulare	2÷3 *(1÷2)* Modular Modulare	2÷3 *(1÷2)* Modular Modulare
CURRENT	24A	24A	24A *(2.5mm²)* 32A *(4.0mm²)*
VOLTAGE	450V *(750V)*	450V *(750V)*	450V *(750V)*
TEST VOLTAGE	2,5 kVrms/60s *(3 kVrms/60s)*	2,5 kVrms/60s *(3 kVrms/60s)*	2,5 kVrms/60s *(3 kVrms/60s)*
RECOMMENDED TORQUE	0.8÷0.88Nm / 7.2÷7.9Lb-in	0.8÷0.88Nm / 7.2÷7.9Lb-in	0.8÷0.88Nm / 7.2÷7.9Lb-in
WIRE STRIPPING	max 8.5mm	max 8.5mm	max 8.5mm
MAX WIRES SECTION	2.5mm² 14AWG Stranded Flessibile; 4.0mm² 12AWG Solid Rigido; 2x1.5mm² 2x16AWG Solid Rigido	2.5mm² 14AWG Stranded Flessibile; 4.0mm² 12AWG Solid Rigido; 2x1.5mm² 2x16AWG Solid Rigido	2.5mm² 14AWG Stranded Flessibile; 4.0mm² 12AWG Solid Rigido; 2x1.5mm² 2x16AWG Solid Rigido
OPERATING TEMP.	-40°C ÷ +130°C	-40°C ÷ +130°C	-40°C ÷ +130°C

APPROVAL DATA

	MVS25 H	MVS25 HS	MVS25 W
APPROVALS	CSV EN60998; VDE EN60998; cULus UL1059 C22-2 N°158	CSV EN60998; VDE EN60998; cULus UL1059 C22-2 N°158	CSV EN60998; VDE EN60998; cULus UL1059 C22-2 N°158
③ CURRENT	24A / - / 18A factory 15A field	24A / - / 18A factory 15A field	24A / - / 18A factory 15A field
VOLTAGE	450V *(750V)* / - / 300V *(600V)*	450V *(750V)* / - / 300V *(600V)*	450V *(750V)* / - / 300V *(600V)*
WIRE SECTION	2.5mm² / - / 14÷30AWG	2.5mm² / - / 14÷30AWG	2.5mm² / - / 14÷30AWG
TORQUE	0.8Nm / - / 4.5Lb-in	0.8Nm / - / 4.5Lb-in	0.8Nm / - / 4.5Lb-in
FILE	CA02.00599 / - / E178356	CA02.00599 / - / E178356	CA02.00599 / - / E178356

MATERIALS

	MVS25 H	MVS25 HS	MVS25 W
HOUSING	PA - UL 94 V0	PA - UL 94 V0	PA - UL 94 V0
SCREW	M3 Captive Imperdibile — Galvanized steel Acciaio zincato	M3 Captive Imperdibile — Galvanized steel Acciaio zincato	M3 Captive Imperdibile — Galvanized steel Acciaio zincato
CLAMP	Nickeled copper alloy / Lega di rame nichelata	Nickeled copper alloy / Lega di rame nichelata	Nickeled copper alloy / Lega di rame nichelata
TERMINAL	Tin-plated copper alloy / Lega di rame stagnata	Tin-plated copper alloy / Lega di rame stagnata	Tin-plated copper alloy / Lega di rame stagnata

HOW TO ORDER

* Custom code (assigned by euroclamp)

Series Serie	Poles Poli		Pitch Passo	Version Versione	(*)	Colour Colore
MVS25	2÷N	-	5,08	- H -	*	- #
MVS25	1÷N	-	10,16	- H -	*	- #

Series Serie	Poles Poli		Pitch Passo	Version Versione	(*)	Colour Colore
MVS25	2÷N	-	5,08	- HS -	*	- #
MVS25	1÷N	-	10,16	- HS -	*	- #

Series Serie	Poles Poli		Pitch Passo	Version Versione	(*)	Colour Colore
MVS25	2÷N	-	5,08	- W -	*	- #
MVS25	1÷N	-	10,16	- W -	*	- #

COLOURS

To be specified just in case it differs from the standard

Standard	On request / Su richiesta					
GN	GY	BK	BL	RD	YL	OG

NOTE

① Products of pitches 10,16 / 15 are configurations with metal parts removed from alternating poles to increase spacings;

② Configurations of higher number of poles are obtainable composing modular versions.
In order to avoid interference mounting, the terminal row should be interrupted when the number of positions exceeds 30.

③ Please check the UL Online Directory for more details about applicable limited ratings.

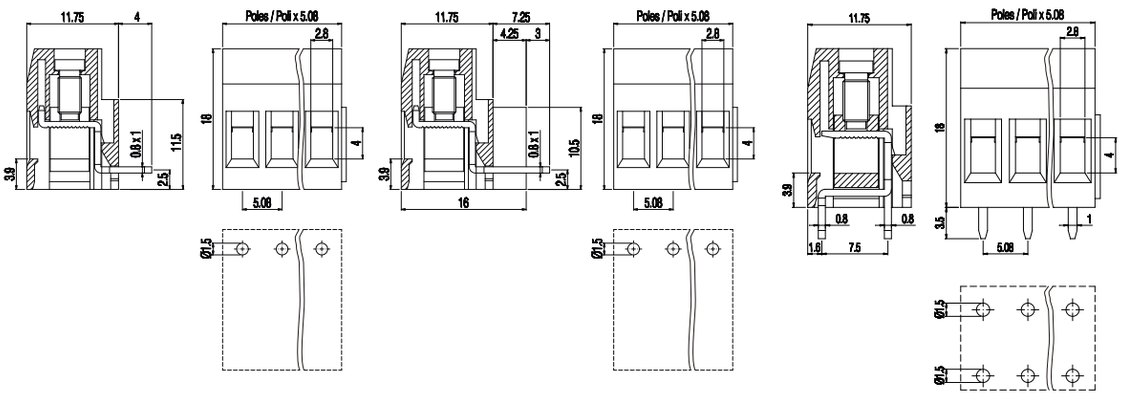

MORSETTIERE MONOPIANO

Carrello

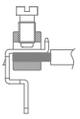

MVSP25	VERSION / VERSIONE V	MVSP25	VERSION / VERSIONE H	MVE27	VERSION / VERSIONE V		
							
5,08 *(10,16)*		5,08 *(10,16)*		7,5 *(15)*		① PASSO	mm
2÷3 *(1÷2)*	Modular Modulare	2÷3 *(1÷2)*	Modular Modulare	2÷3 *(1÷2)*	Modular Modulare	② POLI	
24A		24A		16A		CORRENTE	
450V *(750V)*		450V *(750V)*		750V		TENSIONE	
2,5 kVrms/60s *(3 kVrms/60s)*		2,5 kVrms/60s *(3 kVrms/60s)*		3 kVrms/60s		TENSIONE DI PROVA	
0.8÷0.88Nm / 7.2÷7.9Lb-in		0.8÷0.88Nm / 7.2÷7.9Lb-in		0.5÷0.55Nm / 4.5÷4.9Lb-in		COPPIA CONSIGLIATA	
max 9.5mm		max 9.5mm		max 7mm		SPELLATURA CAVO	
2.5mm² 14AWG Stranded Flessibile / 4.0mm² 12AWG Solid Rigido / 2x1.5mm² 2x16AWG Solid Rigido		2.5mm² 14AWG Stranded Flessibile / 4.0mm² 12AWG Solid Rigido / 2x1.5mm² 2x16AWG Solid Rigido		2.5mm² 14AWG Stranded Flessibile / 4.0mm² 12AWG Solid Rigido / 2x1.5mm² 2x16AWG Solid Rigido		CAVI CONNETTIBILI	
-40°C ÷ +130°C		-40°C ÷ +130°C		-40°C ÷ +130°C		TEMP. DI ESERCIZIO	

DATI TECNICI

CSV	VDE	cULus	CSV	VDE	cULus	CSV	VDE	cULus
EN60998	EN60998	UL1059 C22-2 N°158	EN60998	EN60998	UL1059 C22-2 N°158	EN60998	EN60998	UL1059 C22-2 N°158
24A	-	18A factory 15A field	24A	-	18A factory 15A field	16A	16A	16A factory 15A field
450V *(750V)*	-	300V *(600V)*	450V *(750V)*	-	300V	750V	750V	300V
2.5mm²	-	14÷30AWG	2.5mm²	-	14÷30AWG	2.5mm²	2.5mm²	14÷30AWG
0.8Nm	-	4.5Lb-in	0.8Nm	-	4.5Lb-in	0.5Nm	0.5Nm	4.5Lb-in
CA02.00599	-	E178356	CA02.00599	-	E178356	EP149	N.40023956	E178356

OMOLOGAZIONI
CORRENTE
③ TENSIONE
SEZIONE CONDUTTORE
COPPIA
FILE

DATI DI OMOLOGAZIONE

PA - UL 94 V0		PA - UL 94 V0		PA - UL 94 V0		CORPO ISOLANTE
M3 Captive Imperdibile	Galvanized steel Acciaio zincato	M3 Captive Imperdibile	Galvanized steel Acciaio zincato	M3 Captive Imperdibile	Galvanized steel Acciaio zincato	VITE
Nickeled copper alloy / Lega di rame nichelata		Nickeled copper alloy / Lega di rame nichelata		Nickeled copper alloy / Lega di rame nichelata		MORSETTO
Tin-plated copper alloy / Lega di rame stagnata		Tin-plated copper alloy / Lega di rame stagnata		Tin-plated copper alloy / Lega di rame stagnata		TERMINALE

MATERIALI

Series Serie	Poles Poli		Pitch Passo		Version Versione	(*)		Colour Colore
MVSP25	2÷N	-	5,08	-	V	*	-	#
MVSP25	1÷N	-	10,16	-	V	*	-	#

Standard	On request / Su richiesta
GN	GY BK BL RD YL OG

Series Serie	Poles Poli		Pitch Passo		Version Versione	(*)		Colour Colore
MVSP25	2÷N	-	5,08	-	H	*	-	#
MVSP25	1÷N	-	10,16	-	H	*	-	#

Standard	On request / Su richiesta
GN	GY BK BL RD YL OG

Series Serie	Poles Poli		Pitch Passo		Version Versione	(*)		Colour Colore
MVE27	2÷N	-	7,5	-	V	*	-	#
MVE27	1÷N	-	15	-	V	*	-	#

Standard	On request / Su richiesta
GN	GY BK BL RD YL OG

COME ORDINARE

* Codice personalizzazione (definito da euroclamp)

COLORI

Specificare solo se diverso dallo standard

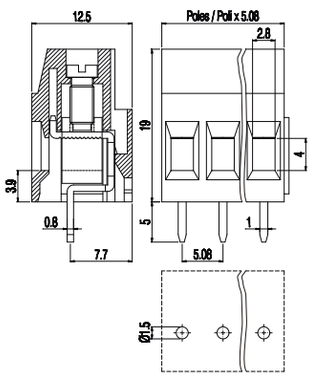

Antirotation peg option is available for the 2-pole terminal block.
Disponibile per connessioni a 2 poli versioni con perni antitorsione.

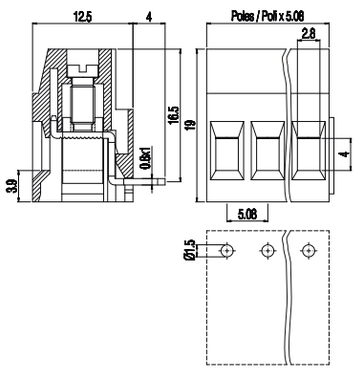

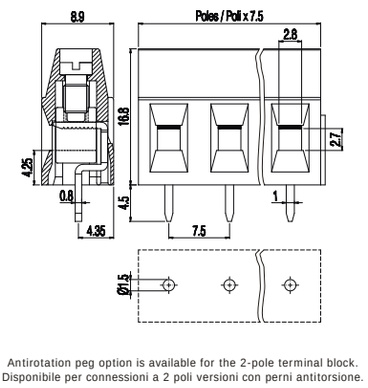

Antirotation peg option is available for the 2-pole terminal block.
Disponibile per connessioni a 2 poli versioni con perni antitorsione.

NOTE

① I prodotti a passo 10,16 / 15 sono configurazioni con componenti metallici rimossi da poli alterni per aumentarne le distanze;

② Configurazioni con un numero maggiore di poli sono ottenibili componendo le versioni modulari.
Per evitare interferenze di montaggio occorre prevedere un'interruzione della morsettiera quando il numero dei poli è superiore a 30.

③ Per maggiori dettagli in merito ai limiti imposti dal gruppo di applicazione, consultare il file UL.

SINGLE DECK
TERMINAL BLOCKS
Rising clamp

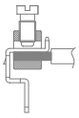

	MVE27 H	MVE27 HR	MV27 V
	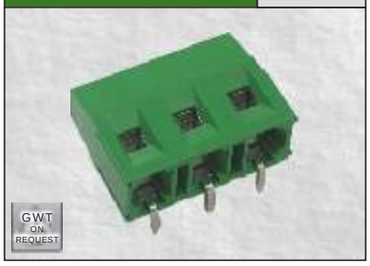	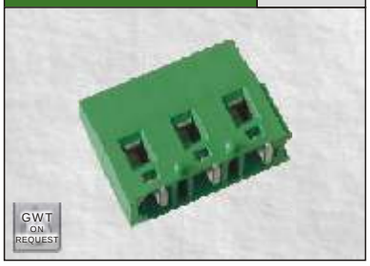	
① PITCH mm	7,5 *(15)*	7,5 *(15)*	7,5 *(15)*
② POLES	2 ÷ 3 *(1 ÷ 2)* Modular Modulare	2 ÷ 3 *(1 ÷ 2)* Modular Modulare	2 ÷ 8 *(1 ÷ 4)* Modular Modulare
CURRENT	16A	16A	16A
VOLTAGE	750V	750V	750V
TEST VOLTAGE	3 kVrms/60s	3 kVrms/60s	3 kVrms/60s
RECOMMENDED TORQUE	0.5÷0.55Nm / 4.5÷4.9Lb-in	0.5÷0.55Nm / 4.5÷4.9Lb-in	0.5÷0.55Nm / 4.5÷4.9Lb-in
WIRE STRIPPING	max 7mm	max 7mm	max 8mm
MAX WIRES SECTION	2.5mm² 14AWG Stranded Flessibile · 4.0mm² 12AWG Solid Rigido · 2x1.5mm² 2x16AWG Solid Rigido	2.5mm² 14AWG Stranded Flessibile · 4.0mm² 12AWG Solid Rigido · 2x1.5mm² 2x16AWG Solid Rigido	2.5mm² 14AWG Stranded Flessibile · 4.0mm² 12AWG Solid Rigido · 2x1.5mm² 2x16AWG Solid Rigido
OPERATING TEMP.	-40°C ÷ +130°C	-40°C ÷ +130°C	-40°C ÷ +130°C

APPROVAL DATA				
APPROVALS	CSV EN60998	VDE EN60998	cULus UL1059 C22-2 N°158
③ CURRENT	16A	16A	16A factory 15A field
VOLTAGE	750V	750V	300V
WIRE SECTION	2.5mm²	2.5mm²	14÷30AWG
TORQUE	0.5Nm	0.5Nm	4.5Lb-in
FILE	EP149	N.40023956	E178356

MATERIALS	MVE27 H / MVE27 HR / MV27 V
HOUSING	PA - UL 94 V0
SCREW	M3 Captive Imperdibile — Galvanized steel Acciaio zincato
CLAMP	Nickeled copper alloy / Lega di rame nichelata
TERMINAL	Tin-plated copper alloy / Lega di rame stagnata

HOW TO ORDER

* Custom code (assigned by euroclamp)

Series Serie	Poles Poli		Pitch Passo	Version Versione	(*)		Colour Colore
MVE27	2÷N	-	7,5	H	*	-	#
MVE27	1÷N	-	15	H	*	-	#
MVE27	2÷N	-	7,5	HR	*	-	#
MVE27	1÷N	-	15	HR	*	-	#
MV27	2÷N	-	7,5	V	*	-	#
MV27	1÷N	-	15	V	*	-	#

COLOURS

To be specified just in case it differs from the standard

Standard	On request / Su richiesta					
GN	GY	BK	BL	RD	YL	OG

NOTE

① Products of pitches 15 are configurations with metal parts removed from alternating poles to increase spacings;

② Configurations of higher number of poles are obtainable composing modular versions.
In order to avoid interference mounting, the terminal row should be interrupted when the number of positions exceeds 30.

③ Please check the UL Online Directory for more details about applicable limited ratings.

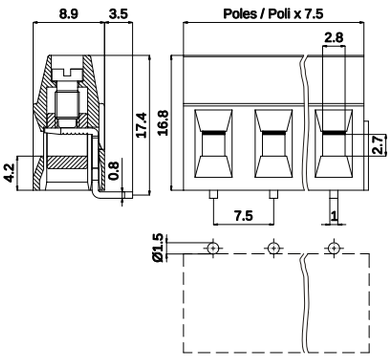

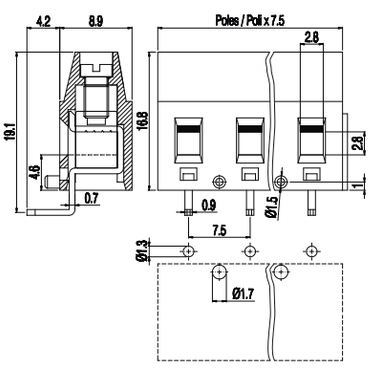

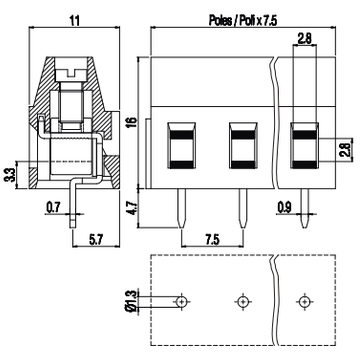

MORSETTIERE MONOPIANO

Carrello

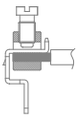

	MV27	MV27D	MI27	
VERSION / VERSIONE	H	V	IT	
				
PASSO mm	7,5 *(15)*	7,5 *(15)*	7,5 *(15)*	
POLI	2÷8 *(1÷4)* Modular Modulare	2÷3 *(1÷2)* Modular Modulare	2÷3 *(1÷2)* Modular Modulare	
CORRENTE	16A	24A	16A	DATI TECNICI
TENSIONE	750V	750V	750V	DATI TECNICI
TENSIONE DI PROVA	3 kVrms/60s	3 kVrms/60s	3 kVrms/60s	DATI TECNICI
COPPIA CONSIGLIATA	0.5÷0.55Nm / 4.5÷4.9Lb-in	0.8÷0.88Nm / 7.2÷7.9Lb-in	0.5÷0.55Nm / 4.5÷4.9Lb-in	DATI TECNICI
SPELLATURA CAVO	max 8mm	max 8mm	max 8mm	DATI TECNICI
CAVI CONNETTIBILI	2.5mm² 14AWG Stranded Flessibile; 4.0mm² 12AWG Solid Rigido; 2x1.5mm² 2x16AWG Solid Rigido	2.5mm² 14AWG Stranded Flessibile; 4.0mm² 12AWG Solid Rigido; 2x1.5mm² 2x16AWG Solid Rigido	2.5mm² 14AWG Stranded Flessibile; 4.0mm² 12AWG Solid Rigido; 2x1.5mm² 2x16AWG Solid Rigido	DATI TECNICI
TEMP. DI ESERCIZIO	-40°C ÷ +130°C	-40°C ÷ +130°C	-40°C ÷ +130°C	DATI TECNICI
OMOLOGAZIONI	EN60998 / EN60998 / UL1059 C22-2 N°158	EN60998 / - / UL1059 C22-2 N°158	EN60998 / EN60998 / UL1059 C22-2 N°158	DATI DI OMOLOGAZIONE
CORRENTE ③	16A / 16A / 16A factory 15A field	24A / - / 20A factory 15A field	16A / 16A / 16A factory 15A field	DATI DI OMOLOGAZIONE
TENSIONE ③	750V / 750V / 300V	750V / - / 300V *(600V)*	750V / 750V / 300V	DATI DI OMOLOGAZIONE
SEZIONE CONDUTTORE	2.5mm² / 2.5mm² / 14÷30AWG	2.5mm² / - / 14÷30AWG	2.5mm² / 2.5mm² / 14÷30AWG	DATI DI OMOLOGAZIONE
COPPIA	0.5Nm / 0.5Nm / 4.5Lb-in	0.8Nm / - / 4.5Lb-in	0.5Nm / 0.5Nm / 4.5Lb-in	DATI DI OMOLOGAZIONE
FILE	EP149 / N.40023956 / E178356	CA02.00599 / - / E178356	EP149 / N.40023956 / E178356	DATI DI OMOLOGAZIONE
CORPO ISOLANTE	PA - UL 94 V0	PA - UL 94 V0	PA - UL 94 V0	MATERIALI
VITE	M3 Captive Imperdibile	M3 Captive Imperdibile	M3 Captive Imperdibile	MATERIALI
MORSETTO	Galvanized steel Acciaio zincato	Galvanized steel Acciaio zincato	Galvanized steel Acciaio zincato	MATERIALI
TERMINALE	Nickeled copper alloy / Lega di rame nichelata	Nickeled copper alloy / Lega di rame nichelata	Nickeled copper alloy / Lega di rame nichelata	MATERIALI
	Tin-plated copper alloy / Lega di rame stagnata	Tin-plated copper alloy / Lega di rame stagnata	Tin-plated copper alloy / Lega di rame stagnata	MATERIALI

Series Serie	Poles Poli	Pitch Passo	Version Versione	(*)	Colour Colore
MV27	2÷N	7,5	H	*	#
MV27	1÷N	15	H	*	#
MV27D	2÷N	7,5	V	*	#
MV27D	1÷N	15	V	*	#
MI27	2÷N	7,5	IT	*	#
MI27	1÷N	15	IT	*	#

Standard: GN

On request / Su richiesta: GY BK BL RD YL OG

COME ORDINARE

* Codice personalizzazione (definito da euroclamp)

COLORI

Specificare solo se diverso dallo standard

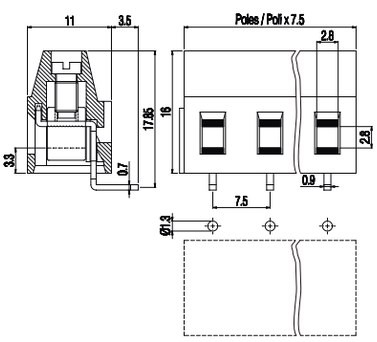

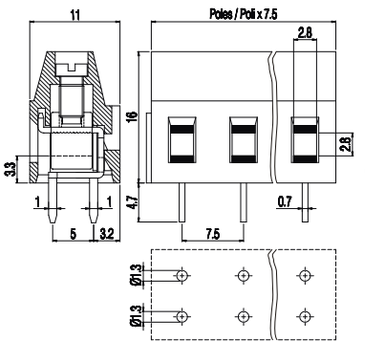

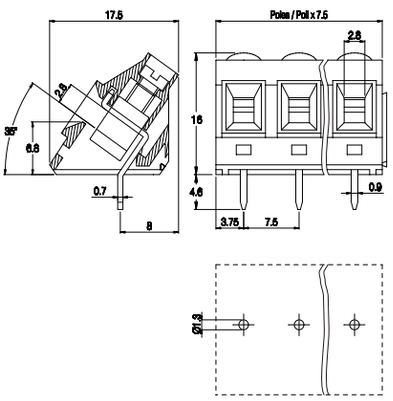

NOTE

① I prodotti a passo 15 sono configurazioni con componenti metallici rimossi da poli alterni per aumentarne le distanze;

② Configurazioni con un numero maggiore di poli sono ottenibili componendo le versioni modulari. Per evitare interferenze di montaggio occorre prevedere un'interruzione della morsettiera quando il numero dei poli è superiore a 30.

③ Per maggiori dettagli in merito ai limiti imposti dal gruppo di applicazione, consultare il file UL.

SINGLE DECK TERMINAL BLOCKS

Rising clamp

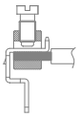

	MVSP27 V	MVSP27 H	MV46 V
	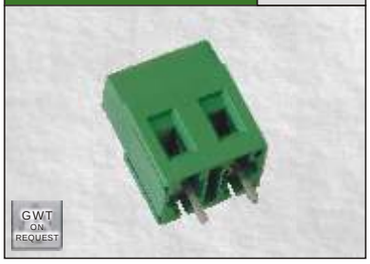	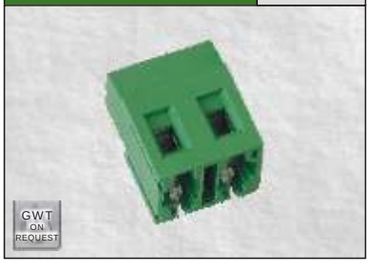	
TECHNICAL DATA			
① PITCH mm	7,62 *(15,24)*	7,62 *(15,24)*	6,35 *(12,7)*
② POLES	2÷3 *(1÷2)* Modular Modulare	2÷3 *(1÷2)* Modular Modulare	2÷3 *(1÷2)* Modular Modulare
CURRENT	24A	24A	32A
VOLTAGE	750V	750V	450V *(750V)*
TEST VOLTAGE	3 kVrms/60s	3 kVrms/60s	2,5 kVrms/60s *(3 kVrms/60s)*
RECOMMENDED TORQUE	0.8÷0.88Nm / 7.2÷7.9Lb-in	0.8÷0.88Nm / 7.2÷7.9Lb-in	0.8÷0.88Nm / 7.2÷7.9Lb-in
WIRE STRIPPING	max 9.5mm	max 9.5mm	max 9mm
MAX WIRES SECTION	2.5mm² 14AWG Stranded Flessibile / 4.0mm² 12AWG Solid Rigido / 2x1.5mm² 2x16AWG Solid Rigido	2.5mm² 14AWG Stranded Flessibile / 4.0mm² 12AWG Solid Rigido / 2x1.5mm² 2x16AWG Solid Rigido	6.0mm² 10AWG Stranded Flessibile / 6.0mm² 10AWG Solid Rigido / 2x2.5mm² 2x14AWG Solid Rigido
OPERATING TEMP.	-40°C ÷ +130°C	-40°C ÷ +130°C	-40°C ÷ +130°C
APPROVAL DATA			
APPROVALS	CSV EN60998 / VDE EN60998 / cULus UL1059 C22-2 N°158	CSV EN60998 / VDE EN60998 / cULus UL1059 C22-2 N°158	CSV EN60998 / VDE EN60998 / cULus UL1059 C22-2 N°158
③ CURRENT	24A / - / 18A factory 15A field	24A / - / 18A factory 15A field	32A / 25A / 30A factory 30A field
VOLTAGE	750V / - / 300V *(600V)*	750V / - / 300V *(600V)*	450V *(750V)* / 450V *(750V)* / 300V *(600V)*
WIRE SECTION	2.5mm² / - / 14÷30AWG	2.5mm² / - / 14÷30AWG	6.0mm² / 4.0mm² / 10÷30AWG
TORQUE	0.8Nm / - / 4.5Lb-in	0.8Nm / - / 4.5Lb-in	0.8Nm / 0.5Nm / 7.2Lb-in
FILE	CA02.00599 / - / E178356	CA02.00599 / - / E178356	EP150 / N.40014734 / E178356
MATERIALS			
HOUSING	PA - UL 94 V0	PA - UL 94 V0	PA - UL 94 V0
SCREW	M3 Captive Imperdibile — Galvanized steel Acciaio zincato	M3 Captive Imperdibile — Galvanized steel Acciaio zincato	M3 Captive Imperdibile — Galvanized steel Acciaio zincato
CLAMP	Nickeled copper alloy / Lega di rame nichelata	Nickeled copper alloy / Lega di rame nichelata	Nickeled copper alloy / Lega di rame nichelata
TERMINAL	Tin-plated copper alloy / Lega di rame stagnata	Tin-plated copper alloy / Lega di rame stagnata	Tin-plated copper alloy / Lega di rame stagnata

HOW TO ORDER

* Custom code (assigned by euroclamp)

Series Serie	Poles Poli		Pitch Passo		Version Versione		(*)		Colour Colore
MVSP27	2÷N	-	7,62	-	V	-	*	-	#
MVSP27	1÷N	-	15,24	-	V	-	*	-	#

Series Serie	Poles Poli		Pitch Passo		Version Versione		(*)		Colour Colore
MVSP27	2÷N	-	7,62	-	H	-	*	-	#
MVSP27	1÷N	-	15,24	-	H	-	*	-	#

Series Serie	Poles Poli		Pitch Passo		Version Versione		(*)		Colour Colore
MV46	2÷N	-	6,35	-	V	-	*	-	#
MV46	1÷N	-	12,7	-	V	-	*	-	#

COLOURS

To be specified just in case it differs from the standard

Standard	On request / Su richiesta					
GN	GY	BK	BL	RD	YL	OG

NOTE

① Products of pitches 12,7 / 15,24 are configurations with metal parts removed from alternating poles to increase spacings;

② Configurations of higher number of poles are obtainable composing modular versions. In order to avoid interference mounting, the terminal row should be interrupted when the number of positions exceeds 30.

③ Please check the UL Online Directory for more details about applicable limited ratings.

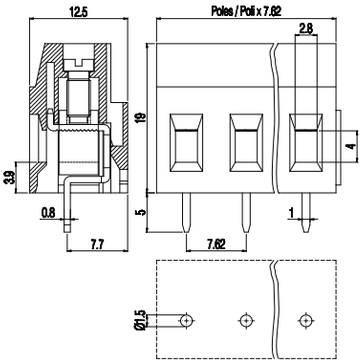

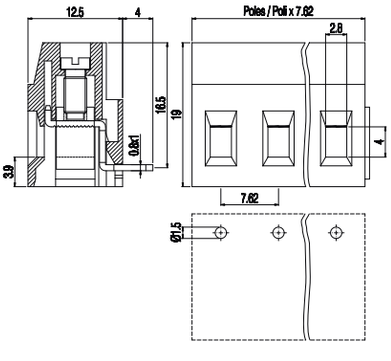

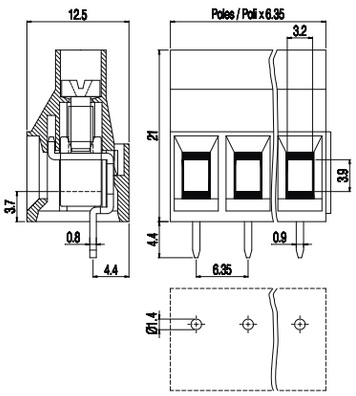

MORSETTIERE MONOPIANO

Carrello

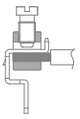

MV46 — VERSION / VERSIONE H



MV46 — VERSION / VERSIONE IT

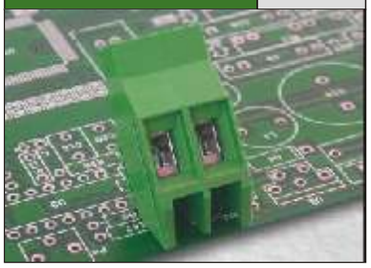

MV47 — VERSION / VERSIONE V

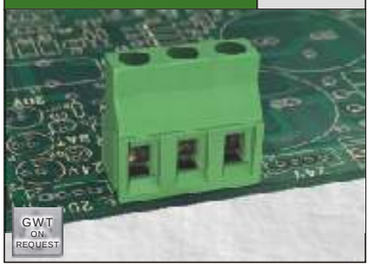

DATI TECNICI	MV46 H	MV46 IT	MV47 V
① PASSO mm	6,35 (12,7)	6,35 (12,7)	7,62 (15,24)
② POLI	2÷3 (1÷2) Modular Modulare	2÷3 (1÷2) Modular Modulare	2÷12 (1÷6) Modular Modulare
CORRENTE	32A	32A	32A
TENSIONE	450V (750V)	450V (750V)	750V
TENSIONE DI PROVA	2,5 kVrms/60s (3 kVrms/60s)	2,5 kVrms/60s (3 kVrms/60s)	3 kVrms/60s
COPPIA CONSIGLIATA	0.8÷0.88Nm / 7.2÷7.9Lb-in	0.8÷0.88Nm / 7.2÷7.9Lb-in	0.8÷0.88Nm / 7.2÷7.9Lb-in
SPELLATURA CAVO	max 9mm	max 9mm	max 9mm
CAVI CONNETTIBILI	6.0mm² 10AWG Stranded Flessibile; 6.0mm² 10AWG Solid Rigido; 2x2.5mm² 2x14AWG Solid Rigido	6.0mm² 10AWG Stranded Flessibile; 6.0mm² 10AWG Solid Rigido; 2x2.5mm² 2x14AWG Solid Rigido	6.0mm² 10AWG Stranded Flessibile; 6.0mm² 10AWG Solid Rigido; 2x2.5mm² 2x14AWG Solid Rigido
TEMP. DI ESERCIZIO	-40°C ÷ +130°C	-40°C ÷ +130°C	-40°C ÷ +130°C

DATI DI OMOLOGAZIONE	MV46 H	MV46 IT	MV47 V
OMOLOGAZIONI	CSV / VDE / cULus	CSV / VDE / cULus	CSV / VDE / cULus
	EN60998	EN60998	EN60998
	EN60998	EN60998	EN60998
	UL1059 C22-2 N°158	UL1059 C22-2 N°158	UL1059 C22-2 N°158
CORRENTE ③	32A / 25A / 30A factory 30A field	- / - / 30A factory 30A field	32A / 25A / 30A factory 30A field
TENSIONE ③	450V (750V) / 450V (750V) / 300V (600V)	- / - / 300V (600V)	750V / 750V / 300V (600V)
SEZIONE CONDUTTORE	6.0mm² / 4.0mm² / 10÷30AWG	- / - / 10÷30AWG	6.0mm² / 4.0mm² / 10÷30AWG
COPPIA	0.8Nm / 0.5Nm / 7.2Lb-in	- / - / 7.2Lb-in	0.8Nm / 0.5Nm / 7.2Lb-in
FILE	EP150 / N.40014734 / E178356	- / - / E178356	EP150 / N.40014734 / E178356

MATERIALI	MV46 H	MV46 IT	MV47 V
CORPO ISOLANTE	PA - UL 94 V0	PA - UL 94 V0	PA - UL 94 V0
VITE	M3 Captive Imperdibile	M3 Captive Imperdibile	M3 Captive Imperdibile
MORSETTO	Nickeled copper alloy / Lega di rame nichelata	Nickeled copper alloy / Lega di rame nichelata	Nickeled copper alloy / Lega di rame nichelata
TERMINALE	Tin-plated copper alloy / Lega di rame stagnata	Tin-plated copper alloy / Lega di rame stagnata	Tin-plated copper alloy / Lega di rame stagnata
	Galvanized steel Acciaio zincato	Galvanized steel Acciaio zincato	Galvanized steel Acciaio zincato

Series Serie	Poles Poli	Pitch Passo	Version Versione	(*)	Colour Colore
MV46	2÷N	6,35	H	*	#
MV46	1÷N	12,7	H	*	#

Standard: GN — On request / Su richiesta: GY BK BL RD YL OG

Series Serie	Poles Poli	Pitch Passo	Version Versione	(*)	Colour Colore
MV46	2÷N	6,35	IT	*	#
MV46	1÷N	12,7	IT	*	#

Standard: GN — On request / Su richiesta: GY BK BL RD YL OG

Series Serie	Poles Poli	Pitch Passo	Version Versione	(*)	Colour Colore
MV47	2÷N	7,62	V	*	#
MV47	1÷N	15,24	V	*	#

Standard: GN — On request / Su richiesta: GY BK BL RD YL OG

COME ORDINARE

* Codice personalizzazione (definito da euroclamp)

COLORI

Specificare solo se diverso dallo standard

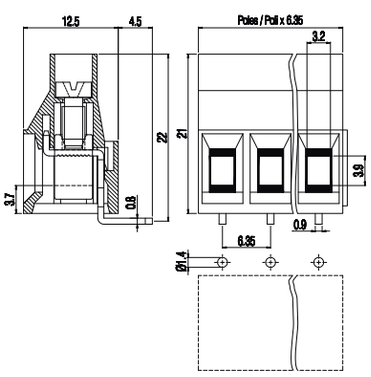

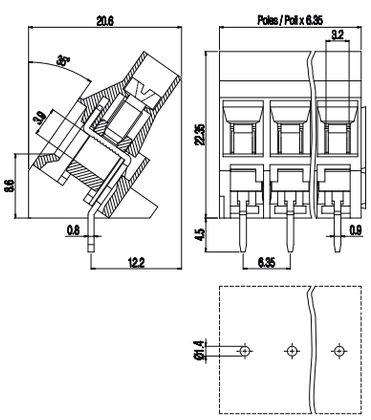

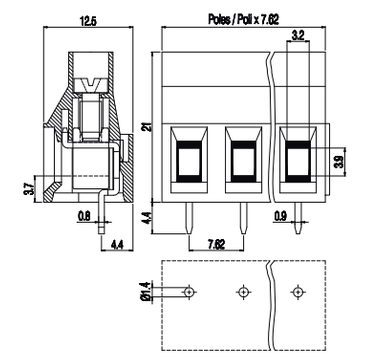

NOTE

① I prodotti a passo 12,7 / 15,24 sono configurazioni con componenti metallici rimossi da poli alterni per aumentarne le distanze;

② Configurazioni con un numero maggiore di poli sono ottenibili componendo le versioni modulari. Per evitare interferenze di montaggio occorre prevedere un'interruzione della morsettiera quando il numero dei poli è superiore a 30.

③ Per maggiori dettagli in merito ai limiti imposti dal gruppo di applicazione, consultare il file UL.

SINGLE DECK TERMINAL BLOCKS

Rising clamp

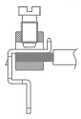

	MV47 V-L	MV47 H	MV47 H-L
	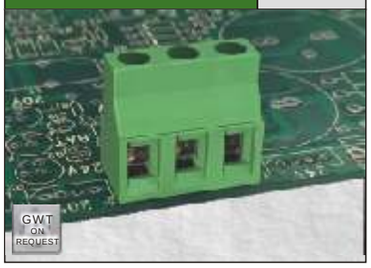	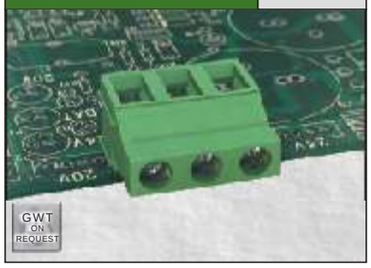	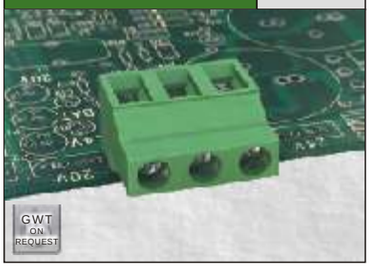
TECHNICAL DATA			
① PITCH mm	7,62 *(15,24)*	7,62 *(15,24)*	7,62 *(15,24)*
② POLES	2÷12 *(2÷6)* — Stackable / Affiancabile	2÷12 *(1÷6)* — Modular / Modulare	2÷12 *(2÷6)* — Stackable / Affiancabile
CURRENT	32A	32A	32A
VOLTAGE	750V	750V	750V
TEST VOLTAGE	3 kVrms/60s	3 kVrms/60s	3 kVrms/60s
RECOMMENDED TORQUE	0.8÷0.88Nm / 7.2÷7.9Lb-in	0.8÷0.88Nm / 7.2÷7.9Lb-in	0.8÷0.88Nm / 7.2÷7.9Lb-in
WIRE STRIPPING	max 9mm	max 9mm	max 9mm
MAX WIRES SECTION	6.0mm² 10AWG Stranded Flessibile / 6.0mm² 10AWG Solid Rigido / 2x2.5mm² 2x14AWG Solid Rigido	6.0mm² 10AWG Stranded Flessibile / 6.0mm² 10AWG Solid Rigido / 2x2.5mm² 2x14AWG Solid Rigido	6.0mm² 10AWG Stranded Flessibile / 6.0mm² 10AWG Solid Rigido / 2x2.5mm² 2x14AWG Solid Rigido
OPERATING TEMP.	-40°C ÷ +130°C	-40°C ÷ +130°C	-40°C ÷ +130°C
APPROVAL DATA			
APPROVALS	CSV EN60998 / VDE EN60998 / cULus UL1059 C22-2 N°158	CSV EN60998 / VDE EN60998 / cULus UL1059 C22-2 N°158	CSV EN60998 / VDE EN60998 / cULus UL1059 C22-2 N°158
③ CURRENT	32A / 25A / 30A factory 30A field	32A / 25A / 30A factory 30A field	32A / 25A / 30A factory 30A field
VOLTAGE	750V / 750V / 300V *(600V)*	750V / 750V / 300V *(600V)*	750V / 750V / 300V *(600V)*
WIRE SECTION	6.0mm² / 4.0mm² / 10÷30AWG	6.0mm² / 4.0mm² / 10÷30AWG	6.0mm² / 4.0mm² / 10÷30AWG
TORQUE	0.8Nm / 0.5Nm / 7.2Lb-in	0.8Nm / 0.5Nm / 7.2Lb-in	0.8Nm / 0.5Nm / 7.2Lb-in
FILE	EP150 / N.40014734 / E178356	EP150 / N.40014734 / E178356	EP150 / N.40014734 / E178356
MATERIALS			
HOUSING	PA - UL 94 V0	PA - UL 94 V0	PA - UL 94 V0
SCREW	M3 Captive Imperdibile — Galvanized steel Acciaio zincato	M3 Captive Imperdibile — Galvanized steel Acciaio zincato	M3 Captive Imperdibile — Galvanized steel Acciaio zincato
CLAMP	Nickeled copper alloy / Lega di rame nichelata	Nickeled copper alloy / Lega di rame nichelata	Nickeled copper alloy / Lega di rame nichelata
TERMINAL	Tin-plated copper alloy / Lega di rame stagnata	Tin-plated copper alloy / Lega di rame stagnata	Tin-plated copper alloy / Lega di rame stagnata

HOW TO ORDER

* Custom code (assigned by euroclamp)

Series Serie	Poles Poli		Pitch Passo	Version Versione	(*)	Colour Colore
MV47	2÷N	-	7,62	- V-L	- *	- #
MV47	2÷N	-	15,24	- V-L	- *	- #

Series Serie	Poles Poli		Pitch Passo	Version Versione	(*)	Colour Colore
MV47	2÷N	-	7,62	- H	- *	- #
MV47	1÷N	-	15,24	- H	- *	- #

Series Serie	Poles Poli		Pitch Passo	Version Versione	(*)	Colour Colore
MV47	2÷N	-	7,62	- H-L	- *	- #
MV47	2÷N	-	15,24	- H-L	- *	- #

COLOURS

To be specified just in case it differs from the standard

Standard	On request / Su richiesta					
GN	GY	BK	BL	RD	YL	OG

NOTE

① Products of pitches 15 / 15,24 are configurations with metal parts removed from alternating poles to increase spacings;

② Configurations of higher number of poles are obtainable composing modular versions.
In order to avoid interference mounting, the terminal row should be interrupted when the number of positions exceeds 30.

③ Please check the UL Online Directory for more details about applicable limited ratings.

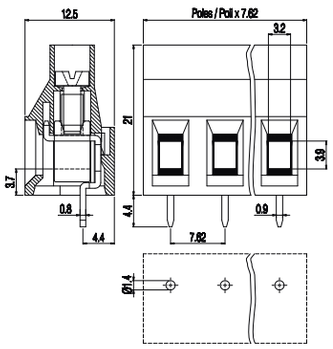

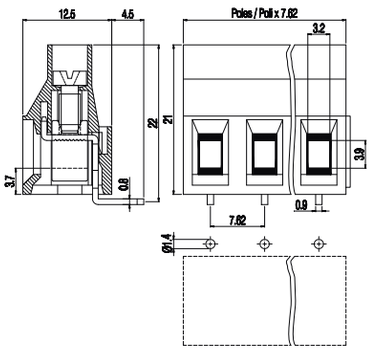

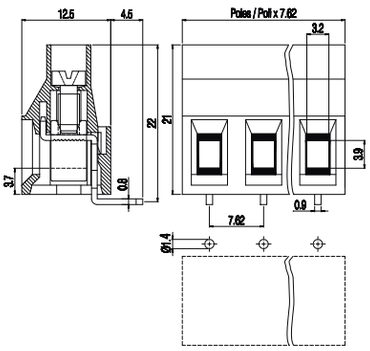

MORSETTIERE MONOPIANO

Carrello

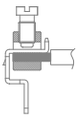

MV47

VERSION / VERSIONE: D S

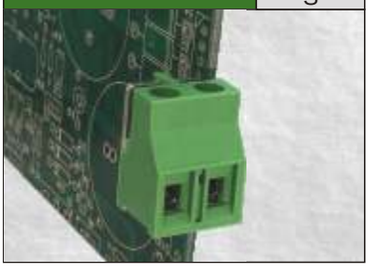

ME672



MVL47

VERSION / VERSIONE: V



DATI TECNICI	MV47	ME672	MVL47
① PASSO mm	7,62	7,62	7,5 *(15)*
② POLI	1÷6 Stackable / Affiancabile	2 Without dovetails / Liscio	1 Modular / Modulare
CORRENTE	32A	41A	41A
TENSIONE	750V	450V	750V *(1000V)*
TENSIONE DI PROVA	3 kVrms/60s	2,5 kVrms/60s	3 kVrms/60s *(3,5 kVrms/60s)*
COPPIA CONSIGLIATA	0.8÷0.88Nm / 7.2÷7.9Lb-in	0.8÷0.88Nm / 7.2÷7.9Lb-in	0.5÷0.55Nm / 4.5÷4.9Lb-in
SPELLATURA CAVO	max 9mm	max 8.5mm	max 8.5mm
CAVI CONNETTIBILI	6.0mm² 10AWG Stranded / Flessibile; 6.0mm² 10AWG Solid / Rigido; 2x2.5mm² 2x14AWG Solid / Rigido	6.0mm² 10AWG Stranded / Flessibile; 10mm² 8AWG Solid / Rigido; 2x2.5mm² 2x14AWG Solid / Rigido	6.0mm² 10AWG Stranded / Flessibile; 6.0mm² 10AWG Solid / Rigido; 2x2.5mm² 2x14AWG Solid / Rigido
TEMP. DI ESERCIZIO	-40°C ÷ +130°C	-40°C ÷ +130°C	-40°C ÷ +130°C

DATI DI OMOLOGAZIONE	MV47	ME672	MVL47
OMOLOGAZIONI	CSV EN60998; VDE EN60998; cULus UL1059 C22-2 N°158	CSV EN60998; VDE EN60998; cULus UL1059 C22-2 N°158	CSV EN60998; VDE EN60998; cULus UL1059 C22-2 N°158
CORRENTE ③	36A factory / 30A field	-	30A factory / 30A field
TENSIONE ③	300V	-	300V *(600V)*
SEZIONE CONDUTTORE	10÷30AWG	-	20÷10AWG
COPPIA	7.2Lb-in	-	7.2Lb-in
FILE	E178356	-	E178356

MATERIALI	MV47	ME672	MVL47
CORPO ISOLANTE	PA - UL 94 V0	PA - UL 94 V0	PA - UL 94 V0
VITE	M3 Captive / Imperdibile — Galvanized steel / Acciaio zincato	M3.5 Captive / Imperdibile — Galvanized steel / Acciaio zincato	M3 Captive / Imperdibile — Galvanized steel / Acciaio zincato
MORSETTO	Nickeled copper alloy / Lega di rame nichelata	Galvanized steel / Acciaio zincato	Nickeled copper alloy / Lega di rame nichelata
TERMINALE	Tin-plated copper alloy / Lega di rame stagnata	Tin-plated copper alloy / Lega di rame stagnata	Tin-plated copper alloy / Lega di rame stagnata

MV47

Series / Serie	Poles / Poli	Pitch / Passo	Version / Versione	(*)	Colour / Colore
MV47	1÷6	- 7,62	- D/S	- *	- #

Standard: GN — On request / Su richiesta: GY BK BL RD YL OG

ME672

Series / Serie	Pitch / Passo	(*)	Colour / Colore
ME672	- 7,62	- *	- #

Standard: GY — On request / Su richiesta: GN BK BL RD YL OG

MVL47

Series / Serie	Poles / Poli	Pitch / Passo	Version / Versione	(*)	Colour / Colore
MVL47	1÷N	- 7,5	- V	- *	- #
MVL47	1÷N	- 15	- V	- *	- #

Standard: GN — On request / Su richiesta: GY BK BL RD YL OG

COME ORDINARE

* Codice personalizzazione (definito da euroclamp)

COLORI

Specificare solo se diverso dallo standard

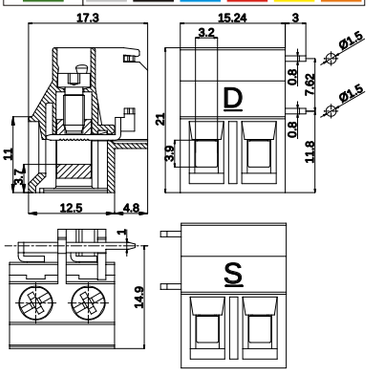

Example 2 poles.
For missing dimensional drawings, check our website.

Esempio 2 poli.
Per i disegni dimensionali mancanti, consultare il ns. sito internet

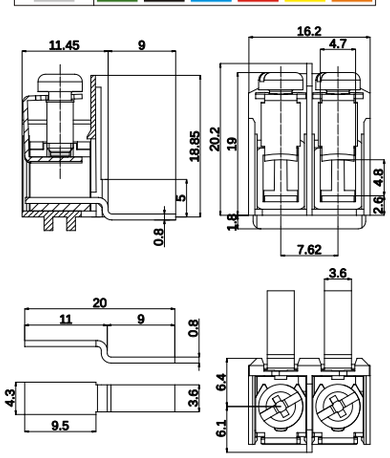

Solder contacts are provided loose.
They are not assembled into the terminal block.
I terminali sono forniti non assemblati alla morsettiera.

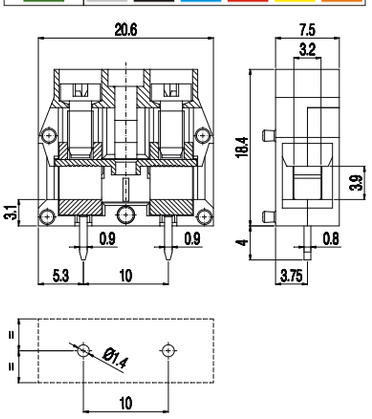

NOTE

① I prodotti a passo 15 / 15,24 sono configurazioni con componenti metallici rimossi da poli alterni per aumentarne le distanze;

② Configurazioni con un numero maggiore di poli sono ottenibili componendo le versioni modulari.
Per evitare interferenze di montaggio occorre prevedere un'interruzione della morsettiera quando il numero dei poli è superiore a 30.

③ Per maggiori dettagli in merito ai limiti imposti dal gruppo di applicazione, consultare il file UL.

SINGLE DECK
TERMINAL BLOCKS
Rising clamp

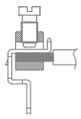

	MV49 V	MV49 H	MV10 V-A
	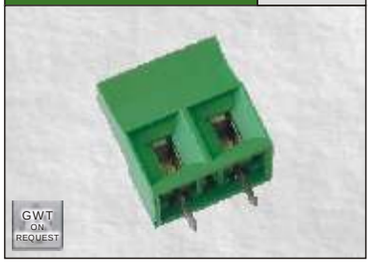		
TECHNICAL DATA			
① PITCH mm	9,52 *(19,04)*	9,52 *(19,04)*	10,16 *(20,32)*
② POLES	2÷3 *(1÷2)* Modular Modulare	2÷3 *(1÷2)* Modular Modulare	1÷3 *(1÷2)* Modular Modulare
CURRENT	32A	32A	70A
VOLTAGE	750V *(1000V)*	750V *(1000V)*	750V *(1000V)*
TEST VOLTAGE	3 kVrms/60s *(3,5 kVrms/60s)*	3 kVrms/60s *(3,5 kVrms/60s)*	3 kVrms/60s *(3,5 kVrms/60s)*
RECOMMENDED TORQUE	0.8÷0.88Nm / 7.2÷7.9Lb-in	0.8÷0.88Nm / 7.2÷7.9Lb-in	1.2÷1.5Nm / 10.8÷13.6Lb-in
WIRE STRIPPING	max 9mm	max 9mm	max 15mm
MAX WIRES SECTION	6.0mm² 10AWG Stranded Flessibile / 6.0mm² 10AWG Solid Rigido / 2x2.5mm² 2x14AWG Solid Rigido	6.0mm² 10AWG Stranded Flessibile / 6.0mm² 10AWG Solid Rigido / 2x2.5mm² 2x14AWG Solid Rigido	10mm² 8AWG Stranded Flessibile / 16mm² 6AWG Solid Rigido / 2x6.0mm² 2x10AWG Solid Rigido
OPERATING TEMP.	-40°C ÷ +130°C	-40°C ÷ +130°C	-40°C ÷ +130°C
APPROVAL DATA			
APPROVALS	CSV EN60998 / VDE EN60998 / cULus UL1059 C22-2 N°158	CSV EN60998 / VDE EN60998 / cULus UL1059 C22-2 N°158	CSV EN60998 / VDE EN60998 / cULus UL1059 C22-2 N°158
③ CURRENT	32A / 25A / 30A factory 30A field	32A / 25A / 30A factory 30A field	- / 70A / 57A factory 57A field
VOLTAGE	750V / 750V / 600V	750V / 750V / 600V	- / 750V / 300V *(600V)*
WIRE SECTION	6.0mm² / 4.0mm² / 10÷30AWG	6.0mm² / 4.0mm² / 10÷30AWG	- / 16mm² / 6÷30AWG
TORQUE	0.8Nm / 0.5Nm / 7.2Lb-in	0.8Nm / 0.5Nm / 7.2Lb-in	- / 1.5Nm / 10.8Lb-in
FILE	EP150 / N.40014734 / E178356	EP150 / N.40014734 / E178356	- / N.40034945 / E178356
MATERIALS			
HOUSING	PA - UL 94 V0	PA - UL 94 V0	PA - UL 94 V0
SCREW	M3 Captive Imperdibile — Galvanized steel Acciaio zincato	M3 Captive Imperdibile — Galvanized steel Acciaio zincato	M4 Captive Imperdibile — Galvanized steel Acciaio zincato
CLAMP	Nickeled copper alloy / Lega di rame nichelata	Nickeled copper alloy / Lega di rame nichelata	Nickeled copper alloy / Lega di rame nichelata
TERMINAL	Tin-plated copper alloy / Lega di rame stagnata	Tin-plated copper alloy / Lega di rame stagnata	Tin-plated copper alloy / Lega di rame stagnata

HOW TO ORDER

* Custom code (assigned by euroclamp)

Series Serie	Poles Poli		Pitch Passo	Version Versione	(*)	Colour Colore
MV49	2÷N	-	9,52	V	*	#
MV49	1÷N	-	19,04	V	*	#

Series Serie	Poles Poli		Pitch Passo	Version Versione	(*)	Colour Colore
MV49	2÷N	-	9,52	H	*	#
MV49	1÷N	-	19,04	H	*	#

Series Serie	Poles Poli		Pitch Passo	Version Versione	(*)	Colour Colore
MV10	2÷N	-	10,16	V-A	*	#
MV10	1÷N	-	20,32	V-A	*	#

COLOURS
To be specified just in case it differs from the standard

Standard	On request / Su richiesta					
GN	GY	BK	BL	RD	YL	OG

NOTE

① Products of pitches 19,04 / 20,32 are configurations with metal parts removed from alternating poles to increase spacings;

② Configurations of higher number of poles are obtainable composing modular versions.
In order to avoid interference mounting, the terminal row should be interrupted when the number of positions exceeds 30.

③ Please check the UL Online Directory for more details about applicable limited ratings.

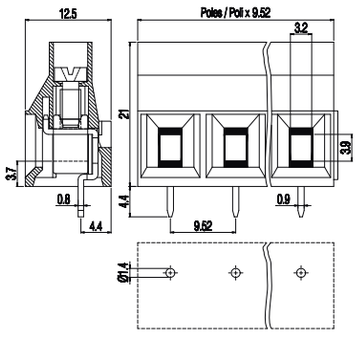

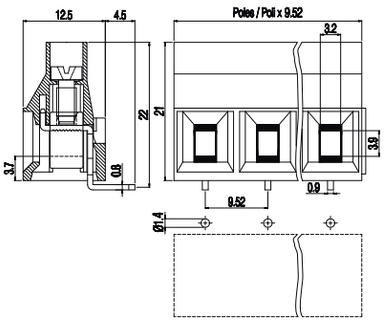

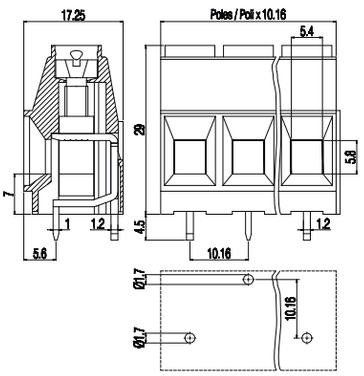

MORSETTIERE MONOPIANO

Carrello

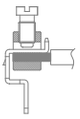

MV10	VERSION / VERSIONE V	MV10	VERSION / VERSIONE V-E-A	MV10	VERSION / VERSIONE V-A		
		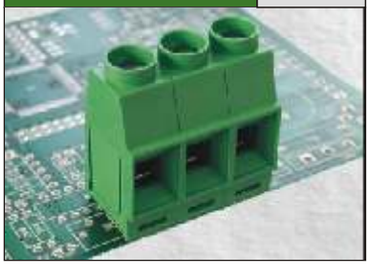					
10,16 *(20,32)*		10,16		12,7		① PASSO	mm
1÷3 *(1÷2)*	Modular Modulare	1	Modular Modulare	2	Modular Modulare	② POLI	
70A		42A		70A		CORRENTE	
750V *(1000V)*		1000V		1000V		TENSIONE	
3 kVrms/60s *(3,5 kVrms/60s)*		3,5 kVrms/60s		3,5 kVrms/60s		TENSIONE DI PROVA	
1.2÷1.5Nm / 10.8÷13.6Lb-in		1.2÷1.5Nm / 10.8÷13.6Lb-in		1.2÷1.5Nm / 10.8÷13.6Lb-in		COPPIA CONSIGLIATA	
max 15mm		max 15mm		max 15mm		SPELLATURA CAVO	
10mm² 8AWG Stranded Flessibile	16mm² 6AWG Solid Rigido / 2x6.0mm² 2x10AWG Solid Rigido	10mm² 8AWG Stranded Flessibile	16mm² 6AWG Solid Rigido / 2x6.0mm² 2x10AWG Solid Rigido	10mm² 8AWG Stranded Flessibile	16mm² 6AWG Solid Rigido / 2x6.0mm² 2x10AWG Solid Rigido	CAVI CONNETTIBILI	DATI TECNICI
-40°C ÷ +130°C		-40°C ÷ +130°C		-40°C ÷ +130°C		TEMP. DI ESERCIZIO	

EN60998	EN60998	UL1059 C22-2 N°158	OMOLOGAZIONI	DATI DI OMOLOGAZIONE
-	70A	57A factory 57A field	CORRENTE	
-	750V *(1000V)*	300V *(600V)*	③ TENSIONE	
-	16mm²	6÷30AWG	SEZIONE CONDUTTORE	
-	1.5Nm	10.8Lb-in	COPPIA	
-	N.40034945	E178356	FILE	
-	-	42A factory 42A field	CORRENTE	
-	-	600V	③ TENSIONE	
-	-	6÷30AWG	SEZIONE CONDUTTORE	
-	-	10.8Lb-in	COPPIA	
-	-	E178356	FILE	
-	70A	57A factory 57A field	CORRENTE	
-	1000V	600V	③ TENSIONE	
-	16mm²	6÷30AWG	SEZIONE CONDUTTORE	
-	1.5Nm	10.8Lb-in	COPPIA	
-	N.40034945	E178356	FILE	

			MATERIALI
PA - UL 94 V0	PA - UL 94 V0	PA - UL 94 V0	CORPO ISOLANTE
M4 Captive Imperdibile — Galvanized steel Acciaio zincato	M4 Captive Imperdibile — Galvanized steel Acciaio zincato	M4 Captive Imperdibile — Galvanized steel Acciaio zincato	VITE
Nickeled copper alloy / Lega di rame nichelata	Nickeled copper alloy / Lega di rame nichelata	Nickeled copper alloy / Lega di rame nichelata	MORSETTO
Tin-plated copper alloy / Lega di rame stagnata	Tin-plated copper alloy / Lega di rame stagnata	Tin-plated copper alloy / Lega di rame stagnata	TERMINALE

Series Serie	Poles Poli	Pitch Passo	Version Versione	(*)	Colour Colore
MV10	1÷N	10,16	V	*	#
MV10	1÷N	20,32	V	*	#
MV10	1÷N	10,16	V-E-A	*	#
MV10	1÷N	12,7	V-A	*	#

Standard: GN — On request / Su richiesta: GY BK BL RD YL OG

COME ORDINARE

* Codice personalizzazione (definito da euroclamp)

COLORI

Specificare solo se diverso dallo standard

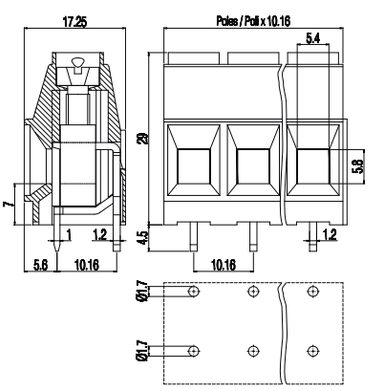

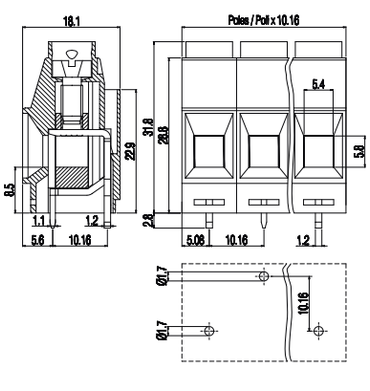

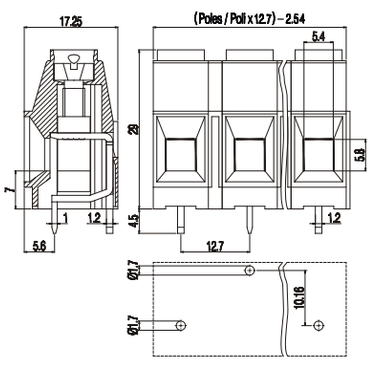

NOTE

① I prodotti a passo 19,04 / 20,32 sono configurazioni con componenti metallici rimossi da poli alterni per aumentarne le distanze;

② Configurazioni con un numero maggiore di poli sono ottenibili componendo le versioni modulari. Per evitare interferenze di montaggio occorre prevedere un'interruzione della morsettiera quando il numero dei poli è superiore a 30.

③ Per maggiori dettagli in merito ai limiti imposti dal gruppo di applicazione, consultare il file UL.

SINGLE DECK
TERMINAL BLOCKS
Rising clamp

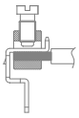

	MV10	MVP35	MVP35
VERSION / VERSIONE	V	V	V-KK
	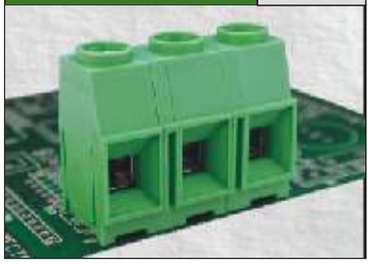		
① PITCH mm	12,7	15	15
② POLES	1÷3 Modular Modulare	1 Modular Modulare	1 With side flange Con flangia laterale
CURRENT	70A	125A	125A
VOLTAGE	1000V	1000V	1000V
TEST VOLTAGE	3,5 kVrms/60s	3,5 kVrms/60s	3,5 kVrms/60s
RECOMMENDED TORQUE	1.2÷1.5Nm / 10.8÷13.6Lb-in	3÷3.10Nm / 27÷29.7Lb-in	3÷3.10Nm / 27÷29.7Lb-in
WIRE STRIPPING	max 15mm	max 19mm	max 19mm
MAX WIRES SECTION	10mm² 8AWG Stranded Flessibile; 16mm² 6AWG Solid Rigido; 2x6.0mm² 2x10AWG Solid Rigido	35mm² 2AWG Stranded Flessibile; 35mm² 2AWG Solid Rigido; 2x10mm² 2x8AWG Solid Rigido	35mm² 2AWG Stranded Flessibile; 35mm² 2AWG Solid Rigido; 2x10mm² 2x8AWG Solid Rigido
OPERATING TEMP.	-40°C ÷ +130°C	-40°C ÷ +130°C	-40°C ÷ +130°C
APPROVALS	EN60998 / EN60998 / UL1059 C22-2 N°158	EN60998 / EN60998 / UL1059 C22-2 N°158	EN60998 / EN60998 / UL1059 C22-2 N°158
③ CURRENT	- / 70A / 57A factory 57A field	- / - / 125A factory 125A field	- / - / 125A factory 125A field
VOLTAGE	- / 1000V / 600V	- / - / 600V	- / - / 600V
WIRE SECTION	- / 16mm² / 6÷30AWG	- / - / 1÷20AWG	- / - / 1÷20AWG
TORQUE	- / 1.5Nm / 10.8Lb-in	- / - / 27Lb-in	- / - / 27Lb-in
FILE	- / N.40034945 / E178356	- / - / E178356	- / - / E178356
HOUSING	PA - UL 94 V0	PA - UL 94 V0	PA - UL 94 V0
SCREW	M4 Captive Imperdibile — Galvanized steel Acciaio zincato	M5 Captive Imperdibile — Galvanized steel Acciaio zincato	M5 Captive Imperdibile — Galvanized steel Acciaio zincato
CLAMP	Nickeled copper alloy / Lega di rame nichelata	Nickeled copper alloy / Lega di rame nichelata	Nickeled copper alloy / Lega di rame nichelata
TERMINAL	Tin-plated copper alloy / Lega di rame stagnata	Tin-plated copper alloy / Lega di rame stagnata	Tin-plated copper alloy / Lega di rame stagnata

HOW TO ORDER

Series Serie	Poles Poli	Pitch Passo	Version Versione	(*)	Colour Colore
MV10	1÷N	12,7	V	*	#
MVP35	1÷N	15	V	*	#
MVP35	1÷N	15	V-KK	*	#

* Custom code (assigned by euroclamp)

COLOURS
To be specified just in case it differs from the standard

	Standard	On request / Su richiesta
MV10	GN	GY BK BL RD YL OG
MVP35	GN	GY BK BL RD YL OG
MVP35 V-KK	GN	GY BK BL RD YL OG

NOTE

① Configurations of higher number of poles are obtainable composing modular versions.
In order to avoid interference mounting, the terminal row should be interrupted when the number of positions exceeds 30.

② Please check the UL Online Directory for more details about applicable limited ratings.

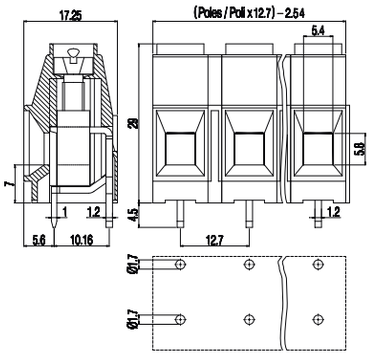

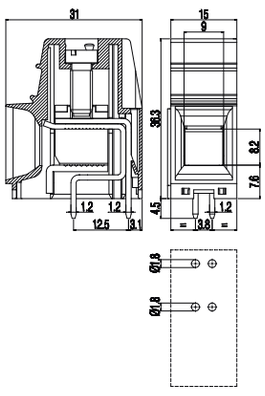

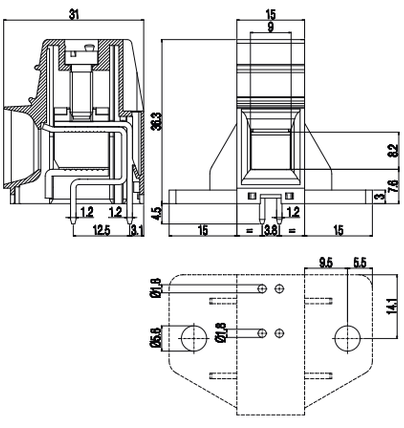

INSERTION BRIDGE / PONTICELLI A PETTINE

PT5

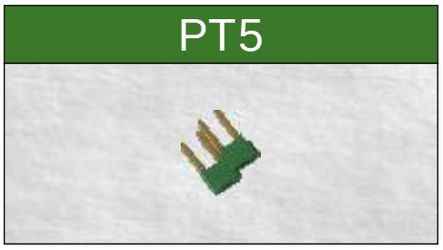

5,08
Modular insertion bridge Ponticello modulare
24A
-40°C ÷ +130°C
PA - UL 94 V0
Copper alloy / Lega di rame
Series Serie PT5 - (*) * - Colour Colore #
Standard: GN — On request / Su richiesta: GY BK BL RD YL OG

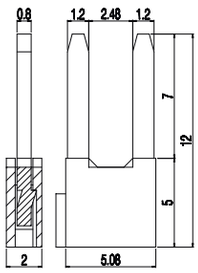

PT10

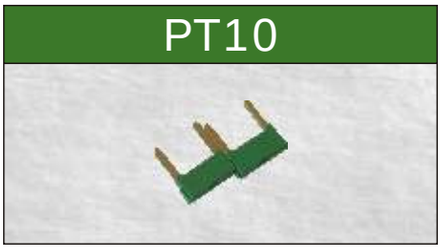

10,16
Modular insertion bridge Ponticello modulare
24A
-40°C ÷ +130°C
PA - UL 94 V0
Copper alloy / Lega di rame
Series Serie PT10 - (*) * - Colour Colore #
Standard: GN — On request / Su richiesta: GY BK BL RD YL OG

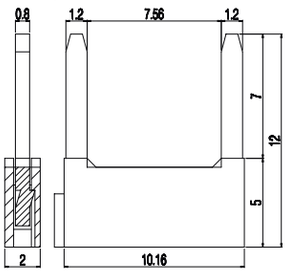

PITCH / PASSO	mm
DESCRIPTION / DESCRIZIONE	
CURRENT / CORRENTE	
OPERATING TEMPERATURE / TEMPERATURA DI ESERCIZIO	
MATERIALS MATERIALI	HOUSING / CORPO ISOLANTE
	TERMINAL / TERMINALI

HOW TO ORDER / COME ORDINARE

* Custom code - Assigned by euroclamp
Codice personalizzazione - Definito da euroclamp

COLOURS / COLORI

To be specified just in case it is different from the standard
Specificare solo se diverso dallo standard

PT15

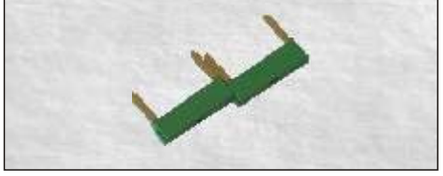

15,24
Modular insertion bridge Ponticello modulare
24A
-40°C ÷ +130°C
PA - UL 94 V0
Copper alloy / Lega di rame
Series Serie PT15 - (*) * - Colour Colore #
Standard: GN — On request / Su richiesta: GY BK BL RD YL OG

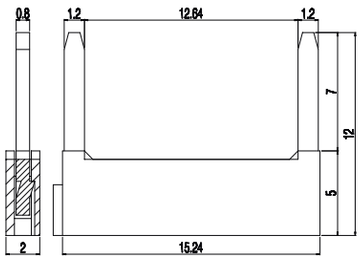

PTP15



15
Insertion bridge Ponticello
125A
-40°C ÷ +130°C
PA - UL 94 V0
Copper alloy / Lega di rame
Series Serie PTP15 - (*) * - Colour Colore #
Standard: GN — On request / Su richiesta: GY BK BL RD YL OG

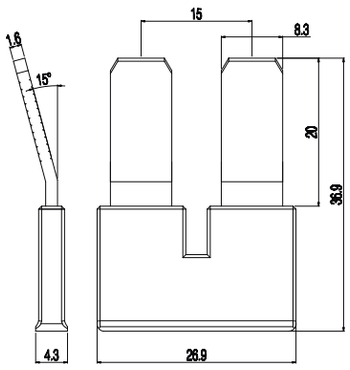

PITCH / PASSO	mm
DESCRIPTION / DESCRIZIONE	
CURRENT / CORRENTE	
OPERATING TEMPERATURE / TEMPERATURA DI ESERCIZIO	
MATERIALS MATERIALI	HOUSING / CORPO ISOLANTE
	TERMINAL / TERMINALI

HOW TO ORDER / COME ORDINARE

* Custom code - Assigned by euroclamp
Codice personalizzazione - Definito da euroclamp

COLOURS / COLORI

To be specified just in case it is different from the standard
Specificare solo se diverso dallo standard

SINGLE DECK TERMINAL BLOCKS

Rising clamp

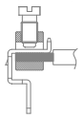

	MST410	CODU	MVI V
	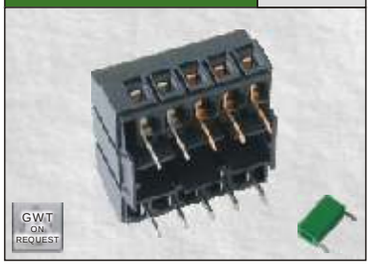 GWT ON REQUEST	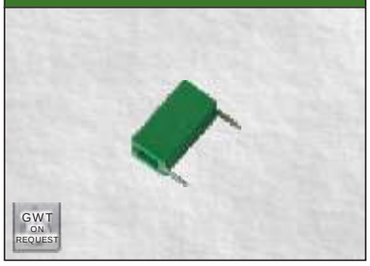 GWT ON REQUEST	 VERSION / VERSIONE
TECHNICAL DATA			
① PITCH mm	8	-	6,35 *(12,7)*
② POLES	5+5 — Without dovetails / Liscio	- — -	2÷3 *(1÷2)* — Modular / Modulare
CURRENT	10A	10A	25A
VOLTAGE	450V	450V	450V *(750V)*
TEST VOLTAGE	2,5 kVrms/60s	-	2,5 kVrms/60s *(3 kVrms/60s)*
RECOMMENDED TORQUE	0.5÷0.55Nm / 4.5÷4.9Lb-in	-	0.5÷0.55Nm / 4.5÷4.9Lb-in
WIRE STRIPPING	max 10mm	-	max 10mm
MAX WIRES SECTION	4.0mm² 12AWG Stranded / Flessibile — 6.0mm² 10AWG Solid / Rigido — 2x2.5mm² 2x14AWG Solid / Rigido		4.0mm² 12AWG Stranded / Flessibile — 6.0mm² 10AWG Solid / Rigido — 2x2.5mm² 2x14AWG Solid / Rigido
OPERATING TEMP.	-40°C ÷ +130°C	-40°C ÷ +130°C	-40°C ÷ +130°C
APPROVAL DATA			
APPROVALS	CSV — VDE — cULus	CSV — VDE — cULus	CSV — VDE — cULus
	EN60998 — — UL1059 C22-2 N°158	EN60998 — —	EN60998 — EN60998 — UL1059 C22-2 N°158
③ CURRENT	10A — - — 25A factory / 20A field	10A — - — -	- — - — 25A factory / 20A field
VOLTAGE	450V — - — 300V *(600V)*	450V — - — -	- — - — 300V *(600V)*
WIRE SECTION	4.0mm² — - — 12÷30AWG	- — - — -	- — - — 12÷30AWG
TORQUE	0.5Nm — - — 4.5Lb-in	- — - — -	- — - — 4.5Lb-in
FILE	EQ204 — - — E178356	EQ204 — - — -	- — - — E178356
MATERIALS			
HOUSING	PA - UL 94 V0	PA - UL 94 V0	PA - UL 94 V0
SCREW	M3 Captive / Imperdibile — Galvanized steel / Acciaio zincato	- — -	M3 Captive / Imperdibile — Galvanized steel / Acciaio zincato
CLAMP	Nickeled copper alloy / Lega di rame nichelata	-	Nickeled copper alloy / Lega di rame nichelata
TERMINAL	Nickeled copper alloy / Lega di rame nichelata	Tin-plated copper alloy / Lega di rame stagnata — Golden copper alloy (1) / Lega di rame dorata (1)	Nickeled copper alloy / Lega di rame nichelata

HOW TO ORDER

* Custom code (assigned by euroclamp)

	Series / Serie	(*)	Colour / Colore
	MST410	- * -	#

	Series / Serie	Version / Versione	Colour / Colore
	CODU	-	#
	CODU	- D (1) -	#

	Series / Serie	Poles / Poli	Pitch / Passo	Version / Versione	(*)	Colour / Colore
	MVI	2÷N	6,35	V	*	#
	MVI	1÷N	12,7	V	*	#

COLOURS

To be specified just in case it differs from the standard

	Standard	On request / Su richiesta
MST410	BK	GN GY BL RD YL OG
CODU	GN	GY BK BL RD YL OG
MVI V	BK	GN GY BL RD YL OR

NOTE

① Products of pitch 12,7 are configurations with metal parts removed from alternating poles to increase spacings;

② Configurations of higher number of poles are obtainable composing modular versions.
In order to avoid interference mounting, the terminal row should be interrupted when the number of positions exceeds 30.

③ Please check the UL Online Directory for more details about applicable limited ratings.

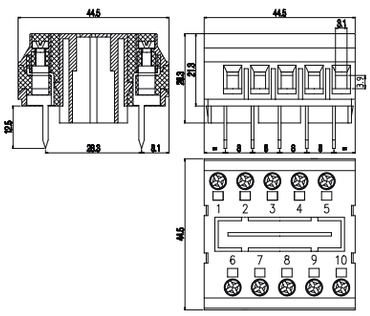

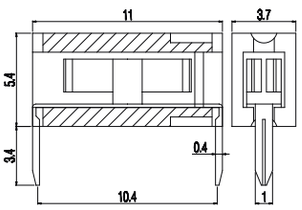

APPLICATION: MST410 Terminal block
APPLICAZIONE: Morsettiera MST410

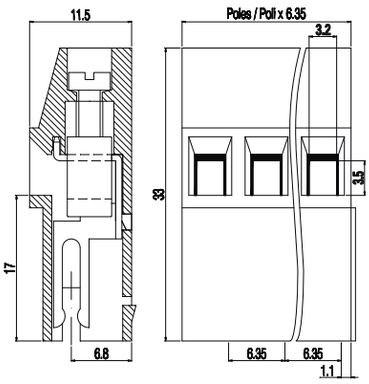

APPLICATION: MST410 Terminal block
APPLICAZIONE: Morsettiera MST410



CONNECTION SYSTEM: SCREW TYPE
CONNESSIONE A VITE

MULTI DECK TERMINAL BLOCKS / *MORSETTIERE PLURIPIANO*

MULTI DECK
TERMINAL BLOCKS
Rising clamp

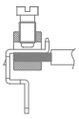

	MMT15 V	MMT25 V	MMT27 V
	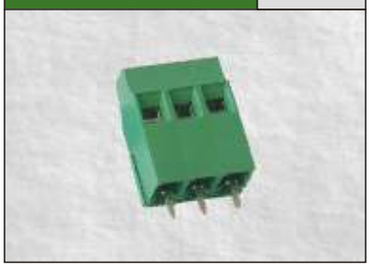	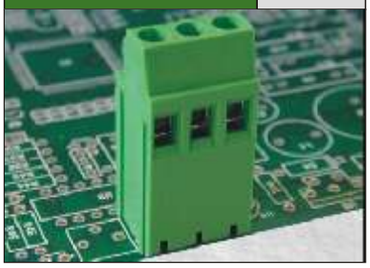	
TECHNICAL DATA ① PITCH mm	5,08 *(10,16)*	5 *(10)*	7,5 *(15)*
② POLES	2÷3 *(1÷2)* Modular Modulare	2÷3 *(1÷2)* Modular Modulare	1 Modular Modulare
CURRENT	13.5A	24A	24A
VOLTAGE	250V *(750V)*	450V *(750V)*	750V
TEST VOLTAGE	2 kVrms/60s *(3 kVrms/60s)*	2,5 kVrms/60s *(3 kVrms/60s)*	3 kVrms/60s
RECOMMENDED TORQUE	0.5÷0.55Nm / 4.5÷4.9Lb-in	0.5÷0.55Nm / 4.5÷4.9Lb-in	0.5÷0.55Nm / 4.5÷4.9Lb-in
WIRE STRIPPING	max 6mm	max 7.5mm	max 7.5mm
MAX WIRES SECTION	1.5mm² 16AWG Stranded Flessibile; 1.5mm² 16AWG Solid Rigido; 2x1.0mm² 2x16AWG Solid Rigido	2.5mm² 14AWG Stranded Flessibile; 4.0mm² 12AWG Solid Rigido; 2x1.5mm² 2x16AWG Solid Rigido	2.5mm² 14AWG Stranded Flessibile; 4.0mm² 12AWG Solid Rigido; 2x1.5mm² 2x16AWG Solid Rigido
OPERATING TEMP.	-40°C ÷ +130°C	-40°C ÷ +130°C	-40°C ÷ +130°C
APPROVAL DATA APPROVALS	CSV EN60998; VDE EN60998; cULus UL1059 C22-2 N°158	CSV EN60998; VDE EN60998; cULus UL1059	CSV EN60998; VDE EN60998; cULus UL1059
③ CURRENT	- ; - ; 13,5A factory 10A field	- ; - ; 20A factory 20A field	- ; - ; 20A factory 20A field
VOLTAGE	- ; - ; 300V *(600V)*	- ; - ; 300V *(600V)*	- ; - ; 300V *(600V)*
WIRE SECTION	- ; - ; 16÷30AWG	- ; - ; 12÷30AWG	- ; - ; 12÷30AWG
TORQUE	- ; - ; 4.5Lb-in	- ; - ; 4.5Lb-in	- ; - ; 4.5Lb-in
FILE	- ; - ; E178356	- ; - ; E178356	- ; - ; E178356
MATERIALS HOUSING	PA - UL 94 V0	PA - UL 94 V0	PA - UL 94 V0
SCREW	M3 Captive Imperdibile — Galvanized steel Acciaio zincato	M3 Captive Imperdibile — Galvanized steel Acciaio zincato	M3 Captive Imperdibile — Galvanized steel Acciaio zincato
CLAMP	Nickeled copper alloy / Lega di rame nichelata	Nickeled copper alloy / Lega di rame nichelata	Nickeled copper alloy / Lega di rame nichelata
TERMINAL	Tin-plated copper alloy / Lega di rame stagnata	Tin-plated copper alloy / Lega di rame stagnata	Tin-plated copper alloy / Lega di rame stagnata

HOW TO ORDER

* Custom code (assigned by euroclamp)

Series Serie	Poles Poli		Pitch Passo		Version Versione	(*)		Colour Colore
MMT15	2÷N	-	5,08	-	V	*	-	#
MMT15	1÷N	-	10,16	-	V	*	-	#

Series Serie	Poles Poli		Pitch Passo		Version Versione	(*)		Colour Colore
MMT25	2÷N	-	5	-	V	*	-	#
MMT25	1÷N	-	10	-	V	*	-	#

Series Serie	Poles Poli		Pitch Passo		Version Versione	(*)		Colour Colore
MMT27	1÷N	-	7,5	-	V	*	-	#
MMT27	1÷N	-	15	-	V	*	-	#

COLOURS
To be specified just in case it differs from the standard

Standard	On request / Su richiesta					
GN	GY	BK	BL	RD	YL	OG

NOTE

① Products of pitches 10 / 10,16 / 15 are configurations with metal parts removed from alternating poles to increase spacings;

② Configurations of higher number of poles are obtainable composing modular versions.
In order to avoid interference mounting, the terminal row should be interrupted when the number of positions exceeds 30.

③ Please check the UL Online Directory for more details about applicable limited ratings.

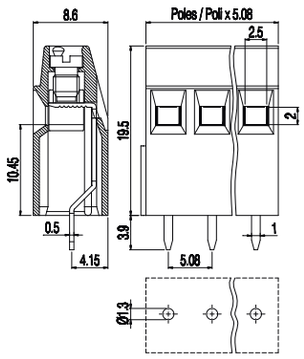

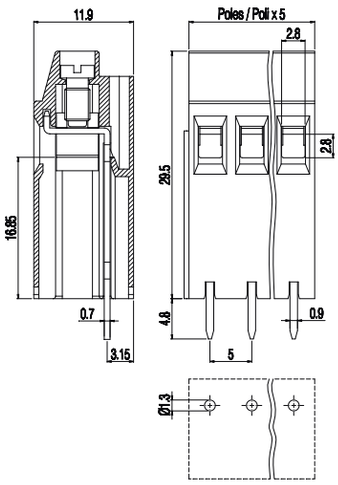

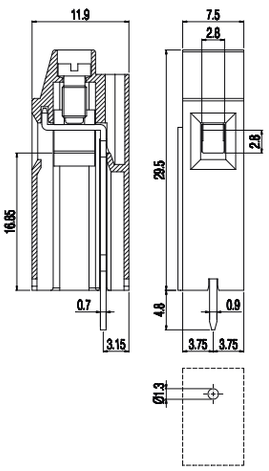

MVD15

VERSION / VERSIONE: V

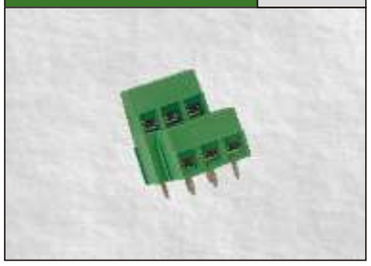

MVD25

VERSION / VERSIONE: V

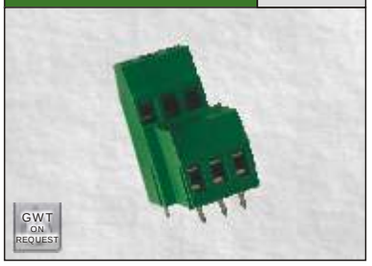

MVDK25

VERSION / VERSIONE: V

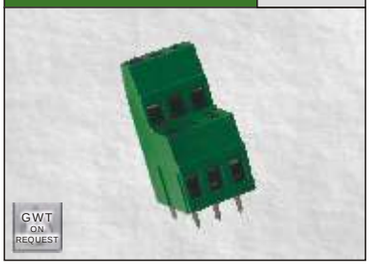

MORSETTIERE
PLURIPIANO
Carrello

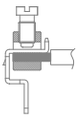

DATI TECNICI	MVD15	MVD25	MVDK25
① PASSO mm	5 / 5,08 *(10 / 10,16)*	5 / 5,08 *(10 / 10,16)*	5,08 *(10,16)*
② POLI	2÷3 *(1÷2)* Modular Modulare	2÷3 *(1÷2)* Modular Modulare	2÷3 *(1÷2)* Modular Modulare
CORRENTE	13.5A	16A	16A
TENSIONE	250V *(750V)*	450V *(750V)*	450V *(750V)*
TENSIONE DI PROVA	2 kVrms/60s *(3 kVrms/60s)*	2,5 kVrms/60s *(3 kVrms/60s)*	2,5 kVrms/60s *(3 kVrms/60s)*
COPPIA CONSIGLIATA	0.5÷0.55Nm / 4.5÷4.9Lb-in	0.5÷0.55Nm / 4.5÷4.9Lb-in	0.5÷0.55Nm / 4.5÷4.9Lb-in
SPELLATURA CAVO	max 6mm	max 8mm	max 8mm
CAVI CONNETTIBILI	1.5mm² 16AWG Stranded Flessibile; 1.5mm² 16AWG Solid Rigido; 2x1.0mm² 2x16AWG Solid Rigido	2.5mm² 14AWG Stranded Flessibile; 4.0mm² 12AWG Solid Rigido; 2x1.5mm² 2x16AWG Solid Rigido	2.5mm² 14AWG Stranded Flessibile; 4.0mm² 12AWG Solid Rigido; 2x1.5mm² 2x16AWG Solid Rigido
TEMP. DI ESERCIZIO	-40°C ÷ +130°C	-40°C ÷ +130°C	-40°C ÷ +130°C

DATI DI OMOLOGAZIONE	MVD15	MVD25	MVDK25
OMOLOGAZIONI	EN60998 / EN60998 / UL1059 C22-2 N°158	EN60998 / EN60998 / UL1059 C22-2 N°158	EN60998 / EN60998 / UL1059 C22-2 N°158
CORRENTE	- / - / 13,5A factory 10A field	16A / 16A / 16A factory 15A field	16A / 16A / 16A factory 15A field
③ TENSIONE	- / - / 300V *(600V)*	450V *(750V)* / 450V *(750V)* / 300V	450V *(750V)* / 450V *(750V)* / 300V
SEZIONE CONDUTTORE	- / - / 16÷30AWG	2.5mm² / 2.5mm² / 14÷30AWG	2.5mm² / 2.5mm² / 14÷30AWG
COPPIA	- / - / 4.5Lb-in	0.5Nm / 0.5Nm / 4.5Lb-in	0.5Nm / 0.5Nm / 4.5Lb-in
FILE	- / - / E178356	EP149 / N.40023956 / E178356	EP149 / N.40023956 / E178356

MATERIALI	MVD15	MVD25	MVDK25
CORPO ISOLANTE	PA - UL 94 V0	PA - UL 94 V0	PA - UL 94 V0
VITE	M3 Captive Imperdibile	M3 Captive Imperdibile	M3 Captive Imperdibile
MORSETTO	Galvanized steel Acciaio zincato	Galvanized steel Acciaio zincato	Galvanized steel Acciaio zincato
TERMINALE	Nickeled copper alloy / Lega di rame nichelata	Nickeled copper alloy / Lega di rame nichelata	Nickeled copper alloy / Lega di rame nichelata
	Tin-plated copper alloy / Lega di rame stagnata	Tin-plated copper alloy / Lega di rame stagnata	Tin-plated copper alloy / Lega di rame stagnata

Series Serie	Poles Poli		Pitch Passo	Version Versione	(*)	Colour Colore
MVD15	2÷N	-	5 / 5,08	- V -	*	- #
MVD15	1÷N	-	10 / 10,16	- V -	*	- #

Standard: GN — On request / Su richiesta: GY BK BL RD YL OG

Series Serie	Poles Poli		Pitch Passo	Version Versione	(*)	Colour Colore
MVD25	2÷N	-	5 / 5,08	- V -	*	- #
MVD25	1÷N	-	10 / 10,16	- V -	*	- #

Standard: GN — On request / Su richiesta: GY BK BL RD YL OG

Series Serie	Poles Poli		Pitch Passo	Version Versione	(*)	Colour Colore
MVDK25	2÷N	-	5,08	- V -	*	- #
MVDK25	1÷N	-	10,16	- V -	*	- #

Standard: GN — On request / Su richiesta: GY BK BL RD YL OG

COME ORDINARE

* Codice personalizzazione (definito da euroclamp)

COLORI

Specificare solo se diverso dallo standard

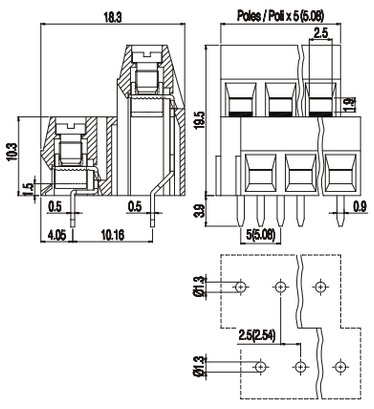

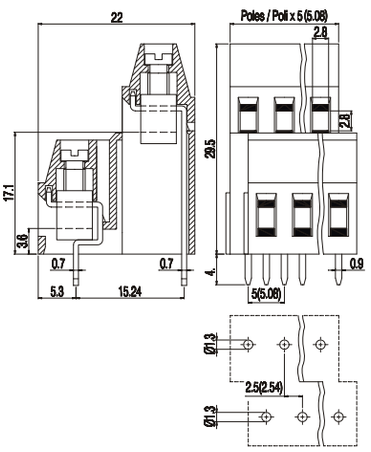

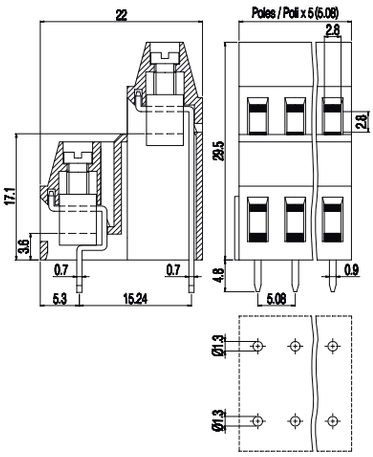

NOTE

① I prodotti a passo 10 / 10,16 / 15 sono configurazioni con componenti metallici rimossi da poli alterni per aumentarne le distanze;

② Configurazioni con un numero maggiore di poli sono ottenibili componendo le versioni modulari. Per evitare interferenze di montaggio occorre prevedere un'interruzione della morsettiera quando il numero dei poli è superiore a 30.

③ Per maggiori dettagli in merito ai limiti imposti dal gruppo di applicazione, consultare il file UL.

MULTI DECK
TERMINAL BLOCKS
Rising clamp

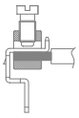

MVT25 — VERSION / VERSIONE: V

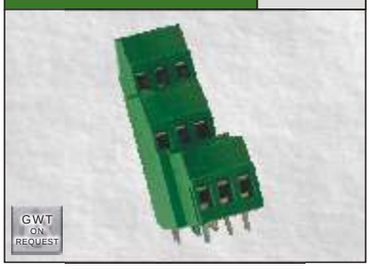

MVQ25 — VERSION / VERSIONE: V

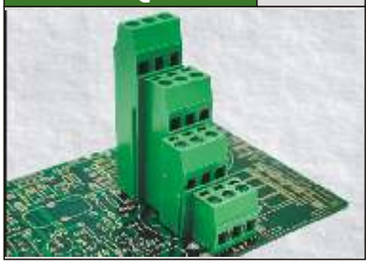

TECHNICAL DATA

	MVT25	MVQ25
① PITCH mm	5,08 *(10,16)*	5,08 *(10,16)*
② POLES	2÷3 *(1÷2)* — Modular / Modulare	2÷3 *(1÷2)* — Modular / Modulare
CURRENT	16A	16A
VOLTAGE	450V *(750V)*	450V *(750V)*
TEST VOLTAGE	2,5 kVrms/60s *(3 kVrms/60s)*	2,5 kVrms/60s *(3 kVrms/60s)*
RECOMMENDED TORQUE	0.5÷0.55Nm / 4.5÷4.9Lb-in	0.5÷0.55Nm / 4.5÷4.9Lb-in
WIRE STRIPPING	max 8mm	max 8mm
MAX WIRES SECTION	2.5mm² 14AWG Stranded / Flessibile; 4.0mm² 12AWG Solid / Rigido; 2x1.5mm² 2x16AWG Solid / Rigido	2.5mm² 14AWG Stranded / Flessibile; 4.0mm² 12AWG Solid / Rigido; 2x1.5mm² 2x16AWG Solid / Rigido
OPERATING TEMP.	-40°C ÷ +130°C	-40°C ÷ +130°C

APPROVAL DATA

APPROVALS	MVT25	MVQ25
	EN60998 / EN60998 / UL1059 C22-2 N°158	EN60998 / EN60998 / UL1059 C22-2 N°158
③ CURRENT	16A / 16A / 16A factory 15A field	- / - / -
VOLTAGE	450V *(750V)* / 450V *(750V)* / 300V	- / - / -
WIRE SECTION	2.5mm² / 2.5mm² / 14÷30AWG	- / - / -
TORQUE	0.5Nm / 0.5Nm / 4.5Lb-in	- / - / -
FILE	EP149 / N.40023956 / E178356	- / - / -

MATERIALS

	MVT25	MVQ25
HOUSING	PA - UL 94 V0	PA - UL 94 V0
SCREW	M3 Captive / Imperdibile — Galvanized steel / Acciaio zincato	M3 Captive / Imperdibile — Galvanized steel / Acciaio zincato
CLAMP	Nickeled copper alloy / Lega di rame nichelata	Nickeled copper alloy / Lega di rame nichelata
TERMINAL	Tin-plated copper alloy / Lega di rame stagnata	Tin-plated copper alloy / Lega di rame stagnata

HOW TO ORDER

* Custom code (assigned by euroclamp)

Series / Serie	Poles / Poli		Pitch / Passo		Version / Versione	(*)		Colour / Colore
MVT25	2÷N	-	5,08	-	V	-	*	- #
MVT25	1÷N	-	10,16	-	V	-	*	- #
MVQ25	2÷N	-	5,08	-	V	-	*	- #
MVQ25	1÷N	-	10,16	-	V	-	*	- #

COLOURS

To be specified just in case it differs from the standard

MVT25	MVQ25
Standard: GN	Standard: GN
On request / Su richiesta: GY BK BL RD YL OG	On request / Su richiesta: GY BK BL RD YL OG

NOTE

① Products of pitch 10,16 are configurations with metal parts removed from alternating poles to increase spacings;

② Configurations of higher number of poles are obtainable composing modular versions.
In order to avoid interference mounting, the terminal row should be interrupted when the number of positions exceeds 30.

③ Please check the UL Online Directory for more details about applicable limited ratings.

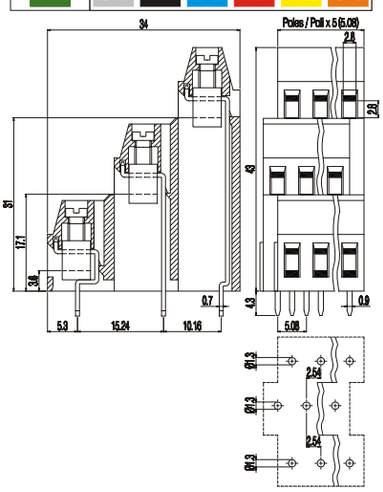

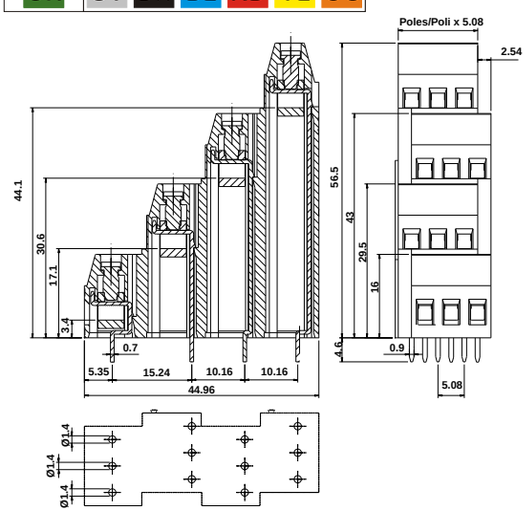



CONNECTION SYSTEM: SCREW TYPE
CONNESSIONE A VITE

BARRIER TERMINAL BLOCKS / *MORSETTIERE A BARRIERA*

SINGLE DECK
TERMINAL BLOCKS
Clamping under head



	MT17 VERSION / VERSIONE VC	MT17 VERSION / VERSIONE VCK	MT17 VERSION / VERSIONE YC
		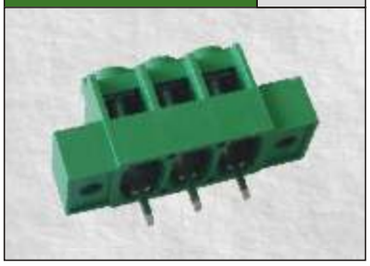	
TECHNICAL DATA			
① PITCH mm	7,5 *(15)*	7,5 *(15)*	7,5 *(15)*
② POLES	2÷3 *(1÷2)* — Modular / Modulare	2÷3 *(1÷2)* — With flange / Con flangia	2÷3 *(1÷2)* — Modular / Modulare
CURRENT	24A	24A	24A
VOLTAGE	450V *(750V)*	450V *(750V)*	450V *(750V)*
TEST VOLTAGE	2,5 kVrms/60s *(3 kVrms/60s)*	2,5 kVrms/60s *(3 kVrms/60s)*	2,5 kVrms/60s *(3 kVrms/60s)*
RECOMMENDED TORQUE	0.5÷0.55Nm / 4.5÷4.9Lb-in	0.5÷0.55Nm / 4.5÷4.9Lb-in	0.5÷0.55Nm / 4.5÷4.9Lb-in
WIRE STRIPPING	max 9mm	max 9mm	max 9mm
MAX WIRES SECTION	2x2.5mm² 2x14AWG Stranded Flessibile — 2x2.5mm² 2x14AWG Solid Rigido	2x2.5mm² 2x14AWG Stranded Flessibile — 2x2.5mm² 2x14AWG Solid Rigido	2x2.5mm² 2x14AWG Stranded Flessibile — 2x2.5mm² 2x14AWG Solid Rigido
OPERATING TEMP.	-40°C ÷ +130°C	-40°C ÷ +130°C	-40°C ÷ +130°C
APPROVAL DATA			
APPROVALS	EN60998 — EN60998 — UL1059 C22-2 N°158	EN60998 — EN60998 — UL1059 C22-2 N°158	EN60998 — EN60998 — UL1059 C22-2 N°158
③ CURRENT	- — - — 20A factory 15A field	- — - — 20A factory 15A field	- — - — 20A factory 15A field
VOLTAGE	- — - — 300V *(600V)*	- — - — 300V *(600V)*	- — - — 300V *(600V)*
WIRE SECTION	- — - — 14÷30AWG	- — - — 14÷30AWG	- — - — 14÷30AWG
TORQUE	- — - — 4.5Lb-in	- — - — 4.5Lb-in	- — - — 4.5Lb-in
FILE	- — - — E178356	- — - — E178356	- — - — E178356
MATERIALS			
HOUSING	PA - UL 94 V0	PA - UL 94 V0	PA - UL 94 V0
SCREW	M3 Captive Imperdibile — Galvanized steel Acciaio zincato	M3 Captive Imperdibile — Galvanized steel Acciaio zincato	M3 Captive Imperdibile — Galvanized steel Acciaio zincato
WASHER	Galvanized iron / Ferro zincato	Galvanized iron / Ferro zincato	Galvanized iron / Ferro zincato
TERMINAL	Tin-plated copper alloy / Lega di rame stagnata	Tin-plated copper alloy / Lega di rame stagnata	Tin-plated copper alloy / Lega di rame stagnata

HOW TO ORDER

* Custom code (assigned by euroclamp)

Series Serie	Poles Poli		Pitch Passo	Version Versione	(*)	Colour Colore
MT17	2÷N	-	7,5	VC	*	#
MT17	1÷N	-	15	VC	*	#

Series Serie	Poles Poli		Pitch Passo	Version Versione	(*)	Colour Colore
MT17	2÷N	-	7,5	VCK	*	#
MT17	1÷N	-	15	VCK	*	#

Series Serie	Poles Poli		Pitch Passo	Version Versione	(*)	Colour Colore
MT17	2÷N	-	7,5	YC	*	#
MT17	1÷N	-	15	YC	*	#

COLOURS
To be specified just in case it differs from the standard

Standard	On request / Su richiesta					
BK	GN	GY	BL	RD	YL	OG

Standard	On request / Su richiesta					
BK	GN	GY	BL	RD	YL	OG

Standard	On request / Su richiesta					
BK	GN	GY	BL	RD	YL	OG

NOTE

① Products of pitches 15 are configurations with metal parts removed from alternating poles to increase spacings;

② Configurations of higher number of poles are obtainable composing modular versions.
In order to avoid interference mounting, the terminal row should be interrupted when the number of positions exceeds 30.

③ Please check the UL Online Directory for more details about applicable limited ratings.

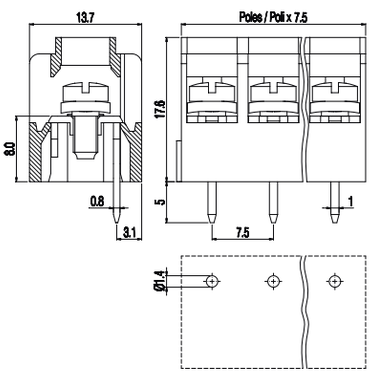

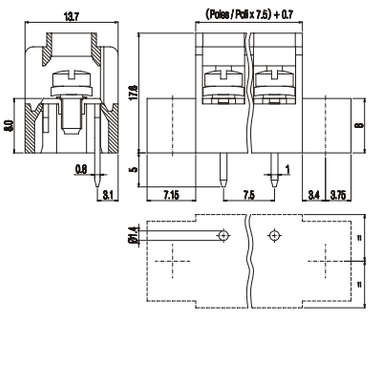

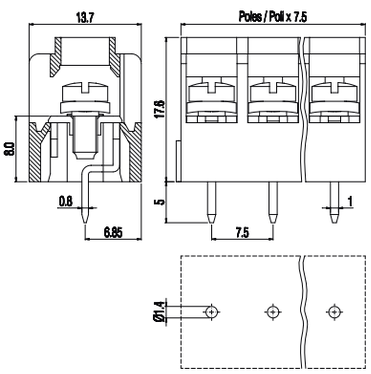

MT17 — VERSION / VERSIONE YCK

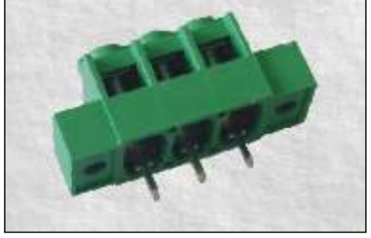

7,5 *(15)*	
2 ÷ 3 *(1 ÷ 2)*	With flange Con flangia
24A	
450V *(750V)*	
2,5 kVrms/60s *(3 kVrms/60s)*	
0.5 ÷ 0.55Nm / 4.5 ÷ 4.9Lb-in	
max 9mm	
2x2.5mm² 2x14AWG Stranded Flessibile	2x2.5mm² 2x14AWG Solid Rigido
-40°C ÷ +130°C	

CSV	VDE	cULus
EN60998	EN60998	UL1059 C22-2 N°158
-	-	20A factory 15A field
-	-	300V *(600V)*
-	-	14 ÷ 30AWG
-	-	4.5Lb-in
-	-	E178356

PA - UL 94 V0
M3 Captive Imperdibile — Galvanized steel Acciaio zincato
Galvanized iron / Ferro zincato
Tin-plated copper alloy / Lega di rame stagnata

Series Serie	Poles Poli		Pitch Passo	Version Versione		(*)		Colour Colore
MT17	2 ÷ N	-	7,5	- YCK	-	*	-	#
MT17	1 ÷ N	-	15	- YCK	-	*	-	#

Standard: BK — On request / Su richiesta: GN GY BL RD YL OG

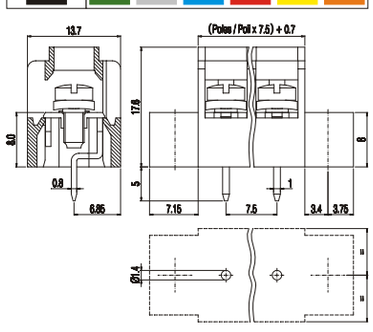

MT17 — VERSION / VERSIONE HC



7,5 *(15)*	
2 ÷ 3 *(1 ÷ 2)*	Modular Modulare
24A	
450V *(750V)*	
2,5 kVrms/60s *(3 kVrms/60s)*	
0.5 ÷ 0.55Nm / 4.5 ÷ 4.9Lb-in	
max 9mm	
2x2.5mm² 2x14AWG Stranded Flessibile	2x2.5mm² 2x14AWG Solid Rigido
-40°C ÷ +130°C	

CSV	VDE	cULus
EN60998	EN60998	UL1059 C22-2 N°158
-	-	20A factory 15A field
-	-	300V *(600V)*
-	-	14 ÷ 30AWG
-	-	4.5Lb-in
-	-	E178356

PA - UL 94 V0
M3 Captive Imperdibile — Galvanized steel Acciaio zincato
Galvanized iron / Ferro zincato
Tin-plated copper alloy / Lega di rame stagnata

Series Serie	Poles Poli		Pitch Passo	Version Versione		(*)		Colour Colore
MT17	2 ÷ N	-	7,5	- HC	-	*	-	#
MT17	1 ÷ N	-	15	- HC	-	*	-	#

Standard: BK — On request / Su richiesta: GN GY BL RD YL OG

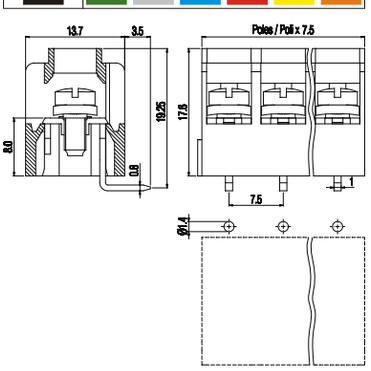

MT17 — VERSION / VERSIONE FCK



7,5 *(15)*	
2 ÷ 3 *(1 ÷ 2)*	With flange Con flangia
24A	
450V *(750V)*	
2,5 kVrms/60s *(3 kVrms/60s)*	
0.5 ÷ 0.55Nm / 4.5 ÷ 4.9Lb-in	
max 9mm	
2x2.5mm² 2x14AWG Stranded Flessibile	2x2.5mm² 2x14AWG Solid Rigido
-40°C ÷ +130°C	

CSV	VDE	cULus
EN60998	EN60998	UL1059 C22-2 N°158
-	-	20A factory 15A field
-	-	300V *(600V)*
-	-	14 ÷ 30AWG
-	-	4.5Lb-in
-	-	E178356

PA - UL 94 V0
M3 Captive Imperdibile — Galvanized steel Acciaio zincato
Galvanized iron / Ferro zincato
Tin-plated copper alloy / Lega di rame stagnata

Series Serie	Poles Poli		Pitch Passo	Version Versione		(*)		Colour Colore
MT17	2 ÷ N	-	7,5	- FCK	-	*	-	#
MT17	1 ÷ N	-	15	- FCK	-	*	-	#

Standard: BK — On request / Su richiesta: GN GY BL RD YL OG

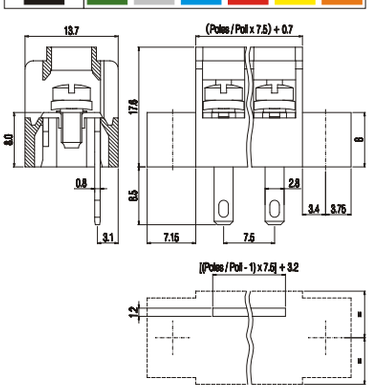

MORSETTIERE MONOPIANO

Serraggio sottotesta



DATI TECNICI	
① PASSO	mm
② POLI	
CORRENTE	
TENSIONE	
TENSIONE DI PROVA	
COPPIA CONSIGLIATA	
SPELLATURA CAVO	
CAVI CONNETTIBILI	
TEMP. DI ESERCIZIO	

DATI DI OMOLOGAZIONE
OMOLOGAZIONI
③ CORRENTE
③ TENSIONE
SEZIONE CONDUTTORE
COPPIA
FILE

MATERIALI
CORPO ISOLANTE
VITE
RONDELLA
TERMINALE

COME ORDINARE

* Codice personalizzazione (definito da euroclamp)

COLORI

Specificare solo se diverso dallo standard

NOTE

① I prodotti a passo 15 sono configurazioni con componenti metallici rimossi da poli alterni per aumentarne le distanze;

② Configurazioni con un numero maggiore di poli sono ottenibili componendo le versioni modulari. Per evitare interferenze di montaggio occorre prevedere un'interruzione della morsettiera quando il numero dei poli è superiore a 30.

③ Per maggiori dettagli in merito ai limiti imposti dal gruppo di applicazione, consultare il file UL.

SINGLE DECK TERMINAL BLOCKS

Clamping under head



MT17 PCK

VERSION / VERSIONE: PCK

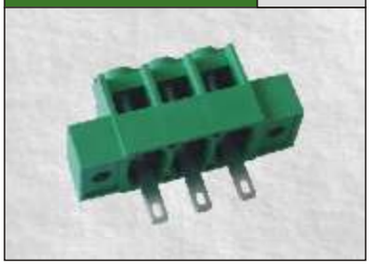

MT17 WC

VERSION / VERSIONE: WC



MT17 WCK

VERSION / VERSIONE: WCK

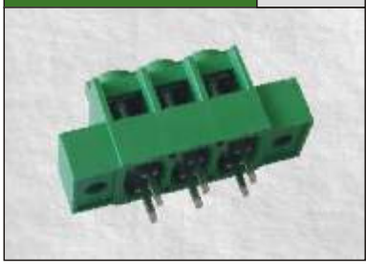

TECHNICAL DATA

	MT17 PCK	MT17 WC	MT17 WCK
① PITCH mm	7,5 *(15)*	7,5 *(15)*	7,5 *(15)*
② POLES	2÷3 *(1÷2)* — With flange / Con flangia	2÷3 *(1÷2)* — Modular / Modulare	2÷3 *(1÷2)* — With flange / Con flangia
CURRENT	24A	24A	24A
VOLTAGE	450V *(750V)*	450V *(750V)*	450V *(750V)*
TEST VOLTAGE	2,5 kVrms/60s *(3 kVrms/60s)*	2,5 kVrms/60s *(3 kVrms/60s)*	2,5 kVrms/60s *(3 kVrms/60s)*
RECOMMENDED TORQUE	0.5÷0.55Nm / 4.5÷4.9Lb-in	0.5÷0.55Nm / 4.5÷4.9Lb-in	0.5÷0.55Nm / 4.5÷4.9Lb-in
WIRE STRIPPING	max 9mm	max 9mm	max 9mm
MAX WIRES SECTION	2x2.5mm² 2x14AWG Stranded / Flessibile — 2x2.5mm² 2x14AWG Solid / Rigido	2x2.5mm² 2x14AWG Stranded / Flessibile — 2x2.5mm² 2x14AWG Solid / Rigido	2x2.5mm² 2x14AWG Stranded / Flessibile — 2x2.5mm² 2x14AWG Solid / Rigido
OPERATING TEMP.	-40°C ÷ +130°C	-40°C ÷ +130°C	-40°C ÷ +130°C

APPROVAL DATA

	MT17 PCK	MT17 WC	MT17 WCK
APPROVALS	CSV EN60998 — VDE EN60998 — cULus UL1059 C22-2 N°158	CSV EN60998 — VDE EN60998 — cULus UL1059 C22-2 N°158	CSV EN60998 — VDE EN60998 — cULus UL1059 C22-2 N°158
③ CURRENT	- — - — 20A factory 15A field	- — - — 20A factory 15A field	- — - — 20A factory 15A field
VOLTAGE	- — - — 300V *(600V)*	- — - — 300V *(600V)*	- — - — 300V *(600V)*
WIRE SECTION	- — - — 14÷30AWG	- — - — 14÷30AWG	- — - — 14÷30AWG
TORQUE	- — - — 4.5Lb-in	- — - — 4.5Lb-in	- — - — 4.5Lb-in
FILE	- — - — E178356	- — - — E178356	- — - — E178356

MATERIALS

	MT17 PCK	MT17 WC	MT17 WCK
HOUSING	PA - UL 94 V0	PA - UL 94 V0	PA - UL 94 V0
SCREW	M3 ⊕ Captive / Imperdibile — Galvanized steel / Acciaio zincato	M3 ⊕ Captive / Imperdibile — Galvanized steel / Acciaio zincato	M3 ⊕ Captive / Imperdibile — Galvanized steel / Acciaio zincato
WASHER	Galvanized iron / Ferro zincato	Galvanized iron / Ferro zincato	Galvanized iron / Ferro zincato
TERMINAL	Tin-plated copper alloy / Lega di rame stagnata	Tin-plated copper alloy / Lega di rame stagnata	Tin-plated copper alloy / Lega di rame stagnata

HOW TO ORDER

* Custom code (assigned by euroclamp)

Series / Serie	Poles / Poli		Pitch / Passo	Version / Versione	(*)		Colour / Colore
MT17	2÷N	-	7,5	PCK	*	-	#
MT17	1÷N	-	15	PCK	*	-	#

Series / Serie	Poles / Poli		Pitch / Passo	Version / Versione	(*)		Colour / Colore
MT17	2÷N	-	7,5	WC	*	-	#
MT17	1÷N	-	15	WC	*	-	#

Series / Serie	Poles / Poli		Pitch / Passo	Version / Versione	(*)		Colour / Colore
MT17	2÷N	-	7,5	WCK	*	-	#
MT17	1÷N	-	15	WCK	*	-	#

COLOURS

To be specified just in case it differs from the standard

MT17 PCK	MT17 WC	MT17 WCK
Standard: BK — On request / Su richiesta: GN GY BL RD YL OG	Standard: BK — On request / Su richiesta: GN GY BL RD YL OG	Standard: BK — On request / Su richiesta: GN GY BL RD YL OG

NOTE

① Products of pitches 15 / 20 are configurations with metal parts removed from alternating poles to increase spacings;

② Configurations of higher number of poles are obtainable composing modular versions.
In order to avoid interference mounting, the terminal row should be interrupted when the number of positions exceeds 30.

③ Please check the UL Online Directory for more details about applicable limited ratings.

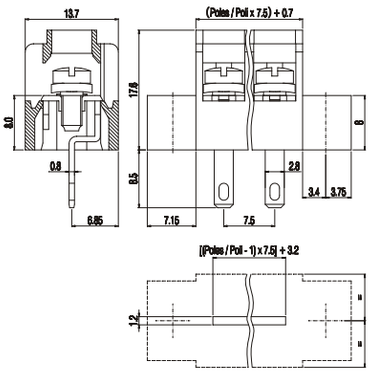

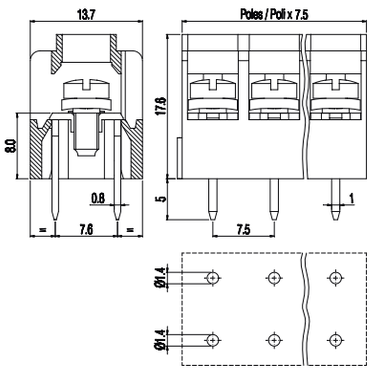

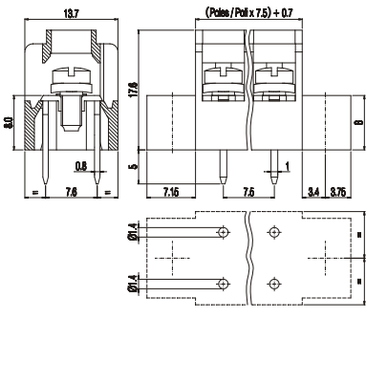

MORSETTIERE MONOPIANO

Serraggio sottotesta



MT17	VERSION / VERSIONE W	MT21		MT21	VERSION / VERSIONE C		
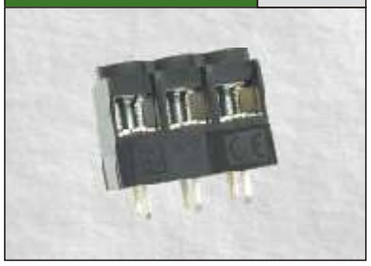		 GWT ON REQUEST		 GWT ON REQUEST			
7,5 *(15)*		10 *(20)*		10 *(20)*		① PASSO	mm
2÷3 *(1÷2)*	With flange Con flangia	2÷3 *(1÷2)*	Modular Modulare	2÷3 *(1÷2)*	Modular Modulare	② POLI	
24A		25A		25A		CORRENTE	
450V *(750V)*		750V		750V		TENSIONE	
2,5 kVrms/60s *(3 kVrms/60s)*		3 kVrms/60s		3 kVrms/60s		TENSIONE DI PROVA	
0.5÷0.55Nm / 4.5÷4.9Lb-in		0.8÷0.88Nm / 7.2÷7.9Lb-in		0.8÷0.88Nm / 7.2÷7.9Lb-in		COPPIA CONSIGLIATA	
max 9mm		max 11mm		max 11mm		SPELLATURA CAVO	
2x2.5mm² 2x14AWG Stranded Flessibile	2x2.5mm² 2x14AWG Solid Rigido	2x2.5mm² 2x14AWG Stranded Flessibile	2x4.0mm² 2x12AWG Solid Rigido	2x2.5mm² 2x14AWG Stranded Flessibile	2x4.0mm² 2x12AWG Solid Rigido	CAVI CONNETTIBILI	
-40°C ÷ +130°C		-40°C ÷ +130°C		-40°C ÷ +130°C		TEMP. DI ESERCIZIO	

DATI TECNICI

CSV	VDE	cULus	CSV	VDE	cULus	CSV	VDE	cULus	OMOLOGAZIONI
EN60998	EN60998	UL1059 C22-2 N°158	EN60998	EN60998	UL1059 C22-2 N°158	EN60998	EN60998	UL1059 C22-2 N°158	
-	-	20A factory 15A field	25A	25A	25A factory 20A field	25A	25A	25A factory 20A field	CORRENTE
-	-	300V *(600V)*	750V	750V	300V *(600V)*	750V	750V	300V *(600V)*	③ TENSIONE
-	-	14÷30AWG	2x2.5mm²	2x2.5mm²	12÷26AWG	2x2.5mm²	2x2.5mm²	12÷26AWG	SEZIONE CONDUTTORE
-	-	4.5Lb-in	0.8Nm	0.8Nm	7.2Lb-in	0.8Nm	0.8Nm	7.2Lb-in	COPPIA
-	-	E178356	EQ203	N.40019721	E178356	EQ203	N.40019721	E178356	FILE

DATI DI OMOLOGAZIONE

PA - UL 94 V0	PA - UL 94 V0	PA - UL 94 V0
M3 ⊕ Captive Imperdibile / Galvanized steel Acciaio zincato	M3.5 ⊕ Captive Imperdibile / Galvanized steel Acciaio zincato	M3.5 ⊕ Captive Imperdibile / Galvanized steel Acciaio zincato
Galvanized iron / Ferro zincato	Galvanized iron / Ferro zincato	Galvanized iron / Ferro zincato
Tin-plated copper alloy / Lega di rame stagnata	Tin-plated copper alloy / Lega di rame stagnata	Tin-plated copper alloy / Lega di rame stagnata

CORPO ISOLANTE	VITE	RONDELLA	TERMINALE

MATERIALI

Series Serie	Poles Poli	Pitch Passo	Version Versione	(*)	Colour Colore
MT17	2÷N	7,5	W	*	#
MT17	1÷N	15	W	*	#

Standard: BK — On request / Su richiesta: GN GY BL RD YL OG

Series Serie	Poles Poli	Pitch Passo	(*)	Colour Colore
MT21	2÷N	10	*	#
MT21	1÷N	20	*	#

Standard: BK — On request / Su richiesta: GN GY BL RD YL OG

Series Serie	Poles Poli	Pitch Passo	Version Versione	(*)	Colour Colore
MT21	2÷N	10	C	*	#
MT21	1÷N	20	C	*	#

Standard: BK — On request / Su richiesta: GN GY BL RD YL OG

COME ORDINARE

* Codice personalizzazione (definito da euroclamp)

COLORI

Specificare solo se diverso dallo standard

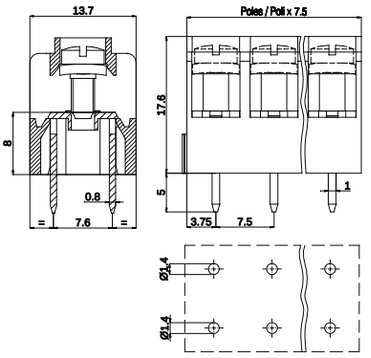

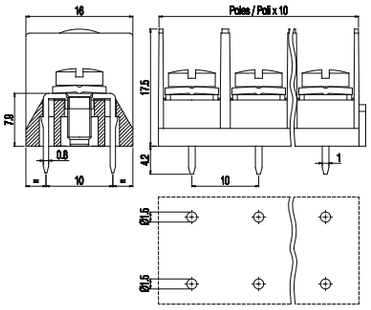

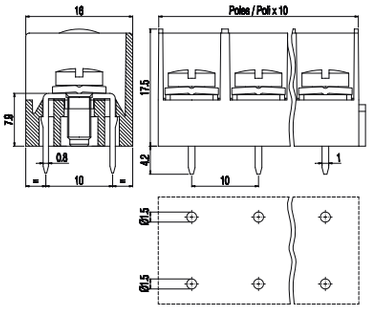

NOTE

① I prodotti a passo 15 / 20 sono configurazioni con componenti metallici rimossi da poli alterni per aumentarne le distanze;

② Configurazioni con un numero maggiore di poli sono ottenibili componendo le versioni modulari.
Per evitare interferenze di montaggio occorre prevedere un'interruzione della morsettiera quando il numero dei poli è superiore a 30.

③ Per maggiori dettagli in merito ai limiti imposti dal gruppo di applicazione, consultare il file UL.

SINGLE DECK
TERMINAL BLOCKS
Clamping under head



MTS21

VERSION / VERSIONE: C



C-MT212



Transparent cover
Copertura trasparente

C-MT213



Transparent cover
Copertura trasparente

TECHNICAL DATA

	MTS21	C-MT212	C-MT213
① PITCH mm	10 *(20)*		
② POLES	2÷3 *(1÷2)* Modular / Modulare		
CURRENT	25A		
VOLTAGE	250V *(750V)*		
TEST VOLTAGE	2 kVrms/60s *(3 kVrms/60s)*		
RECOMMENDED TORQUE	0.8÷0.88Nm / 7.2÷7.9Lb-in		
WIRE STRIPPING	max 11mm		
MAX WIRES SECTION	2x2.5mm² 2x14AWG Stranded / Flessibile; 2x4.0mm² 2x12AWG Solid / Rigido		
OPERATING TEMP.	-40°C ÷ +130°C		

HOW TO ORDER / COME ORDINARE

* Custom code - Definition by euroclamp / Codice personalizzazione - Definito da euroclamp
* Da ordinare separatamente / "To be ordered separately."

Series / Serie	(*)	Series / Serie	(*)
C-MT212	- *	C-MT213	- *

APPROVAL DATA

	MTS21	C-MT212	C-MT213
APPROVALS	EN60998	EN60998	UL1059 C22-2 N°158
③ CURRENT	-	-	25A factory 20A field
③ VOLTAGE	-	-	300V *(600V)*
③ WIRE SECTION	-	-	12÷26AWG
③ TORQUE	-	-	7.2Lb-in
③ FILE	-	-	E178356

MATERIALS

	MTS21	C-MT212	C-MT213
HOUSING	PA - UL 94 V0		
SCREW	M3.5 Captive / Imperdibile; Galvanized steel / Acciaio zincato		
WASHER	Galvanized iron / Ferro zincato		
TERMINAL	Tin-plated copper alloy / Lega di rame stagnata		

HOW TO ORDER

* Custom code (assigned by euroclamp)

Series / Serie	Poles / Poli		Pitch / Passo		Version / Versione	(*)		Colour / Colore
MTS21	2÷N	-	10	-	C	*	-	#
MST21	1÷N	-	20	-	C	*	-	#

COLOURS

To be specified just in case it differs from the standard

Standard	On request / Su richiesta					
BK	GN	GY	BL	RD	YL	OG

NOTE

① Products of pitch 20 are configurations with metal parts removed from alternating poles to increase spacings;

② Configurations of higher number of poles are obtainable composing modular versions.
In order to avoid interference mounting, the terminal row should be interrupted when the number of positions exceeds 30.

③ Please check the UL Online Directory for more details about applicable limited ratings.

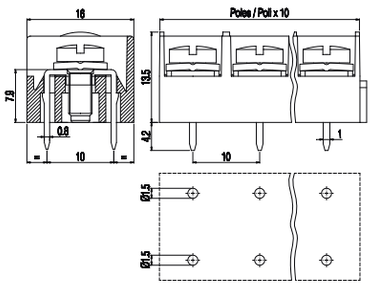

CONNECTION SYSTEM: SCREWLESS
CONNESSIONE SENZA VITE

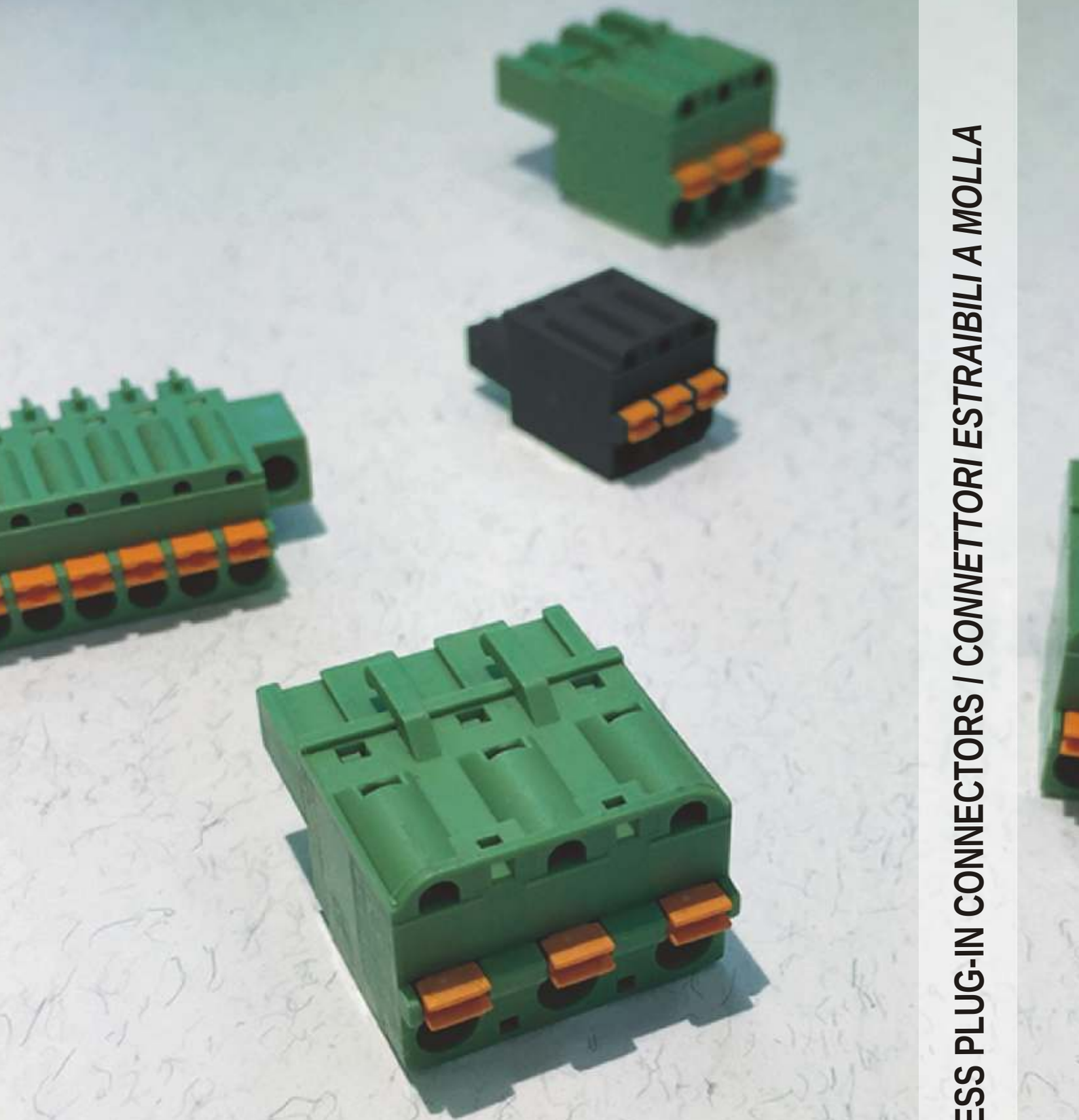

SCREWLESS PLUG-IN CONNECTORS / *CONNETTORI ESTRAIBILI A MOLLA*

SECTION 2 / *SEZIONE 2*

SCREWLESS
PLUG-IN CONNECTORS

Push-in spring



	SHM	SHM	SHMD
VERSION / VERSIONE	E	E-K	
			
TECHNICAL DATA			
① PITCH mm	3,5 / 3,81 *(7 / 7,62)*	3,5 / 3,81 *(7 / 7,62)*	3,5 / 3,81 *(7 / 7,62)*
② POLES	02÷24 *(02÷12)* — Without dovetails / Liscio	02÷22 *(02÷11)* — Screw flange / Con flangia a vite	02÷24 *(02÷12)* — Without dovetails / Liscio
CURRENT	8A	8A	8A
VOLTAGE	160V *(400V)*	160V *(400V)*	160V *(400V)*
IMPULSE VOLTAGE	2,5 kV *(6 kV)*	2,5 kV *(6 kV)*	2,5 kV *(6 kV)*
SCREWDRIVER	0,4 x 2,5mm	0,4 x 2,5mm	0,4 x 2,5mm
WIRE STRIPPING	max 10,5mm	max 10,5mm	max 10,5mm
MAX CONNECTING WIRES	1.5mm² 16AWG Stranded Flessibile — 1.0mm² 18AWG Solid Rigido	1.5mm² 16AWG Stranded Flessibile — 1.0mm² 18AWG Solid Rigido	1.5mm² 16AWG Stranded Flessibile — 1.0mm² 18AWG Solid Rigido
OPERATING TEMP.	-40°C ÷ +130°C	-40°C ÷ +130°C	-40°C ÷ +130°C
APPROVAL DATA			
APPROVALS	EN61984 — EN61984 — UL1059 C22-2 N°158	EN61984 — EN61984 — UL1059 C22-2 N°158	EN61984 — EN61984 — UL1059 C22-2 N°158
CURRENT	- - -	- - -	- - -
VOLTAGE	- - -	- - -	- - -
WIRE SECTION	- - -	- - -	- - -
TORQUE	- - -	- - -	- - -
FILE	- - -	- - -	- - -
MATERIALS			
HOUSING	PA - UL 94 V0	PA - UL 94 V0	PA - UL 94 V0
BUTTON	PA - UL 94 V0	PA - UL 94 V0	PA - UL 94 V0
SPRING	Steel / Acciaio	Steel / Acciaio	Steel / Acciaio
STAPLE	Copper alloy / Lega di rame	Copper alloy / Lega di rame	Copper alloy / Lega di rame

HOW TO ORDER

* Custom code (assigned by euroclamp)

Series Serie	Poles Poli	Pitch Passo	Version Versione	(*)	Colour Colore
SHM	02÷24	3,5 / 3,81	E	*	#
SHM	02÷12	7 / 7,62	E	*	#
SHM	02÷22	3,5 / 3,81	E-K	*	#
SHM	02÷11	7 / 7,62	E-K	*	#
SHMD	02÷24	3,5 / 3,81		*	#
SHMD	02÷12	7 / 7,62		*	#

COLOUR

	Standard	On request / Su richiesta					
SHM E	GN	GY	BK	BL	RD	YL	OG
SHM E-K	GN	GY	BK	BL	RD	YL	OG
SHMD	GN	GY	BK	BL	RD	YL	OG

NOTE

① Products of pitches 7 / 7,62 are configuration with metal parts removed from alternating poles to increase spacings.

② Configurations of higher number of poles are obtainable composing modular versions.
In order to avoid interference mounting, the terminal row should be interrupted when the number of positions exceeds 30.

③ Only disconnect when under no load condition.

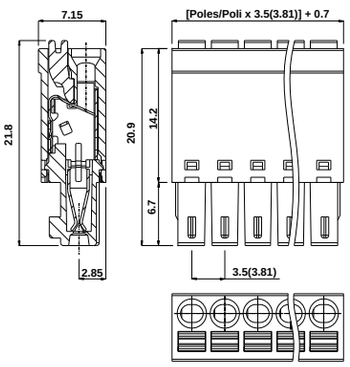

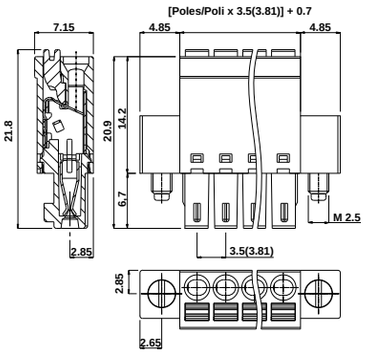

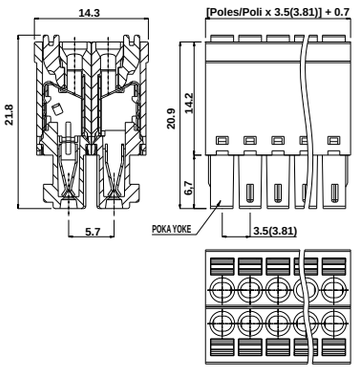

M2,5 Flange screw
Flangia a vite M2,5

SHM — VERSION / VERSIONE F



SHM — VERSION / VERSIONE P



SHM — VERSION / VERSIONE F-K



CONNETTORI ESTRAIBILI SENZA VITE

Molla Push-in

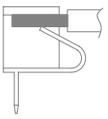

DATI TECNICI	SHM F	SHM P	SHM F-K
① PASSO mm	3,5 / 3,81 *(7 / 7,62)*	3,5 / 3,81 *(7 / 7,62)*	3,5 / 3,81 *(7 / 7,62)*
② POLI	02÷24 *(02÷12)*	02÷24 *(02÷12)*	02÷22 *(02÷11)*
	Without dovetails Liscio	Without dovetails Liscio	Screw flange - front Flangia a vite - frontale
CORRENTE	11A	11A	11A
TENSIONE	160V *(500V)*	160V *(500V)*	160V *(500V)*
TENSIONE D'IMPULSO	2,5 kV *(6 kV)*	2,5 kV *(6 kV)*	2,5 kV *(6 kV)*
CACCIAVITE	0,4 x 2,5mm	0,4 x 2,5mm	0,4 x 2,5mm
SPELLATURA CAVO	max 10mm	max 10mm	max 10mm
CAVI CONNETTIBILI	1.5mm² 16AWG Stranded Flessibile / 1.5mm² 16AWG Solid Rigido	1.5mm² 16AWG Stranded Flessibile / 1.5mm² 16AWG Solid Rigido	1.5mm² 16AWG Stranded Flessibile / 1.5mm² 16AWG Solid Rigido
TEMP. DI ESERCIZIO	-40°C ÷ +130°C	-40°C ÷ +130°C	-40°C ÷ +130°C

DATI DI OMOLOGAZIONE	SHM F	SHM P	SHM F-K
OMOLOGAZIONI	EN61984 / EN61984 / UL1059 C22-2 N°158	EN61984 / EN61984 / UL1059 C22-2 N°158	EN61984 / EN61984 / UL1059 C22-2 N°158
CORRENTE	- / - / 11A factory 11A field	- / - / 11A factory 11A field	- / - / 11A factory 11A field
TENSIONE	- / - / 300V	- / - / 300V	- / - / 300V
SEZIONE CONDUTTORE	- / - / 14÷30AWG	- / - / 14÷30AWG	- / - / 14÷30AWG
COPPIA	- / - / -	- / - / -	- / - / -
FILE	- / - / E178356	- / - / E178356	- / - / E178356

MATERIALI	SHM F	SHM P	SHM F-K
CORPO ISOLANTE	PA - UL 94 V0	PA - UL 94 V0	PA - UL 94 V0
PULSANTE	PA - UL 94 V0	PA - UL 94 V0	PA - UL 94 V0
MOLLA	Steel / Acciaio	Steel / Acciaio	Steel / Acciaio
FORCELLA	Tin-plated copper alloy / Lega di rame stagnata	Tin-plated copper alloy / Lega di rame stagnata	Tin-plated copper alloy / Lega di rame stagnata

COME ORDINARE

Series Serie	Poles Poli	Pitch Passo	Version Versione	(*)	Colour Colore
SHM	02÷24	3,5 / 3,81	F	*	#
SHM	02÷12	7	F	*	#
SHM	02÷12	7,62	F-S	*	#

Standard: GN — On request / Su richiesta: GY BK BL RD YL OG

Series Serie	Poles Poli	Pitch Passo	Version Versione	(*)	Colour Colore
SHM	02÷24	3,5 / 3,81	P	*	#
SHM	02÷12	7	P	*	#
SHM	02÷12	7,62	P-S	*	#

Standard: GN — On request / Su richiesta: GY BK BL RD YL OG

Series Serie	Poles Poli	Pitch Passo	Version Versione	(*)	Colour Colore
SHM	02÷22	3,5 / 3,81	F-K	*	#
SHM	02÷11	7	F-K	*	#
SHM	02÷11	7,62	F-K-S	*	#

Standard: GN — On request / Su richiesta: GY BK BL RD YL OG

COME ORDINARE

* Codice personalizzazione (definito da euroclamp)

COLORE

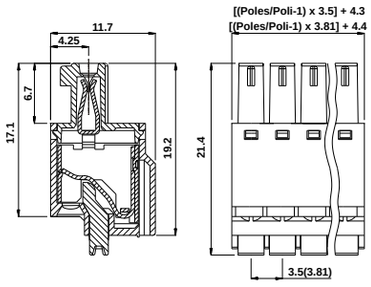

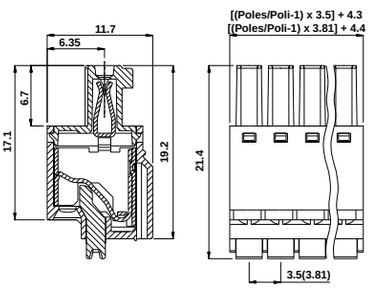

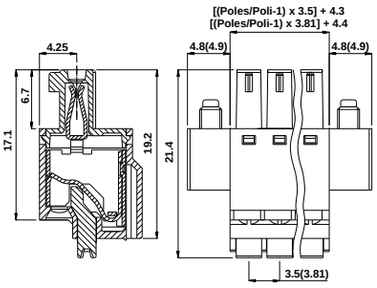

M2,5 Flange screw
Flangia a vite M2,5

NOTE

① I prodotti a passo 7 / 7,62 sono configurazioni con componenti metallici rimossi da poli alterni per aumentarne le distanze;

② Configurazioni con un numero maggiore di poli sono ottenibili componendo le versioni modulari.
Per evitare interferenze di montaggio occorre prevedere un'interruzione della morsettiera quando il numero dei poli è superiore a 30.

③ Disconnettere solo in assenza di tensione.

SCREWLESS
PLUG-IN CONNECTORS

Push-in spring



SHM P-K

VERSION / VERSIONE: P-K



SHM


PAG. 57

SHM P

VERSION / VERSIONE: P


PAG. 57

TECHNICAL DATA

	SHM P-K	SHM	SHM P
① PITCH mm	3,5 / 3,81 *(7 / 7,62)*	5 / 5,08 *(10 / 10,16)*	5,08 *(10,16)*
② POLES	02÷22 *(02÷11)* — Screw flange - backwards / Flangia a vite - posteriore	02÷24 *(02÷12)* — Stackable / Affiancabile	02÷24 *(02÷12)* — Stackable / Affiancabile
CURRENT	11A	16A	16A
VOLTAGE	160V *(500V)*	250V *(500V)*	250V *(500V)*
IMPULSE VOLTAGE	2,5 kV *(6 kV)*	4 kV *(6 kV)*	4 kV *(6 kV)*
SCREWDRIVER	0,4 x 2,5mm	0,6 x 3,5mm	0,6 x 3,5mm
WIRE STRIPPING	max 10mm	max 10mm	max 10mm
MAX CONNECTING WIRES	1.5mm² 16AWG Stranded / Flessibile — 1.5mm² 16AWG Solid / Rigido	2.5mm² 14AWG Stranded / Flessibile — 4.0mm² 12AWG Solid / Rigido	2.5mm² 14AWG Stranded / Flessibile — 4.0mm² 12AWG Solid / Rigido
OPERATING TEMP.	-40°C ÷ +130°C	-40°C ÷ +130°C	-40°C ÷ +130°C

APPROVAL DATA

	SHM P-K	SHM	SHM P
APPROVALS	EN61984 / EN61984 / UL1059 C22-2 N°158	EN61984 / EN61984 / UL1059 C22-2 N°158	EN61984 / EN61984 / UL1059 C22-2 N°158
CURRENT	- / - / 11A factory 11A field	- / - / 16A factory 16A field	- / - / 16A factory 16A field
VOLTAGE	- / - / 300V	- / - / 300V *(600V)*	- / - / 300V *(600V)*
WIRE SECTION	- / - / 14÷30AWG	- / - / 12÷30AWG	- / - / 12÷30AWG
TORQUE	- / - / -	- / - / -	- / - / -
FILE	- / - / E178356	- / - / E178356	- / - / E178356

MATERIALS

	SHM P-K	SHM	SHM P
HOUSING	PA - UL 94 V0	PA - UL 94 V0	PA - UL 94 V0
BUTTON	PA - UL 94 V0	PA - UL 94 V0	PA - UL 94 V0
SPRING	Steel / Acciaio	Steel / Acciaio	Steel / Acciaio
STAPLE	Tin-plated copper alloy / Lega di rame stagnata	Tin-plated copper alloy / Lega di rame stagnata	Tin-plated copper alloy / Lega di rame stagnata

HOW TO ORDER

* Custom code (assigned by euroclamp)

Series / Serie	Poles / Poli	Pitch / Passo	Version / Versione	(*)	Colour / Colore
SHM	02÷22	3,5 / 3,81	P-K	*	#
SHM	02÷11	7	P-K	*	#
SHM	02÷11	7,62	P-K-S	*	#

Series / Serie	Poles / Poli	Pitch / Passo	(*)	Colour / Colore
SHM	02÷24	5 / 5,08	*	#
SHM	02÷12	10 / 10,16	*	#

Series / Serie	Poles / Poli	Pitch / Passo	Version / Versione	(*)	Colour / Colore
SHM	02÷N	5,08	P	*	#
SHM	01÷N	10,16	P	*	#

COLOUR

SHM P-K	SHM	SHM P
Standard: GN — On request / Su richiesta: GY BK BL RD YL OG	Standard: GN — On request / Su richiesta: GY BK BL RD YL OG	Standard: GN — On request / Su richiesta: GY BK BL RD YL OG

NOTE

① Products of pitches 7 / 7,62 / 10 / 10,16 / 15 / 15,24 are configuration with metal parts removed from alternating poles to increase spacings.

② Configurations of higher number of poles are obtainable composing modular versions.
In order to avoid interference mounting, the terminal row should be interrupted when the number of positions exceeds 30.

③ Only disconnect when under no load condition.

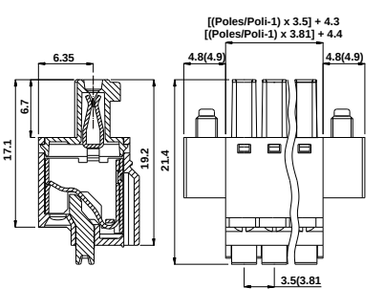

M 2,5 flange screw
Flangia a vite M2,5

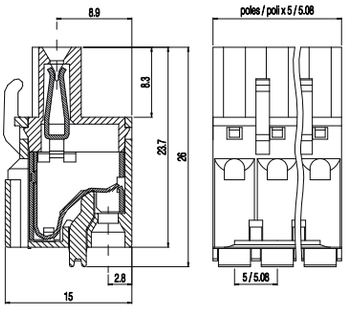

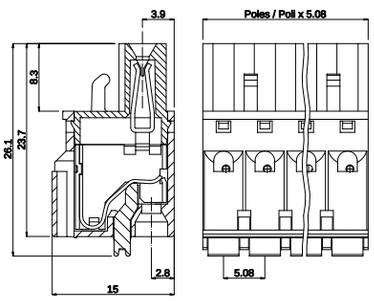

SHM	VERSION / VERSIONE M	SHM	VERSION / VERSIONE K	SHM	
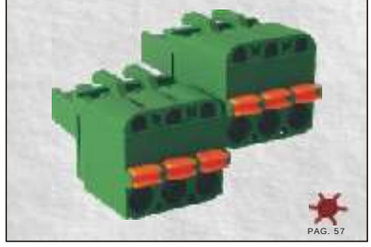 PAG. 57		 PAG. 57		 PAG. 57	
5 / 5,08 *(10 / 10,16)*		5 / 5,08 *(10 / 10,16)*		7,5 / 7,62 *(15 / 15,24)*	① PASSO mm
02÷03 *(01÷02)*	Modular Modulare	02÷22 *(02÷11)*	Screw flange Con flangia a vite	02÷16 *(02÷08)*	Stackable Affiancabile ② POLI
16A		16A		16A	CORRENTE
250V *(500V)*		250V *(500V)*		500V *(1000V)*	TENSIONE
4 kV *(6 kV)*		4 kV *(6 kV)*		6 kV *(8 kV)*	TENSIONE D'IMPULSO
0,6 x 3,5mm		0,6 x 3,5mm		0,6 x 3,5mm	CACCIAVITE
max 10mm		max 10mm		max 10mm	SPELLATURA CAVO
2.5mm² 14AWG Stranded Flessibile	4.0mm² 12AWG Solid Rigido	2.5mm² 14AWG Stranded Flessibile	4.0mm² 12AWG Solid Rigido	2.5mm² 14AWG Stranded Flessibile	4.0mm² 12AWG Solid Rigido CAVI CONNETTIBILI
-40°C ÷ +130°C		-40°C ÷ +105°C		-40°C ÷ +130°C	TEMP. DI ESERCIZIO

DATI TECNICI

EN61984	EN61984	UL1059 C22-2 N°158	OMOLOGAZIONI
-	-	16A factory 16A field	CORRENTE
-	-	300V *(600V)*	TENSIONE
-	-	12÷30AWG	SEZIONE CONDUTTORE
-	-	-	COPPIA
-	-	E178356	FILE

DATI DI OMOLOGAZIONE

PA - UL 94 V0	CORPO ISOLANTE
PA - UL 94 V0	PULSANTE
Steel / Acciaio	MOLLA
Tin-plated copper alloy / Lega di rame stagnata	FORCELLA

MATERIALI

Series Serie	Poles Poli	Pitch Passo	Version Versione	(*)	Colour Colore
SHM	02÷N	5 / 5,08	M	*	#
SHM	01÷N	10 / 10,16	M	*	#

Standard: GN — On request / Su richiesta: GY BK BL RD YL OG

Series Serie	Poles Poli	Pitch Passo	Version Versione	(*)	Colour Colore
SHM	02÷22	5 / 5,08	K	*	#
SHM	02÷11	10 / 10,16	K	*	#

Standard: GN — On request / Su richiesta: GY BK BL RD YL OG

Series Serie	Poles Poli	Pitch Passo	(*)	Colour Colore
SHM	02÷16	7,5 / 7,62	*	#
SHM	02÷08	15 / 15,24	*	#

Standard: GN — On request / Su richiesta: GY BK BL RD YL OG

COME ORDINARE

* Codice personalizzazione (definito da euroclamp)

COLORE

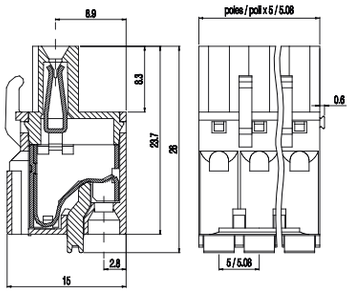

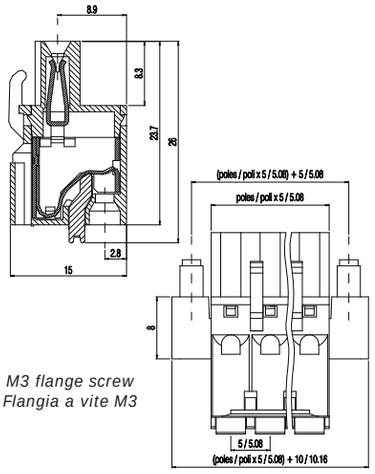

M3 flange screw
Flangia a vite M3

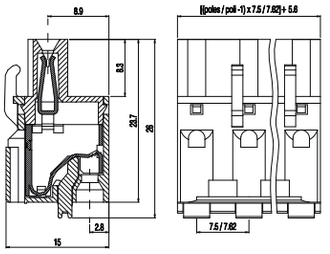

NOTE

① I prodotti a passo 7 / 7,62 / 10 / 10,16 / 15 / 15,24 sono configurazioni con componenti metallici rimossi da poli alterni per aumentarne le distanze;

② Configurazioni con un numero maggiore di poli sono ottenibili componendo le versioni modulari. Per evitare interferenze di montaggio occorre prevedere un'interruzione della morsettiera quando il numero dei poli è superiore a 30.

③ Disconnettere solo in assenza di tensione.

SCREWLESS
PLUG-IN CONNECTORS

Push-in spring



SHM — VERSION / VERSIONE M



SHM — VERSION / VERSIONE K2



TECHNICAL DATA

	SHM M	SHM K2
① PITCH mm	7,5 / 7,62 *(15 / 15,24)*	7,5 / 7,62 *(15 / 15,24)*
② POLES	02÷03 *(01÷02)* — Modular / Modulare	02÷16 *(02÷08)* — Screw flange / Con flangia a vite
CURRENT	16A	16A
VOLTAGE	500V *(1000V)*	500V *(1000V)*
IMPULSE VOLTAGE	6 kV *(8 kV)*	6 kV *(8 kV)*
SCREWDRIVER	0,6 x 3,5mm	0,6 x 3,5mm
WIRE STRIPPING	max 10mm	max 10mm
MAX CONNECTING WIRES	2.5mm² 14AWG Stranded / Flessibile — 4.0mm² 12AWG Solid / Rigido	2.5mm² 14AWG Stranded / Flessibile — 4.0mm² 12AWG Solid / Rigido
OPERATING TEMP.	-40°C ÷ +130°C	-40°C ÷ +130°C

APPROVAL DATA

APPROVALS	SHM M			SHM K2		
	EN61984	EN61984	UL1059 C22-2 N°158	EN61984	EN61984	UL1059 C22-2 N°158
CURRENT	-	-	16A factory 16A field	-	-	16A factory 16A field
VOLTAGE	-	-	300V *(600V)*	-	-	300V *(600V)*
WIRE SECTION	-	-	12÷30AWG	-	-	12÷30AWG
TORQUE	-	-	-	-	-	-
FILE	-	-	E178356	-	-	E178356

MATERIALS

	SHM M	SHM K2
HOUSING	PA - UL 94 V0	PA - UL 94 V0
BUTTON	PA - UL 94 V0	PA - UL 94 V0
SPRING	Steel / Acciaio	Steel / Acciaio
STAPLE	Tin-plated copper alloy / Lega di rame stagnata	Tin-plated copper alloy / Lega di rame stagnata

HOW TO ORDER

* Custom code (assigned by euroclamp)

Series / Serie	Poles / Poli		Pitch / Passo	Version / Versione	(*)	Colour / Colore
SHM	02÷N	-	7,5 / 7,62	- M -	*	- #
SHM	01÷N	-	15 / 15,24	- M -	*	- #

Series / Serie	Poles / Poli		Pitch / Passo	Version / Versione	(*)	Colour / Colore
SHM	02÷16	-	7,5 / 7,62	- K2 -	*	- #
SHM	02÷08	-	15 / 15,24	- K2 -	*	- #

COLOUR

SHM M	SHM K2
Standard: GN — On request / Su richiesta: GY BK BL RD YL OG	Standard: GN — On request / Su richiesta: GY BK BL RD YL OG

NOTE

① Products of pitches 15 / 15,24 are configuration with metal parts removed from alternating poles to increase spacings.

② Configurations of higher number of poles are obtainable composing modular versions.
In order to avoid interference mounting, the terminal row should be interrupted when the number of positions exceeds 30.

③ Only disconnect when under no load condition.

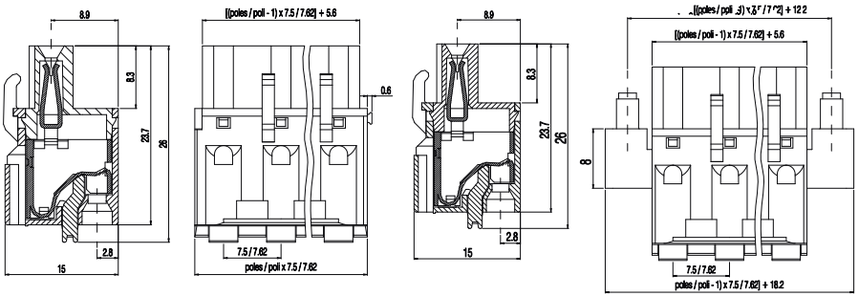

M2,5 flange screw
Flangia a vite M2,5

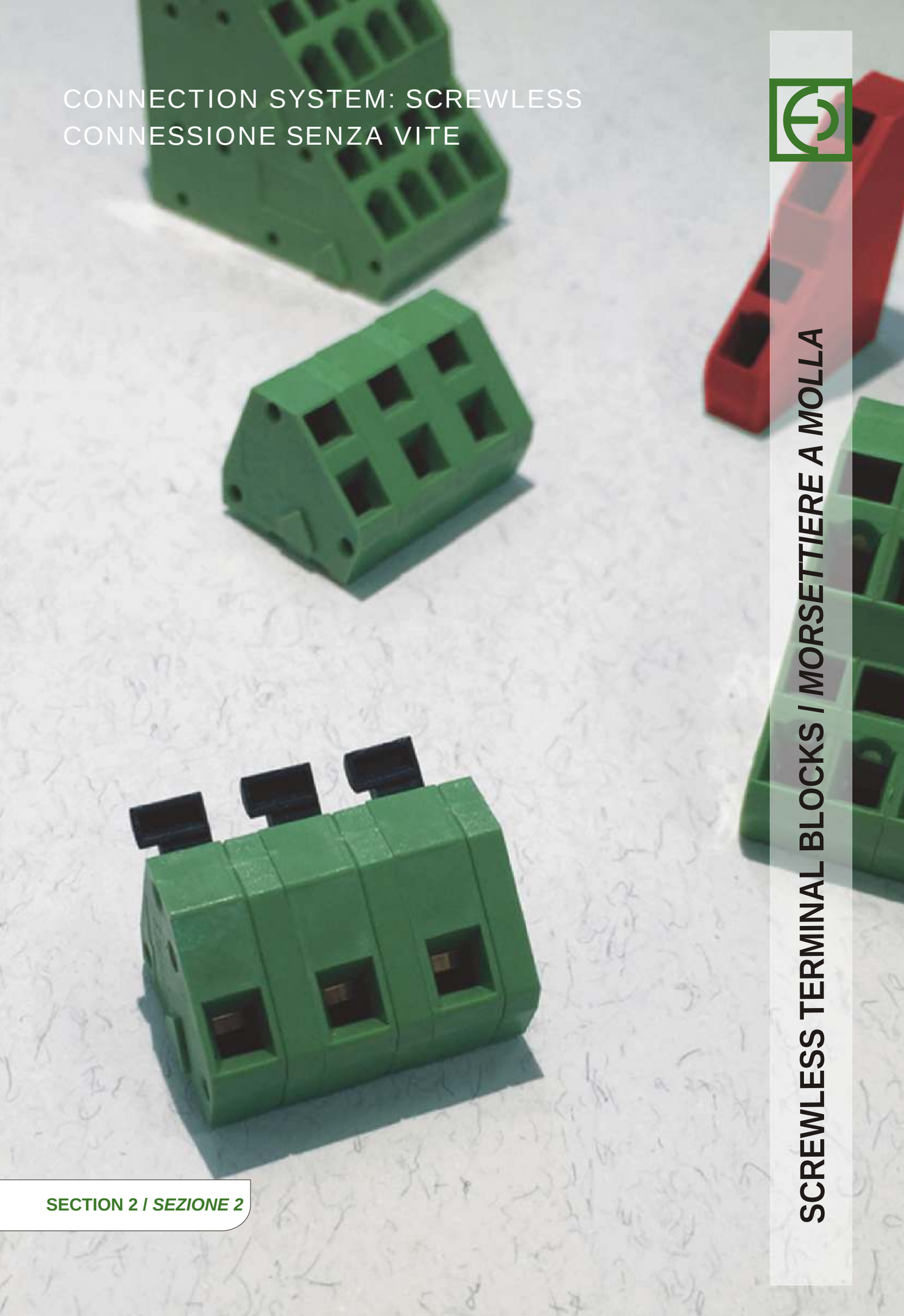

CONNECTION SYSTEM: SCREWLESS
CONNESSIONE SENZA VITE

SCREWLESS TERMINAL BLOCKS / *MORSETTIERE A MOLLA*

SCREWLESS
TERMINAL BLOCKS
Push-in spring



	MPM1 V	MPM1 V-SMD	MPM1 H
	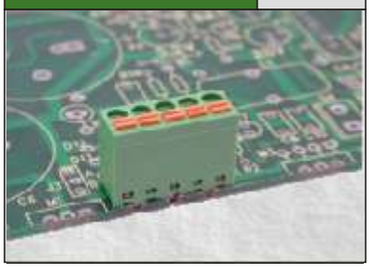	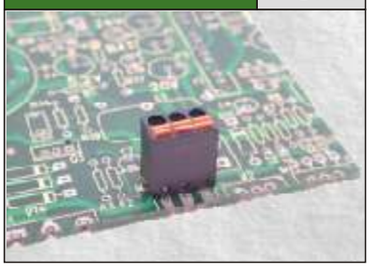	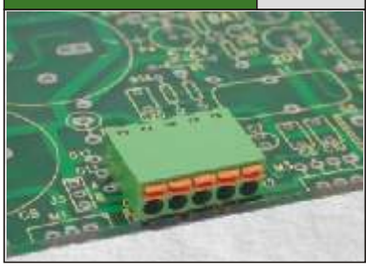
TECHNICAL DATA — ① PITCH mm	3,5 / 3,81 *(7 / 7,62)*	3,5 / 3,81 *(7 / 7,62)*	3,5 / 3,81 *(7 / 7,62)*
② POLES	02÷24 *(01÷12)* — Without dovetails Liscio	02÷24 *(01÷12)* — Without dovetails Liscio	02÷24 *(01÷12)* — Without dovetails Liscio
CURRENT	12A	12A	12A
VOLTAGE	130V *(450V)*	130V *(450V)*	130V *(450V)*
TEST VOLTAGE	1,25 kVrms/60s *(2,5 kVrms/60s)*	1,25 kVrms/60s *(2,5 kVrms/60s)*	1,25 kVrms/60s *(2,5 kVrms/60s)*
SCREWDRIVER	0,4 x 2,5mm	0,4 x 2,5mm	0,4 x 2,5mm
WIRE STRIPPING	max 12mm	max 12mm	max 12mm
MAX WIRES SECTION	1.5mm² 16AWG Stranded Flessibile — 1.0mm² 16AWG Solid Rigido	1.5mm² 16AWG Stranded Flessibile — 1.0mm² 16AWG Solid Rigido	1.5mm² 16AWG Stranded Flessibile — 1.0mm² 16AWG Solid Rigido
OPERATING TEMP.	-40°C ÷ +130°C	-40°C ÷ +130°C	-40°C ÷ +130°C

APPROVAL DATA	EN60998	EN60998	UL1059 C22-2 N°158
APPROVALS	EN60998	EN60998	UL1059 C22-2 N°158
③ CURRENT	-	-	-
③ VOLTAGE	-	-	-
WIRE SECTION	-	-	-
TORQUE	-	-	-
FILE	-	-	-

MATERIALS	MPM1 V / MPM1 V-SMD / MPM1 H
HOUSING	PA - UL 94 V0
BUTTON	PA - UL 94 V0
SPRING	Steel / Acciaio
TERMINAL	Copper alloy / Lega di rame

HOW TO ORDER

* Custom code (assigned by euroclamp)

Series Serie	Poles Poli	Pitch Passo	Version Versione	(*)	Colour Colore
MPM1	02÷24	3,5 / 3,81	V	*	#
MPM1	01÷12	7 / 7,62	V	*	#
MPM1	02÷24	3,5 / 3,81	V-SMD	*	#
MPM1	01÷12	7 / 7,62	V-SMD	*	#
MPM1	02÷24	3,5 / 3,81	H	*	#
MPM1	01÷12	7 / 7,62	H	*	#

COLOURS

To be specified just in case it differs from the standard

	Standard	On request / Su richiesta
MPM1 V	GN	GY BK BL RD YL OG
MPM1 V-SMD	BK	GY
MPM1 H	GN	GY BK BL RD YL OG

NOTE

① Products of pitches 7 / 7,62 / 10 / 15 are configurations with metal parts removed from alternating poles to increase spacings;

② Configurations of higher number of poles are obtainable composing modular versions.
In order to avoid interference mounting, the terminal row should be interrupted when the number of positions exceeds 30.

③ Please check the UL Online Directory for more details about applicable limited ratings.

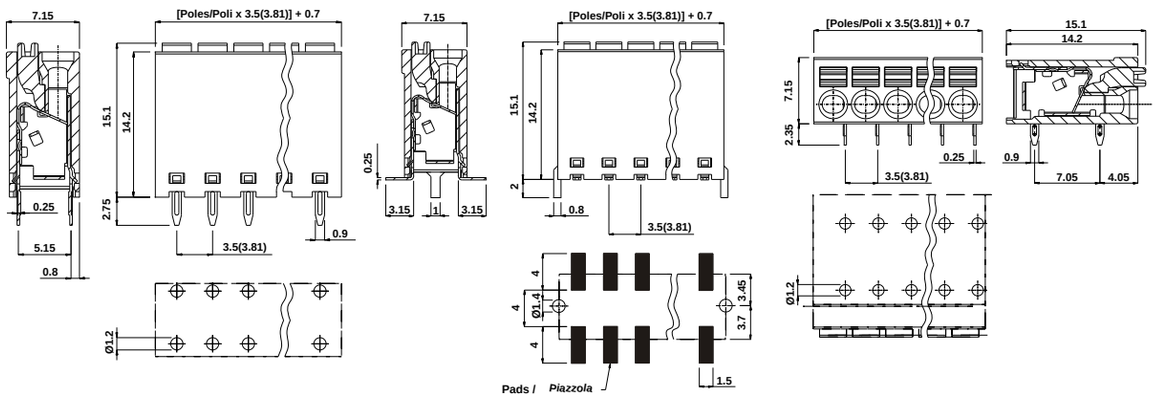

MPM1	VERSION / VERSIONE IV	MVEM5	VERSION / VERSIONE V	MVEM5	VERSION / VERSIONE V		
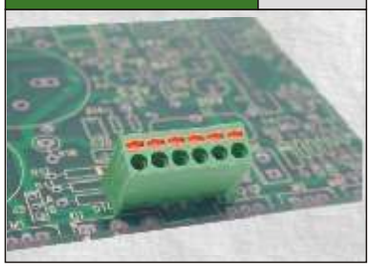		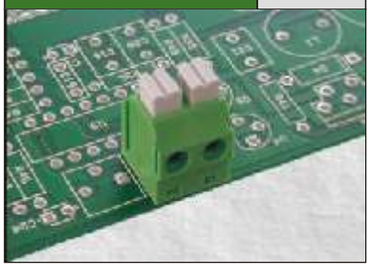		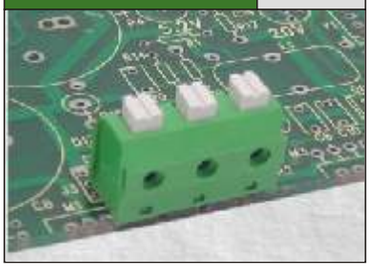			

MORSETTIERE
A MOLLA
Molla Push-in

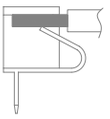

3,5 / 3,81 *(7 / 7,62)*		5 *(10)*		7,5 *(15)*		① PASSO	mm	DATI TECNICI
02÷24 *(01÷12)*	Without dovetails Liscio	02÷06 *(01÷03)*	Modular Modulare	02÷03 *(01÷02)*	Modular Modulare	② POLI		
12A		10A		10A		CORRENTE		
130V *(450V)*		250V *(750V)*		450V *(750V)*		TENSIONE		
1,25 kVrms/60s *(2,5 kVrms/60s)*		2 kVrms/60s *(3 kVrms/60s)*		2,5 kVrms/60s *(3 kVrms/60s)*		TENSIONE DI PROVA		
0,4 x 2,5mm		0,6 x 3,5mm		0,6 x 3,5mm		CACCIAVITE		
max 12mm		max 11mm		Max 11mm		SPELLATURA CAVO		
1.5mm² 16AWG	Stranded Flessibile / Solid Rigido: 1.5mm² 16AWG	1.5mm² 16AWG	Stranded Flessibile / Solid Rigido: 1.5mm² 16AWG	1.5mm² 16AWG	Stranded Flessibile / Solid Rigido: 1.5mm² 16AWG	CAVI CONNETTIBILI		
-40°C ÷ +130°C		-40°C ÷ +130°C		-40°C ÷ +130°C		TEMP. DI ESERCIZIO		

EN60998	EN60998	UL1059 C22-2 N°158	EN60998	EN60998	UL1059 C22-2 N°158	EN60998	EN60998	UL1059 C22-2 N°158	OMOLOGAZIONI	DATI DI OMOLOGAZIONE
-	-	-	-	-	8A factory 8A field	-	-	8A factory 8A field	CORRENTE	
-	-	-	-	-	300V	-	-	300V	③ TENSIONE	
-	-	-	-	-	16÷30AWG	-	-	16÷30AWG	SEZIONE CONDUTTORE	
-	-	-	-	-	-	-	-	-	COPPIA	
-	-	-	-	-	E178356	-	-	E178356	FILE	

PA - UL 94 V0	PA - UL 94 V0	PA - UL 94 V0	CORPO ISOLANTE
PA - UL 94 V0	PA - UL 94 V0	PA - UL 94 V0	PULSANTE
Steel / Acciaio	Spring steel / Acciaio per molle	Spring steel / Acciaio per molle	MOLLA
Tin-plated copper alloy / Lega di rame stagnata	Tin-plated copper alloy / Lega di rame stagnata	Tin-plated copper alloy / Lega di rame stagnata	TERMINALE

MATERIALI

Series Serie	Poles Poli	Pitch Passo	Version Versione	(*)	Colour Colore
MPM1	02÷24	3,5 / 3,81	IV	*	#
MPM1	01÷12	7 / 7,62	IV	*	#

Standard: GN — On request / Su richiesta: GY BK BL RD YL OG

Series Serie	Poles Poli	Pitch Passo	Version Versione	(*)	Colour Colore
MVEM5	02÷N	5	V	*	#
MVEM5	01÷N	10	V	*	#

Standard: GN — On request / Su richiesta: GY BK BL RD YL OG

Series Serie	Poles Poli	Pitch Passo	Version Versione	(*)	Colour Colore
MVEM5	02÷N	7,5	V	*	#
MVEM5	01÷N	15	V	*	#

Standard: GN — On request / Su richiesta: GY BK BL RD YL OG

COME ORDINARE

* Codice personalizzazione (definito da euroclamp)

COLORI
Specificare solo se diverso dallo standard

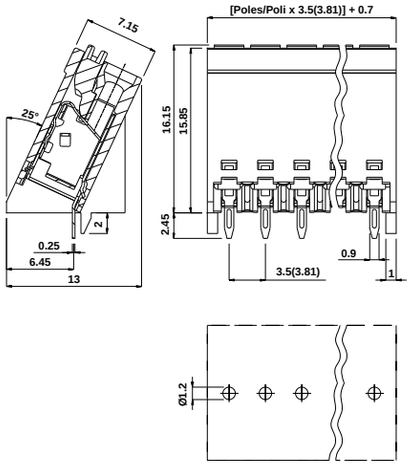

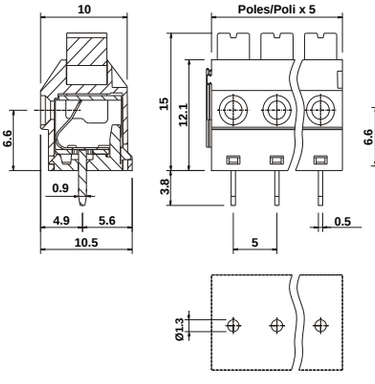

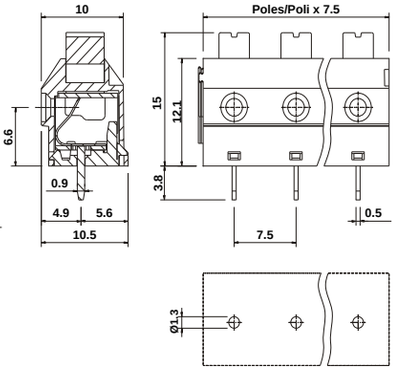

NOTE

① I prodotti a passo 7 / 7,62 / 10 / 15 sono configurazioni con componenti metallici rimossi da poli alterni per aumentarne le distanze;

② Configurazioni con un numero maggiore di poli sono ottenibili componendo le versioni modulari. Per evitare interferenze di montaggio occorre prevedere un'interruzione della morsettiera quando il numero dei poli è superiore a 30.

③ Per maggiori dettagli in merito ai limiti imposti dal gruppo di applicazione, consultare il file UL.

SCREWLESS
TERMINAL BLOCKS
Spring cage



	MP2 V	MP2 L	MPL2
	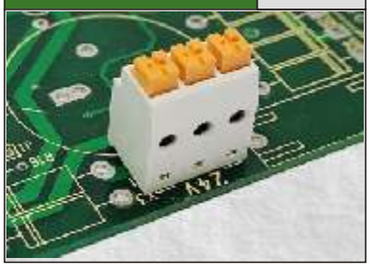	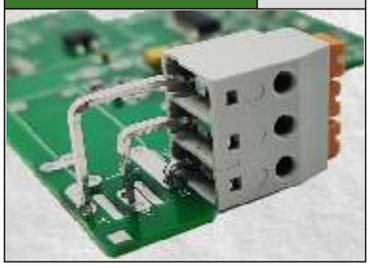	
TECHNICAL DATA ① PITCH mm	5 (10)	5	6,35
② POLES	02 ÷ 06 — Stackable Affiancabile	02 ÷ 04 — Stackable Affiancabile	02/03 — Without dovetails Liscio
CURRENT	16A	16A	24A
VOLTAGE	450V *(750V)*	450V	450V
TEST VOLTAGE	2,5 kVrms/60s *(3 kVrms/60s)*	2,5 kVrms/60s	2,5 kVrms/60s
SCREWDRIVER	0.5 ÷ 3mm	0.5 ÷ 3mm	0.6 ÷ 3mm
WIRE STRIPPING	max 9.5mm	max 9.5mm	12 ÷ 13mm
MAX WIRES SECTION	2.5mm² 14AWG Stranded Flessibile — 2.5mm² 14AWG Solid Rigido	2.5mm² 14AWG Stranded Flessibile — 2.5mm² 14AWG Solid Rigido	2.5mm² 14AWG Stranded Flessibile — 2.5mm² 16AWG Solid Rigido
OPERATING TEMP.	-40°C ÷ +130°C	-40°C ÷ +130°C	-40°C ÷ +100°C
APPROVAL DATA APPROVALS	EN60998 · EN60998 · UL1059 C22-2 N°158	EN60998 · EN60998 · UL1059 C22-2 N°158	EN60998 · EN60998 · UL1059 C22-2 N°158
③ CURRENT	- · - · -	- · - · -	- · - · -
VOLTAGE	- · - · -	- · - · -	- · - · -
WIRE SECTION	- · - · -	- · - · -	- · - · -
TORQUE	- · - · -	- · - · -	- · - · -
FILE	- · - · -	- · - · -	- · - · -
MATERIALS HOUSING	PA - UL 94 V0	PA - UL 94 V0	PA - UL 94 V0
BUTTON	PA - UL 94 V0	PA - UL 94 V0	PA - UL 94 V0
SPRING	Spring steel / Acciaio per molle	Spring steel / Acciaio per molle	Spring steel / Acciaio per molle
TERMINAL	Tin-plated copper alloy / Lega di rame stagnata	Tin-plated copper alloy / Lega di rame stagnata	Tin-plated copper alloy / Lega di rame stagnata

HOW TO ORDER

* Custom code (assigned by euroclamp)

Series Serie	Poles Poli	Pitch Passo	Version Versione	(*)	Colour Colore
MP2	02÷06	5	V	*	#
MP2	02÷04	5	D-L	*	#
MP2	02÷04	5	S-L	*	#
MPL2	02/03	6,35		*	#

COLOURS
To be specified just in case it differs from the standard

	Standard	On request / Su richiesta
MP2 V	GN	GY BK BL RD YL OG
MP2 L	GN	GY BK BL RD YL OG
MPL2	GN	GY BK BL RD YL OG

NOTE

① Products of pitches 10 / 10,16 are configurations with metal parts removed from alternating poles to increase spacings;

② Configurations of higher number of poles are obtainable composing modular versions.
In order to avoid interference mounting, the terminal row should be interrupted when the number of positions exceeds 30.

③ Please check the UL Online Directory for more details about applicable limited ratings.

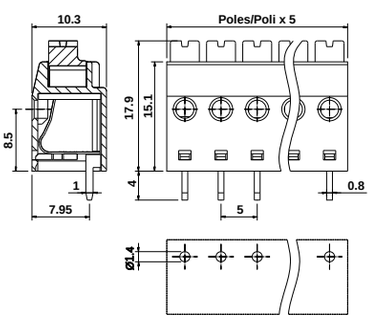

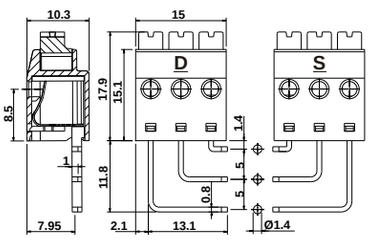

Application: CEM17-P / CEM22-P Electronic housing.

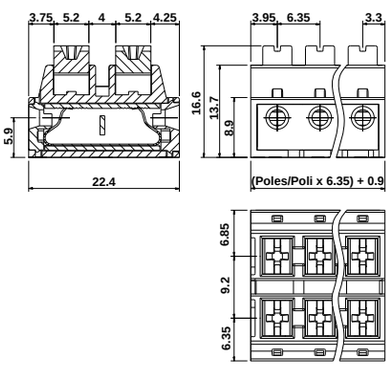

MORSETTIERE A MOLLA

Molla a gabbia



	MPL2	LP2	MG1
VERSION / VERSIONE	K		
			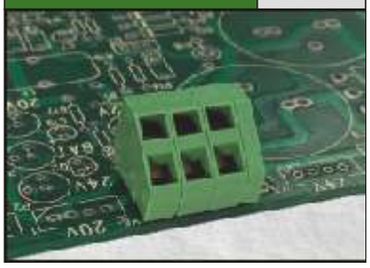
① PASSO	6,35	6,35	5 / 5,08 *(10 / 10,16)*
② POLI	02 / 03 — With flange / Con flangia	02 / 03 — Without dovetails / Liscio	1 — Modular / Modulare
CORRENTE	24A	24A	24A
TENSIONE	450V	450V	250V *(750V)*
TENSIONE DI PROVA	2,5 kVrms/60s	2,5 kVrms/60s	2 kVrms/60s *(3 kVrms/60s)*
CACCIAVITE	0,6 x 3,5mm	0,6 x 3,5mm	0,5 x 3mm
SPELLATURA CAVO	12 mm - 13 mm	12 mm - 13 mm	max 9mm
CAVI CONNETTIBILI	2.5mm² 14AWG Stranded Flessibile / 2.5mm² 14AWG Solid Rigido	2.5mm² 14AWG Stranded Flessibile / 2.5mm² 14AWG Solid Rigido	2.5mm² 14AWG Stranded Flessibile / 2.5mm² 14AWG Solid Rigido
TEMP. DI ESERCIZIO	-40°C ÷ +100°C	-40°C ÷ +100°C	-40°C ÷ +130°C

DATI TECNICI

	MPL2	LP2	MG1
OMOLOGAZIONI	EN60998 / EN60998 / UL1059 C22-2 N°158	EN60998 / EN60998 / UL1059 C22-2 N°158	EN60998 / EN60998 / UL1059 C22-2 N°158
CORRENTE	- / - / -	- / - / -	- / - / 17A factory, 17A field
③ TENSIONE	- / - / -	- / - / -	- / - / 300V *(600V)*
SEZIONE CONDUTTORE	- / - / -	- / - / -	- / - / 12÷30AWG
COPPIA	- / - / -	- / - / -	- / - / -
FILE	- / - / -	- / - / -	- / - / E178356

DATI DI OMOLOGAZIONE

	MPL2	LP2	MG1
CORPO ISOLANTE	PA - UL 94 V0	PA - UL 94 V0	PA - UL 94 V0
PULSANTE	PA - UL 94 V0	PA - UL 94 V0	-
MOLLA	Spring steel / Acciaio per molle	Spring steel / Acciaio per molle	Spring steel / Acciaio per molle
TERMINALE	Tin-plated copper alloy / Lega di rame stagnata	Tin-plated copper alloy / Lega di rame stagnata	Tin-plated copper alloy / Lega di rame stagnata

MATERIALI

COME ORDINARE

Series / Serie	Poles / Poli	Pitch / Passo	Version / Versione	(*)	Colour / Colore
MPL2	02 / 03	6,35	K	*	#
LP2	02 / 03	6,35		*	#
MG1	01÷N	5 / 5,08		*	#
MG1	01÷N	10 / 10,16		*	#

	MPL2	LP2	MG1
Standard	GN	GN	GN
On request / Su richiesta	GY BK BL RD YL OG	GY BK BL RD YL OG	GY BK BL RD YL OG

* Codice personalizzazione (definito da euroclamp)

COLORI

Specificare solo se diverso dallo standard

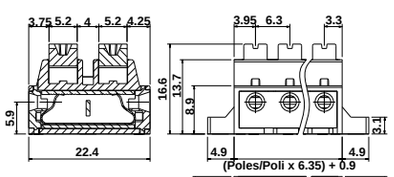

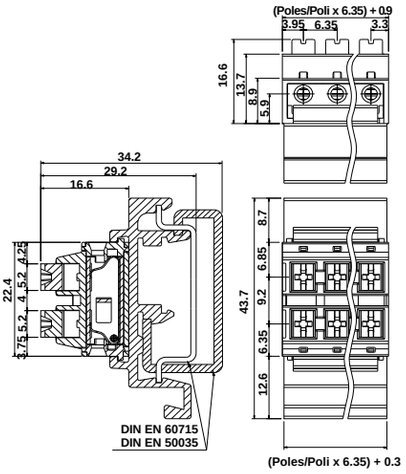

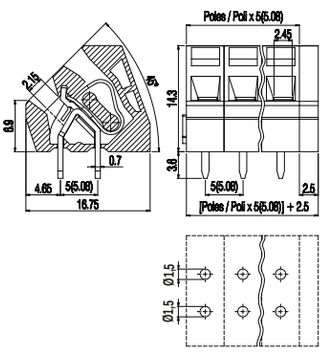

NOTE

① I prodotti a passo 10 / 10,16 sono configurazioni con componenti metallici rimossi da poli alterni per aumentarne le distanze;

② Configurazioni con un numero maggiore di poli sono ottenibili componendo le versioni modulari.
Per evitare interferenze di montaggio occorre prevedere un'interruzione della morsettiera quando il numero dei poli è superiore a 30.

③ Per maggiori dettagli in merito ai limiti imposti dal gruppo di applicazione, consultare il file UL.

SCREWLESS
TERMINAL BLOCKS
Spring cage



	MG1 P	MG1	MG1 P
	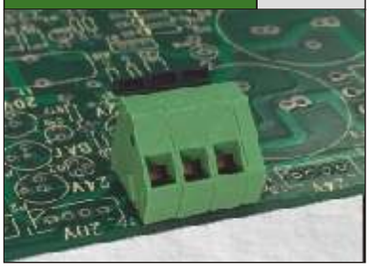	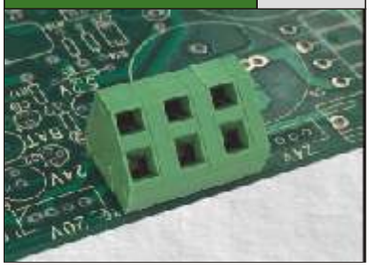	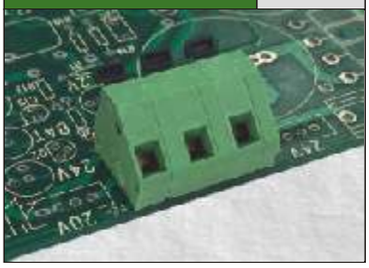
TECHNICAL DATA			
① PITCH mm	5 / 5,08 *(10 / 10,16)*	7,5 / 7,62 *(15 / 15,24)*	7,5 / 7,62 *(15 / 15,24)*
② POLES	1 Modular Modulare	1 Modular Modulare	1 Modular Modulare
CURRENT	24A	24A	24A
VOLTAGE	250V *(750V)*	450V *(750V)*	450V *(750V)*
TEST VOLTAGE	2 kVrms/60s *(3 kVrms/60s)*	2,5 kVrms/60s *(3 kVrms/60s)*	2,5 kVrms/60s *(3 kVrms/60s)*
SCREWDRIVER	0,6 x 3,5mm	0,5 x 3mm	0,6 x 3,5mm
WIRE STRIPPING	max 9mm	max 9mm	max 9mm
MAX WIRES SECTION	2.5mm² 14AWG Stranded Flessibile / 2.5mm² 14AWG Solid Rigido	2.5mm² 14AWG Stranded Flessibile / 2.5mm² 14AWG Solid Rigido	2.5mm² 14AWG Stranded Flessibile / 2.5mm² 14AWG Solid Rigido
OPERATING TEMP.	-40°C ÷ +130°C	-40°C ÷ +130°C	-40°C ÷ +130°C
APPROVAL DATA			
APPROVALS	EN60998 / EN60998 / UL1059 C22-2 N°158	EN60998 / EN60998 / UL1059 C22-2 N°158	EN60998 / EN60998 / UL1059 C22-2 N°158
③ CURRENT	- / - / 17A factory 17A field	- / - / 17A factory 17A field	- / - / 17A factory 17A field
VOLTAGE	- / - / 300V *(600V)*	- / - / 300V *(600V)*	- / - / 300V *(600V)*
WIRE SECTION	- / - / 12÷30AWG	- / - / 12÷30AWG	- / - / 12÷30AWG
TORQUE	- / - / -	- / - / -	- / - / -
FILE	- / - / E178356	- / - / E178356	- / - / E178356
MATERIALS			
HOUSING	PA - UL 94 V0	PA - UL 94 V0	PA - UL 94 V0
BUTTON	PA - UL 94 V0	-	PA - UL 94 V0
SPRING	Spring steel / Acciaio per molle	Spring steel / Acciaio per molle	Spring steel / Acciaio per molle
TERMINAL	Tin-plated copper alloy / Lega di rame stagnata	Tin-plated copper alloy / Lega di rame stagnata	Tin-plated copper alloy / Lega di rame stagnata

HOW TO ORDER

* Custom code (assigned by euroclamp)

Series Serie	Poles Poli	Pitch Passo	Version Versione	(*)	Colour Colore
MG1	01÷N	5 / 5,08	P	*	#
MG1	01÷N	10 / 10,16	P	*	#

Series Serie	Poles Poli	Pitch Passo	(*)	Colour Colore
MG1	01÷N	7,5 / 7,62	*	#
MG1	01÷N	15 / 15,24	*	#

Series Serie	Poles Poli	Pitch Passo	Version Versione	(*)	Colour Colore
MG1	01÷N	7,5 / 7,62	P	*	#
MG1	01÷N	15 / 15,24	P	*	#

COLOURS
To be specified just in case it differs from the standard

Standard	On request / Su richiesta					
GN	GY	BK	BL	RD	YL	OG

NOTE

① Products of pitches 10 / 10,16 / 15 / 15,24 are configurations with metal parts removed from alternating poles to increase spacings;

② Configurations of higher number of poles are obtainable composing modular versions.
In order to avoid interference mounting, the terminal row should be interrupted when the number of positions exceeds 30.

③ Please check the UL Online Directory for more details about applicable limited ratings.

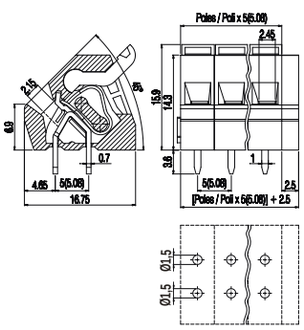

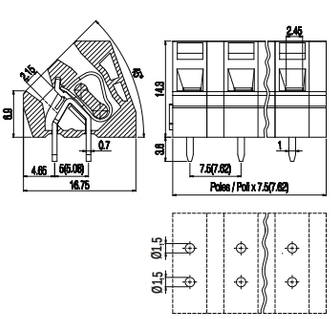

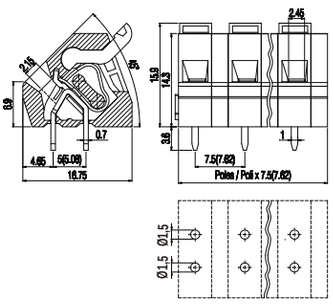

MG1 — VERSION / VERSIONE: V

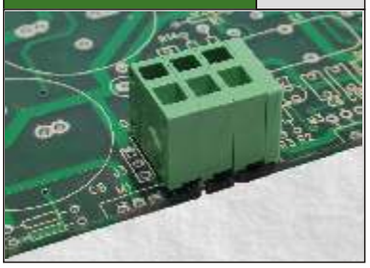

5 / 5,08 *(10 / 10,16)*	
1	Modular Modulare
24A	
450V *(750V)*	
2,5 kVrms/60s *(3 kVrms/60s)*	
0,5 x 3mm	
max 9mm	
2.5mm² 14AWG Stranded Flessibile	2.5mm² 14AWG Solid Rigido
-40°C ÷ +130°C	

EN60998	EN60998	UL1059 C22-2 N°158
-	-	17A factory 17A field
-	-	300V *(600V)*
-	-	12÷30AWG
-	-	-
-	-	E178356

PA - UL 94 V0

-

Steel / Acciaio

Tin-plated copper alloy / Lega di rame stagnata

Series Serie	Poles Poli		Pitch Passo	Version Versione	(*)	Colour Colore
MG1	01÷N	-	5 / 5,08	V	*	#
MG1	01÷N	-	10 / 10,16	V	*	#

Standard: GN — On request / Su richiesta: GY BK BL RD YL OG

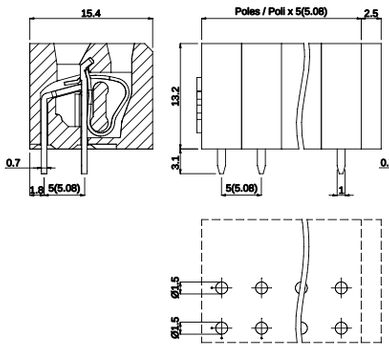

MG1 — VERSION / VERSIONE: V-P

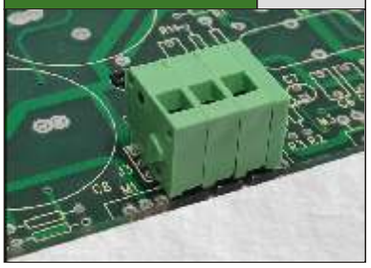

5 / 5,08 *(10 / 10,16)*	
1	Modular Modulare
24A	
450V *(750V)*	
2,5 kVrms/60s *(3 kVrms/60s)*	
0,6 x 3,5mm	
max 9mm	
2.5mm² 14AWG Stranded Flessibile	2.5mm² 14AWG Solid Rigido
-40°C ÷ +130°C	

EN60998	EN60998	UL1059 C22-2 N°158
-	-	17A factory 17A field
-	-	300V *(600V)*
-	-	12÷30AWG
-	-	-
-	-	E178356

PA - UL 94 V0

PA - UL 94 V0

Steel / Acciaio

Tin-plated copper alloy / Lega di rame stagnata

Series Serie	Poles Poli		Pitch Passo	Version Versione	(*)	Colour Colore
MG1	01÷N	-	5 / 5,08	V-P	*	#
MG1	01÷N	-	10 / 10,16	V-P	*	#

Standard: GN — On request / Su richiesta: GY BK BL RD YL OG

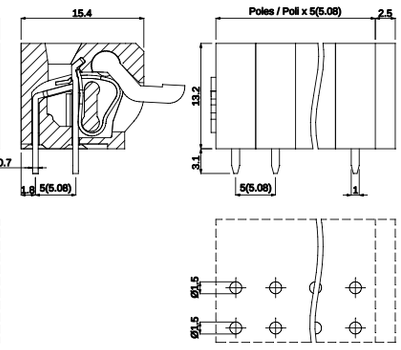

MG1 — VERSION / VERSIONE: H



5 / 5,08 *(10 / 10,16)*	
1	Modular Modulare
24A	
450V *(750V)*	
2,5 kVrms/60s *(3 kVrms/60s)*	
0,5 x 3mm	
max 9mm	
2.5mm² 14AWG Stranded Flessibile	2.5mm² 14AWG Solid Rigido
-40°C ÷ +130°C	

EN60998	EN60998	UL1059 C22-2 N°158
-	-	17A factory 17A field
-	-	300V *(600V)*
-	-	12÷30AWG
-	-	-
-	-	E178356

PA - UL 94 V0

-

Steel / Acciaio

Tin-plated copper alloy / Lega di rame stagnata

Series Serie	Poles Poli		Pitch Passo	Version Versione	(*)	Colour Colore
MG1	01÷N	-	5 / 5,08	H	*	#
MG1	01÷N	-	10 / 10,16	H	*	#

Standard: GN — On request / Su richiesta: GY BK BL RD YL OG

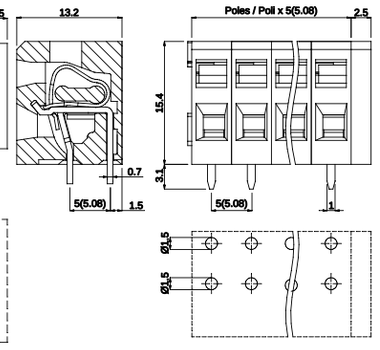

MORSETTIERE A MOLLA

Molla a gabbia



DATI TECNICI	① PASSO	mm
	② POLI	
	CORRENTE	
	TENSIONE	
	TENSIONE DI PROVA	
	CACCIAVITE	
	SPELLATURA CAVO	
	CAVI CONNETTIBILI	
	TEMP. DI ESERCIZIO	

DATI DI OMOLOGAZIONE	OMOLOGAZIONI	
	CORRENTE	
	③ TENSIONE	
	SEZIONE CONDUTTORE	
	COPPIA	
	FILE	

MATERIALI	CORPO ISOLANTE
	PULSANTE
	MOLLA
	TERMINALE

COME ORDINARE

* Codice personalizzazione (definito da euroclamp)

COLORI

Specificare solo se diverso dallo standard

NOTE

① I prodotti a passo 10 / 10,16 / 15 / 15,24sono configurazioni con componenti metallici rimossi da poli alterni per aumentarne le distanze;

② Configurazioni con un numero maggiore di poli sono ottenibili componendo le versioni modulari. Per evitare interferenze di montaggio occorre prevedere un'interruzione della morsettiera quando il numero dei poli è superiore a 30.

③ Per maggiori dettagli in merito ai limiti imposti dal gruppo di applicazione, consultare il file UL.

SCREWLESS
TERMINAL BLOCKS
Spring cage



	MG1 VERSION / VERSIONE H-P	MG1 VERSION / VERSIONE V	MG1 VERSION / VERSIONE V-P
	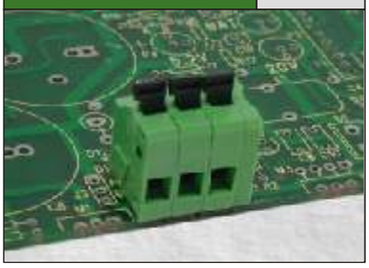	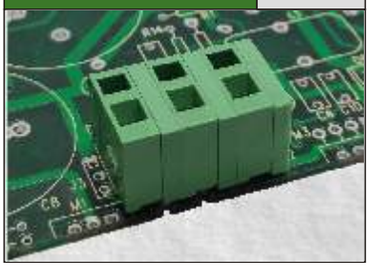	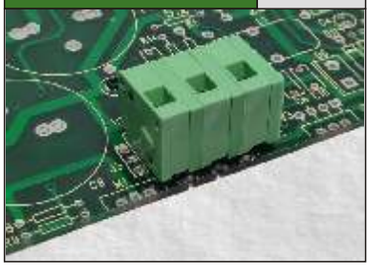
TECHNICAL DATA			
① PITCH mm	5 / 5,08 *(10 / 10,16)*	7,5 / 7,62 *(15 / 15,24)*	7,5 / 7,62 *(15 / 15,24)*
② POLES	1 — Modular Modulare	1 — Modular Modulare	1 — Modular Modulare
CURRENT	24A	24A	24A
VOLTAGE	450V *(750V)*	450V *(750V)*	450V *(750V)*
TEST VOLTAGE	2,5 kVrms/60s *(3 kVrms/60s)*	2,5 kVrms/60s *(3 kVrms/60s)*	2,5 kVrms/60s *(3 kVrms/60s)*
SCREWDRIVER	0,6 x 3,5mm	0,5 x 3mm	0,6 x 3,5mm
WIRE STRIPPING	max 9mm	max 9mm	max 9mm
MAX WIRES SECTION	2.5mm² 14AWG Stranded Flessibile — 2.5mm² 14AWG Solid Rigido	2.5mm² 14AWG Stranded Flessibile — 2.5mm² 14AWG Solid Rigido	2.5mm² 14AWG Stranded Flessibile — 2.5mm² 14AWG Solid Rigido
OPERATING TEMP.	-40°C ÷ +130°C	-40°C ÷ +130°C	-40°C ÷ +130°C
APPROVAL DATA			
APPROVALS	EN60998 / EN60998 / UL1059 C22-2 N°158	EN60998 / EN60998 / UL1059 C22-2 N°158	EN60998 / EN60998 / UL1059 C22-2 N°158
③ CURRENT	- / - / 17A factory 17A field	- / - / 17A factory 17A field	- / - / 17A factory 17A field
VOLTAGE	- / - / 300V *(600V)*	- / - / 300V *(600V)*	- / - / 300V *(600V)*
WIRE SECTION	- / - / 12÷30AWG	- / - / 12÷30AWG	- / - / 12÷30AWG
TORQUE	- / - / -	- / - / -	- / - / -
FILE	- / - / E178356	- / - / E178356	- / - / E178356
MATERIALS			
HOUSING	PA - UL 94 V0	PA - UL 94 V0	PA - UL 94 V0
BUTTON	PA - UL 94 V0	-	PA - UL 94 V0
SPRING	Steel / Acciaio	Steel / Acciaio	Steel / Acciaio
TERMINAL	Tin-plated copper alloy / Lega di rame stagnata	Tin-plated copper alloy / Lega di rame stagnata	Tin-plated copper alloy / Lega di rame stagnata

HOW TO ORDER

* Custom code (assigned by euroclamp)

Series Serie	Poles Poli		Pitch Passo		Version Versione		(*)		Colour Colore
MG1	01÷N	-	5 / 5,08	-	H-P	-	*	-	#
MG1	01÷N	-	10 / 10,16	-	H-P	-	*	-	#
MG1	01÷N	-	7,5 / 7,62	-	V	-	*	-	#
MG1	01÷N	-	15 / 15,24	-	V	-	*	-	#
MG1	01÷N	-	7,5 / 7,62	-	V-P	-	*	-	#
MG1	01÷N	-	15 / 15,24	-	V-P	-	*	-	#

COLOURS

To be specified just in case it differs from the standard

Standard	On request / Su richiesta					
GN	GY	BK	BL	RD	YL	OG

NOTE

① Products of pitches 10 / 10,16 / 15 / 15,24 are configurations with metal parts removed from alternating poles to increase spacings;

② Configurations of higher number of poles are obtainable composing modular versions.
In order to avoid interference mounting, the terminal row should be interrupted when the number of positions exceeds 30.

③ Please check the UL Online Directory for more details about applicable limited ratings.

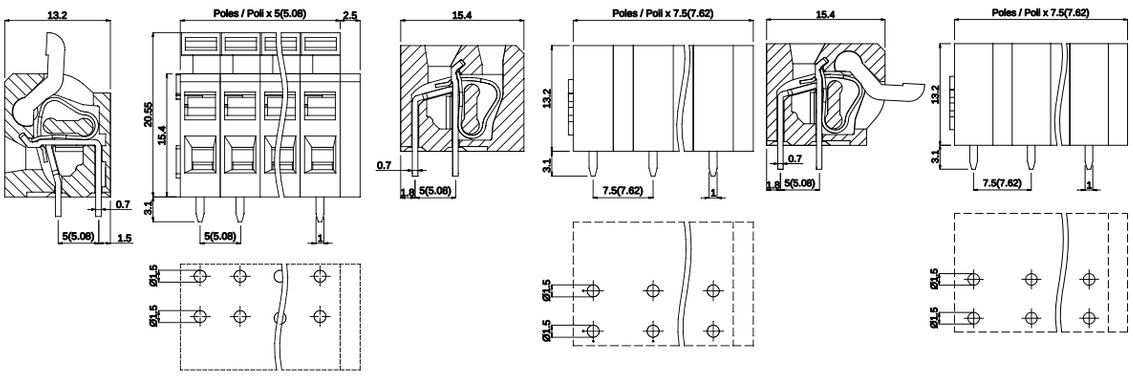

MG1 — VERSION / VERSIONE: H



7,5 / 7,62 *(15 / 15,24)*	
1	Modular Modulare
24A	
450V *(750V)*	
2,5 kVrms/60s *(3 kVrms/60s)*	
0,5 x 3mm	
max 9mm	
2.5mm² 14AWG Stranded Flessibile	2.5mm² 14AWG Solid Rigido
-40°C ÷ +130°C	

EN60998	EN60998	UL1059 C22-2 N°158
-	-	17A factory 17A field
-	-	300V *(600V)*
-	-	12÷30AWG
-	-	-
-	-	E178356

PA - UL 94 V0
-
Steel / Acciaio
Tin-plated copper alloy / Lega di rame stagnata

Series Serie	Poles Poli	Pitch Passo	Version Versione	(*)	Colour Colore
MG1	01÷N	7,5 / 7,62	H	*	#
MG1	01÷N	15 / 15,24	H	*	#

Standard: GN — On request / Su richiesta: GY BK BL RD YL OG

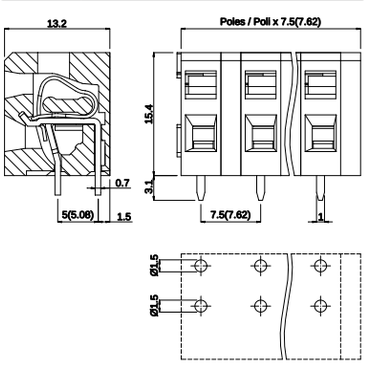

MG1 — VERSION / VERSIONE: H-P

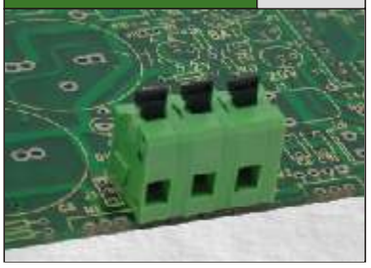

7,5 / 7,62 *(15 / 15,24)*	
1	Modular Modulare
24A	
450V *(750V)*	
2,5 kVrms/60s *(3 kVrms/60s)*	
0,6 x 3,5mm	
max 9mm	
2.5mm² 14AWG Stranded Flessibile	2.5mm² 14AWG Solid Rigido
-40°C ÷ +130°C	

EN60998	EN60998	UL1059 C22-2 N°158
-	-	17A factory 17A field
-	-	300V *(600V)*
-	-	12÷30AWG
-	-	-
-	-	E178356

PA - UL 94 V0
PA - UL 94 V0
Steel / Acciaio
Tin-plated copper alloy / Lega di rame stagnata

Series Serie	Poles Poli	Pitch Passo	Version Versione	(*)	Colour Colore
MG1	01÷N	7,5 / 7,62	H-P	*	#
MG1	01÷N	15 / 15,24	H-P	*	#

Standard: GN — On request / Su richiesta: GY BK BL RD YL OG

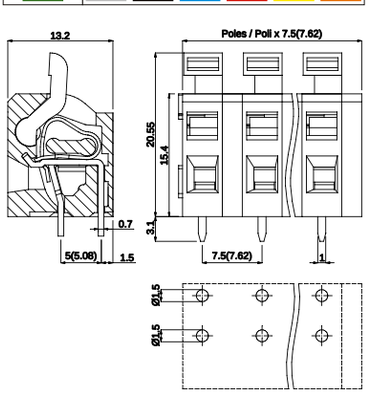

MG1D

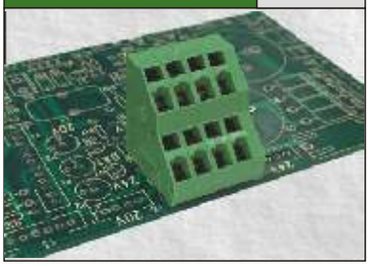

5 / 5,08 *(10 / 10,16)*	
1	Modular Modulare
24A	
250V *(750V)*	
2 kVrms/60s *(3 kVrms/60s)*	
0,5 x 3mm	
max 9mm	
2.5mm² 14AWG Stranded Flessibile	2.5mm² 14AWG Solid Rigido
-40°C ÷ +130°C	

EN60998	EN60998	UL1059 C22-2 N°158
-	-	17A factory 17A field
-	-	300V *(600V)*
-	-	12÷30AWG
-	-	-
-	-	E178356

PA - UL 94 V0
-
Spring steel / Acciaio per molle
Tin-plated copper alloy / Lega di rame stagnata

Series Serie	Poles Poli	Pitch Passo	(*)
MG1D	01÷N	5 / 5,08	*
MG1D	01÷N	10 / 10,16	*

Standard: GN — On request / Su richiesta: GY BK BL RD YL OG

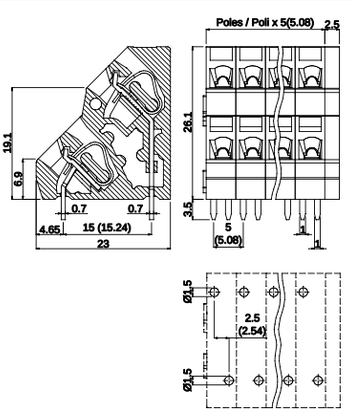

MORSETTIERE A MOLLA

Molla a gabbia



① PASSO	mm	DATI TECNICI
② POLI		
CORRENTE		
TENSIONE		
TENSIONE DI PROVA		
CACCIAVITE		
SPELLATURA CAVO		
CAVI CONNETTIBILI		
TEMP. DI ESERCIZIO		

OMOLOGAZIONI		DATI DI OMOLOGAZIONE
③ CORRENTE		
TENSIONE		
SEZIONE CONDUTTORE		
COPPIA		
FILE		

CORPO ISOLANTE		MATERIALI
PULSANTE		
MOLLA		
TERMINALE		

COME ORDINARE

* Codice personalizzazione (definito da euroclamp)

COLORI

Specificare solo se diverso dallo standard

NOTE

① I prodotti a passo 10 / 10,16 / 15 / 15,24 sono configurazioni con componenti metallici rimossi da poli alterni per aumentarne le distanze;

② Configurazioni con un numero maggiore di poli sono ottenibili componendo le versioni modulari. Per evitare interferenze di montaggio occorre prevedere un'interruzione della morsettiera quando il numero dei poli è superiore a 30.

③ Per maggiori dettagli in merito ai limiti imposti dal gruppo di applicazione, consultare il file UL.

SCREWLESS
TERMINAL BLOCKS
Spring cage



	MG1T	MG1Q	MP6 VERSION / VERSIONE V
	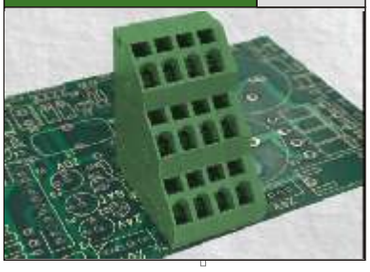	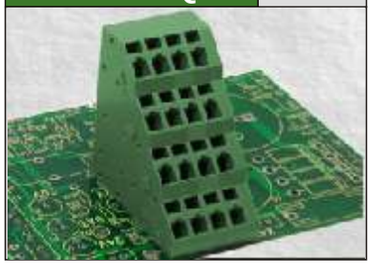	
TECHNICAL DATA ① PITCH mm	5 / 5,08 *(10 / 10,16)*	5 / 5,08 *(10 / 10,16)*	7,5 *(15)*
② POLES	1 Modular Modulare	1 Modular Modulare	1 Modular Modulare
CURRENT	24A	24A	41A
VOLTAGE	250V *(750V)*	250V *(750V)*	750V *(1000V)*
TEST VOLTAGE	2 kVrms/60s *(3 kVrms/60s)*	2 kVrms/60s *(3 kVrms/60s)*	3 kVrms/60s *(3,5 kVrms/60s)*
SCREWDRIVER	0,5 x 3mm	0,5 x 3mm	0,5 x 3mm
WIRE STRIPPING	max 9mm	max 9mm	max 21mm
MAX WIRES SECTION	2.5mm² 14AWG Stranded Flessibile / 2.5mm² 14AWG Solid Rigido	2.5mm² 14AWG Stranded Flessibile / 2.5mm² 14AWG Solid Rigido	6mm² 10AWG Stranded Flessibile / 4.0mm² 12AWG Solid Rigido / 8AWG Solid-Stranded Rigido a Corda
OPERATING TEMP.	-40°C ÷ +130°C	-40°C ÷ +130°C	-40°C ÷ +130°C
APPROVAL DATA APPROVALS	EN60998 / EN60998 / UL1059 C22-2 N°158	EN60998 / EN60998 / UL1059 C22-2 N°158	EN60998 / EN60998 / UL1059 C22-2 N°158
③ CURRENT	- / - / 16A factory 16A field	- / - / 16A factory 16A field	- / - / -
VOLTAGE	- / - / 300V *(600V)*	- / - / 300V *(600V)*	- / - / -
WIRE SECTION	- / - / 12÷30AWG	- / - / 12÷30AWG	- / - / -
TORQUE	- / - / -	- / - / -	- / - / -
FILE	- / - / E178356	- / - / E178356	- / - / -
MATERIALS HOUSING	PA - UL 94 V0	PA - UL 94 V0	PA - UL 94 V0
BUTTON	-	-	-
SPRING	Spring steel / Acciaio per molle	Spring steel / Acciaio per molle	Steel / Acciaio
TERMINAL	Tin-plated copper alloy / Lega di rame stagnata	Tin-plated copper alloy / Lega di rame stagnata	Tin-plated copper alloy / Lega di rame stagnata

HOW TO ORDER

* Custom code (assigned by euroclamp)

Series Serie	Poles Poli		Pitch Passo		(*)
MG1T	01÷N	-	5 / 5,08	-	*
MG1T	01÷N	-	10 / 10,16	-	*

Series Serie	Poles Poli		Pitch Passo		(*)
MG1Q	01÷N	-	5 / 5,08	-	*
MG1Q	01÷N	-	10 / 10,16	-	*

Series Serie	Poles Poli		Pitch Passo	Version Versione		(*)		Colour Colore
MP6	01÷N	-	7,5	V	-	*	-	#
MP6	01÷N	-	15	V	-	*	-	#

COLOURS
To be specified just in case it differs from the standard

MG1T	MG1Q	MP6
Standard: GN	Standard: GN	Standard: GN
On request / Su richiesta: GY BK BL RD YL OG	On request / Su richiesta: GY BK BL RD YL OG	On request / Su richiesta: GY BK BL RD YL OG

NOTE

① Products of pitches 10 / 10,16 / 15 are configurations with metal parts removed from alternating poles to increase spacings;

② Configurations of higher number of poles are obtainable composing modular versions.
In order to avoid interference mounting, the terminal row should be interrupted when the number of positions exceeds 30.

③ Please check the UL Online Directory for more details about applicable limited ratings.

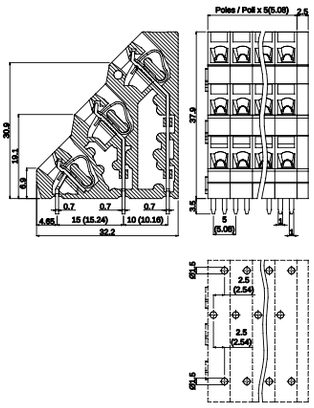

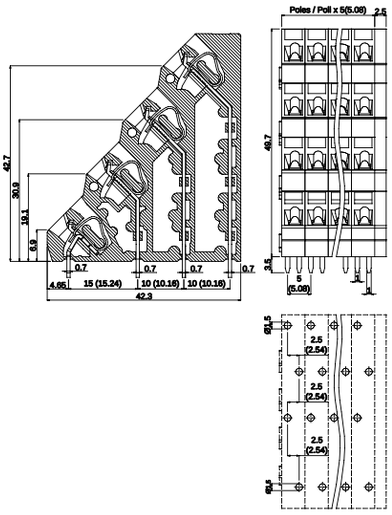

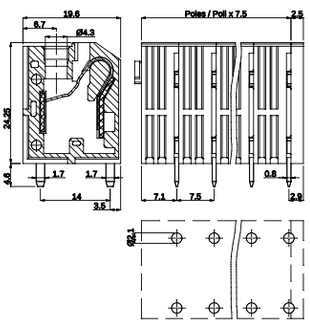

MORSETTIERE A MOLLA

Molla Push-in



MP6	MP6	MP6	
VERSION / VERSIONE: H	VERSION / VERSIONE: IQ	VERSION / VERSIONE: V-A	
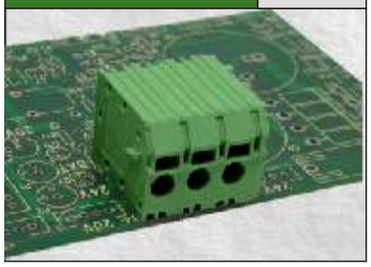		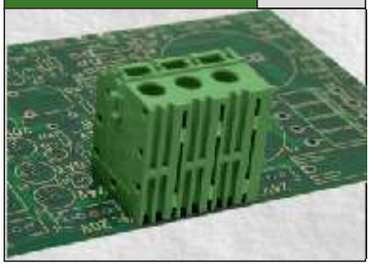	
7,5 *(15)*	7,5 *(15)*	7,5 *(15)*	① PASSO mm
1 Modular Modulare	1 Modular Modulare	1 Modular Modulare	② POLI
41A	41A	34A	CORRENTE
750V *(1000V)*	750V *(1000V)*	1000V	TENSIONE
3 kVrms/60s *(3,5 kVrms/60s)*	3 kVrms/60s *(3,5 kVrms/60s)*	3,5 kVrms/60s	TENSIONE DI PROVA
0,5 x 3mm	0,5 x 3mm	0,5 x 3mm	CACCIAVITE
max 21mm	max 21mm	max 21mm	SPELLATURA CAVO
6mm² 10AWG Stranded Flessibile / 4.0mm² 12AWG Solid Rigido / 8AWG Solid-Stranded Rigido a Corda	6mm² 10AWG Stranded Flessibile / 4.0mm² 12AWG Solid Rigido / 8AWG Solid-Stranded Rigido a Corda	6mm² 10AWG Stranded Flessibile / 4.0mm² 12AWG Solid Rigido / 8AWG Solid-Stranded Rigido a Corda	CAVI CONNETTIBILI
-40°C ÷ +130°C	-40°C ÷ +130°C	-40°C ÷ +130°C	TEMP. DI ESERCIZIO

DATI TECNICI

EN60998	EN60998	UL1059 C22-2 N°158	OMOLOGAZIONI
-	-	-	CORRENTE
-	-	-	③ TENSIONE
-	-	-	SEZIONE CONDUTTORE
-	-	-	COPPIA
-	-	-	FILE

DATI DI OMOLOGAZIONE

PA - UL 94 V0	CORPO ISOLANTE
PA - UL 94 V0	PULSANTE
Steel / Acciaio	MOLLA
Tin-plated copper alloy / Lega di rame stagnata	TERMINALE

MATERIALI

Series Serie	Poles Poli		Pitch Passo		Version Versione		(*)		Colour Colore
MP6	01÷N	-	7,5	-	H	-	*	-	#
MP6	01÷N	-	15	-	H	-	*	-	#

Standard: GN — On request / Su richiesta: GY BK BL RD YL OG

Series Serie	Poles Poli		Pitch Passo		Version Versione		(*)		Colour Colore
MP6	01÷N	-	7,5	-	IQ	-	*	-	#
MP6	01÷N	-	15	-	IQ	-	*	-	#

Standard: GN — On request / Su richiesta: GY BK BL RD YL OG

Series Serie	Poles Poli		Pitch Passo		Version Versione		(*)		Colour Colore
MP6	01÷N	-	7,5	-	V-A	-	*	-	#
MP6	01÷N	-	15	-	V-A	-	*	-	#

Standard: GN — On request / Su richiesta: GY BK BL RD YL OG

COME ORDINARE

* Codice personalizzazione (definito da euroclamp)

COLORI

Specificare solo se diverso dallo standard

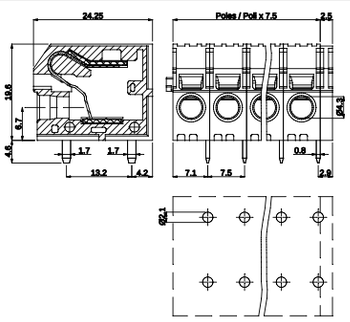

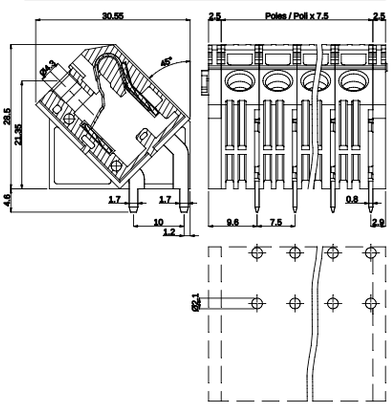

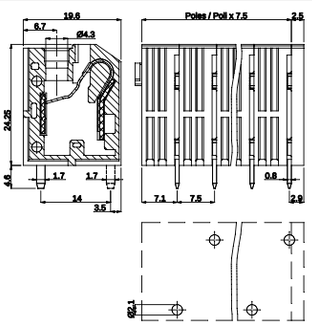

NOTE

① I prodotti a passo 10 / 10,16 / 15 sono configurazioni con componenti metallici rimossi da poli alterni per aumentarne le distanze;

② Configurazioni con un numero maggiore di poli sono ottenibili componendo le versioni modulari. Per evitare interferenze di montaggio occorre prevedere un'interruzione della morsettiera quando il numero dei poli è superiore a 30.

③ Per maggiori dettagli in merito ai limiti imposti dal gruppo di applicazione, consultare il file UL.

SCREWLESS
TERMINAL BLOCKS
Push-in spring



	MP6 VERSION / VERSIONE H-A	MP6 VERSION / VERSIONE IQ-A
		
TECHNICAL DATA		
① PITCH mm	7,5 *(15)*	7,5 *(15)*
② POLES	1 — Modular / Modulare	1 — Modular / Modulare
CURRENT	34A	34A
VOLTAGE	1000V	1000V
TEST VOLTAGE	3,5 kVrms/60s	3,5 kVrms/60s
SCREWDRIVER	0,5 x 3mm	0,5 x 3mm
WIRE STRIPPING	max 21mm	max 21mm
MAX WIRES SECTION	6mm² 14AWG Stranded / Flessibile — 4.0mm² 12AWG Solid / Rigido — 8AWG Solid-Stranded / Rigido a Corda	6mm² 14AWG Stranded / Flessibile — 4.0mm² 12AWG Solid / Rigido — 8AWG Solid-Stranded / Rigido a Corda
OPERATING TEMP.	-40°C ÷ +130°C	-40°C ÷ +130°C
APPROVAL DATA		
APPROVALS	EN60998 — EN60998 — UL1059 C22-2 N°158	EN60998 — EN60998 — UL1059 C22-2 N°158
CURRENT	- - -	- - -
VOLTAGE	- - -	- - -
WIRE SECTION	- - -	- - -
TORQUE	- - -	- - -
FILE	- - -	- - -
MATERIALS		
HOUSING	PA - UL 94 V0	PA - UL 94 V0
BUTTON	PA - UL 94 V0	PA - UL 94 V0
SPRING	Steel / Acciaio	Steel / Acciaio
TERMINAL	Tin-plated copper alloy / Lega di rame stagnata	Tin-plated copper alloy / Lega di rame stagnata

HOW TO ORDER

Series / Serie	Poles / Poli		Pitch / Passo		Version / Versione		(*)		Colour / Colore
MP6	01÷N	-	7,5	-	H-A	-	*	-	#
MP6	01÷N	-	15	-	H-A	-	*	-	#

Series / Serie	Poles / Poli		Pitch / Passo		Version / Versione		(*)		Colour / Colore
MP6	01÷N	-	7,5	-	IQ-A	-	*	-	#
MP6	01÷N	-	15	-	IQ-A	-	*	-	#

* Custom code (assigned by euroclamp)

COLOURS
To be specified just in case it differs from the standard

Standard	On request / Su richiesta					
GN	GY	BK	BL	RD	YL	OG

Standard	On request / Su richiesta					
GN	GY	BK	BL	RD	YL	OG

NOTE

① Products of pitches 15 are configurations with metal parts removed from alternating poles to increase spacings;

② Configurations of higher number of poles are obtainable composing modular versions.
In order to avoid interference mounting, the terminal row should be interrupted when the number of positions exceeds 30.

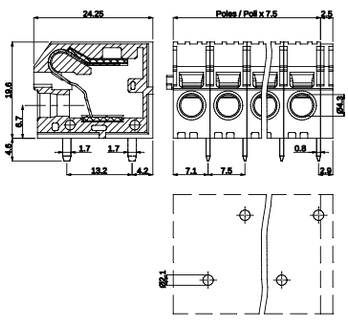

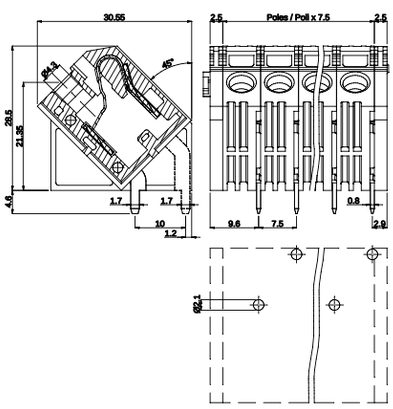

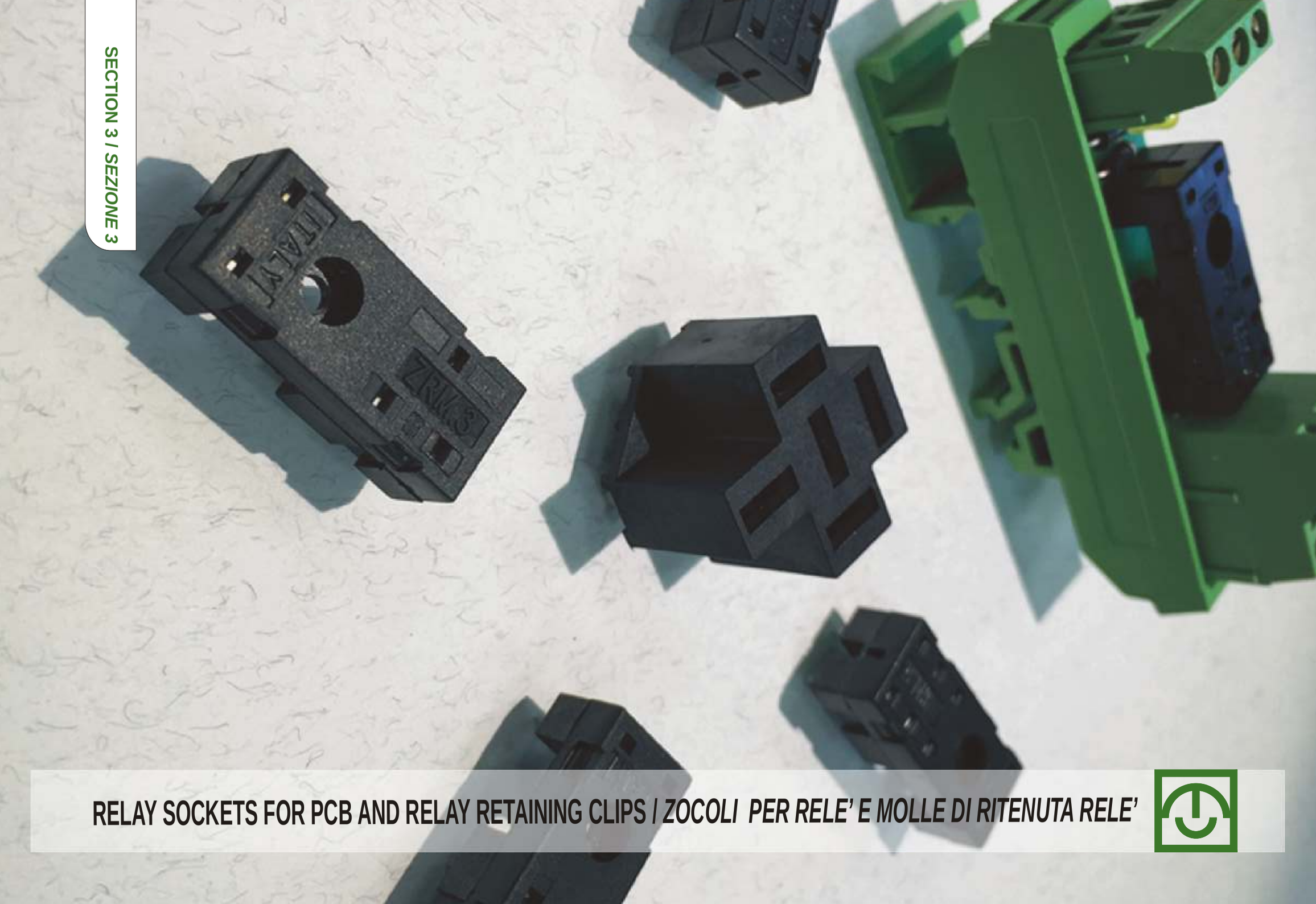

RELAY SOCKETS FOR PCB AND RELAY RETAINING CLIPS / *ZOCCOLI PER RELE' E MOLLE DI RITENUTA RELE'*

RELAY SOCKETS

	ZRS	ZRSL	ZRM.3
			
DESCRIPTION	Solid state relay socket Zoccolo per relè statico	Solid state relay socket Zoccolo per relè statico	PCB relay socket Zoccolo per circuito stampato
RATED DATA – CURRENT	5A	5A	10A
RATED DATA – VOLTAGE	250V	250V	250V
RATED DATA – TEST VOLTAGE	2 kVrms/60s	2 kVrms/60s	2 kVrms/60s
RATED DATA – INSULATION RESISTANCE	>100 MΩ	>100 MΩ	>100 MΩ
RATED DATA – OPERATING TEMP.	-30°C ÷ +70°C	-30°C ÷ +70°C	-30°C ÷ +70°C

APPROVAL DATA – APPROVALS	ZRS	ZRSL	ZRM.3
	EN61984 / UL508 C22-2 N°14 / UL508 C22-2 N°14	EN61984 / UL508 C22-2 N°14 / UL508 C22-2 N°14	EN61984 / UL508 C22-2 N°14 / UL508 C22-2 N°14
CURRENT	- / 4A / 4A	- / - / -	10A / 10A / 10A
VOLTAGE	- / 250V / 300V	- / - / -	250V / 250V / 300V
FILE	- / 091956_0_000 / E135170	- / - / -	CA02.03022 / 091956_0_000 / E135170

MATERIALS	ZRS	ZRSL	ZRM.3
HOUSING	PPE - UL 94 V1	PPE - UL 94 V1	PPE - UL 94 V1
TERMINAL	Tin-plated copper alloy / Lega di rame stagnata	Tin-plated copper alloy / Lega di rame stagnata	Tin-plated bronze / Bronzo stagnato

HOW TO ORDER * Custom code (assigned by euroclamp)	ZRS	ZRSL	ZRM.3
Series / Serie (*)	ZRS - *	ZRSL - *	ZRM.3 - *
COLOUR	Standard: BK	Standard: BK	Standard: BK

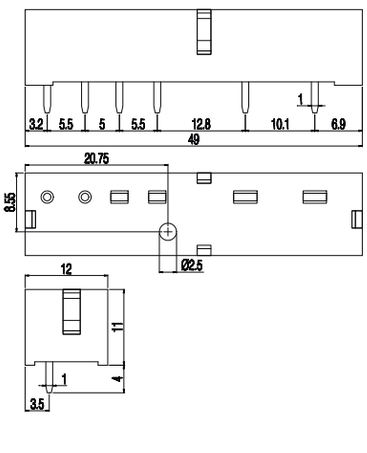

ACCESSORIES: Retaining clip MZRS
ACCESSORI: Molla ritenuta relè MZRS

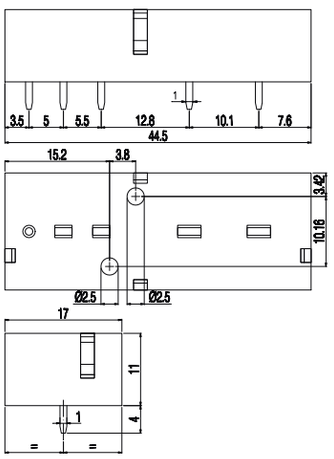

ACCESSORIES: Retaining clip MZRS
ACCESSORI: Molla ritenuta relè MZRS

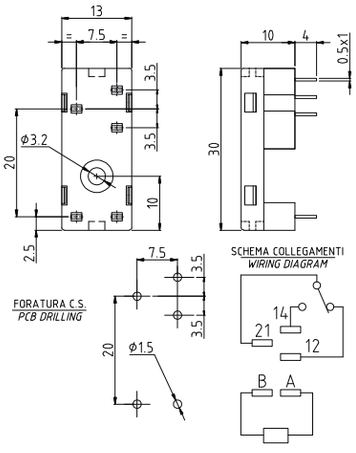

ZRM.5



PCB relay socket Zoccolo per circuito stampato
10A
250V
2 kVrms/60s
>100 MΩ
-30°C ÷ +70°C

EN61984	UL508 C22-2 N°14	UL508 C22-2 N°14
10A	10A	10A
250V	250V	300V
CA02.03022	091956_0_000	E135170

PPE - UL 94 V1
Tin-plated bronze / Bronzo stagnato

Series Serie	(*)
ZRM.5 -	*

Standard	
BK	

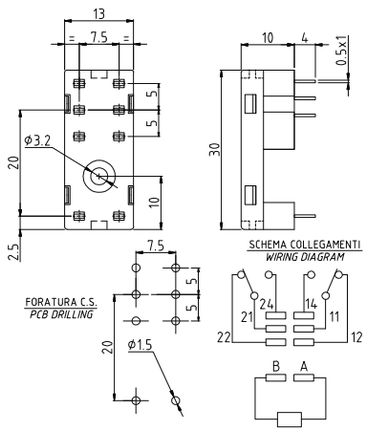

ZRA-5



Automobile relay socket Zoccolo per relè auto
35A
250V
2 kVrms/60s
>100 MΩ
-40°C ÷ +125°C

EN61984	UL508 C22-2 N°14	UL508 C22-2 N°14
-	-	-
-	-	-
-	-	-

PA - UL 94 V0
Tin-plated copper alloy / Lega di rame stagnata

Series Serie	(*)
ZRA-5 -	*

Standard	
BK	

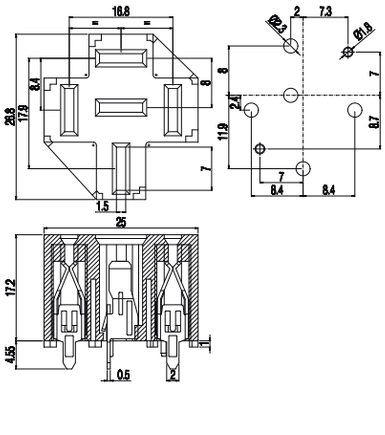

ZOCCOLI
PER RELÈ

DESCRIZIONE	
CORRENTE	DATI NOMINALI
TENSIONE	
TENSIONE DI PROVA	
RESISTENZA D'ISOLAMENTO	
TEMP. DI ESERCIZIO	

OMOLOGAZIONI	DATI DI OMOLOGAZIONE
CORRENTE	
TENSIONE	
FILE	

CORPO ISOLANTE	MATERIALI
TERMINALE	

COME ORDINARE
* Codice personalizzazione (definito da euroclamp)
COLORE

RELAY RETAINING CLIPS
MOLLE DI RITENUTA RELÈ

MZx / PRC-x



Retaining clips for socket ZRS Molle di ritenuta per zoccolo ZRS						
APPLICATIONS APPLICAZIONI	MZRS:	Socket relay Relè statico				
	MZRSL:	Socket relay Relè statico				
	MZRP:	Subminiature relay Relè subminiatura				
	MZJ:	Subminiature relay Relè subminiatura				
	MZS:	Subminiature relay Relè subminiatura				
	PRC-A / B / C:	Subminiature relay Relè subminiatura				
METAL RETAINING CLIPS MOLLE METALLICHE		MZRS	MZRSL	MZRP	MZJ	MZS
	A:	49,45	48,40	32,00	30,50	30,30
	B:	22,20	31,50	27,00	22,00	15,90
	C:	Ø0,80	Ø0,80	Ø0,80	Ø0,80	Ø0,80
	D:	28,20	39,00	32,00	27,80	19,80
	E:	50,95	49,95	33,85	31,80	31,90
	F:	-	-	-	-	-
	G:	-	3,30	-	-	-
PLASTICS RETAINING CLIPS MOLLE IN PLASTICA		PRC-A	PRC-B	PRC-C		
	A:	28,70	28,70	28,70		
	B:	11,50	15,00	26,00		
	C:	3,00	3,00	3,00		
	D:	19,00	22,00	33,30		
	E:	31,70	31,70	31,70		
	F:	1,50	1,50	1,50		

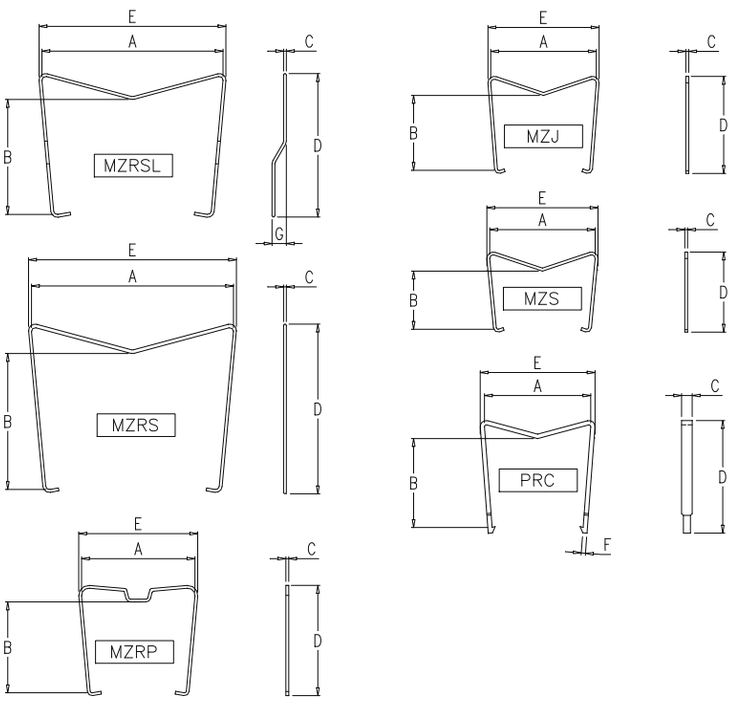

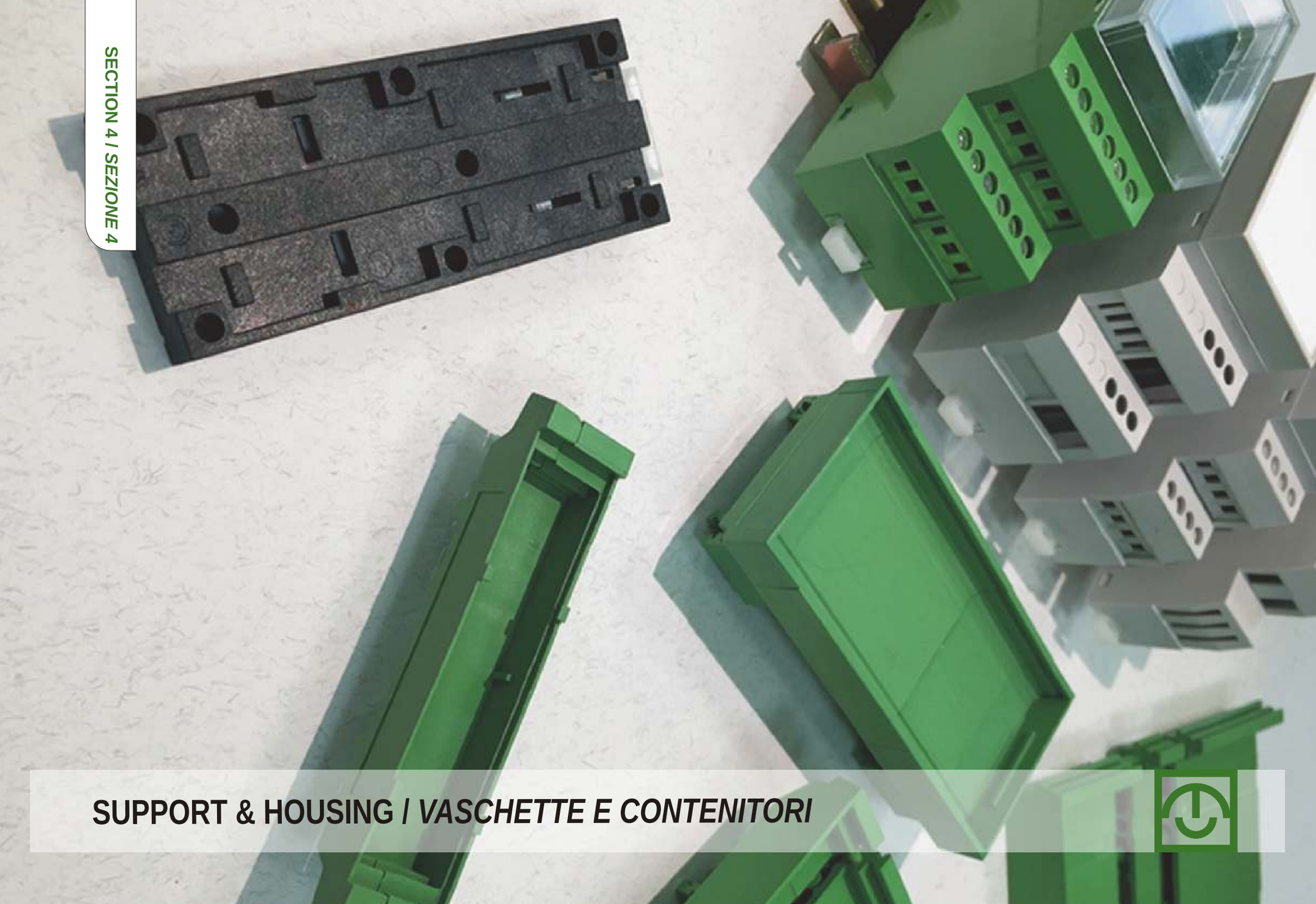

SUPPORT & HOUSING / *VASCHETTE E CONTENITORI*

DIN RAIL SUPPORTS
SUPPORTI PER BARRA DIN

MOUNTING RAILS / MONTAGGIO SU PROFILATI GUIDA
OPERATING TEMPERATURE / TEMPERATURA DI ESERCIZIO
MATERIALS / MATERIALI
SPRING / MOLLA
HOW TO ORDER / COME ORDINARE * Custom code - Assigned by euroclamp Codice personalizzazione - Definito da euroclamp
COLOURS / COLORI # To be specified just in case it differs from the standard Specificare solo se diverso dallo standard

APPLICATIONS / APPLICAZIONI
- Alluminium dissipators - Electronic industry cases _____ - Dissipatori in alluminio - Contenitori per elettronica

SDA



TH 35 - 7,5	TH 35 - 15
CEI EN 60715	CEI EN 60715
-40°C ÷ +70°C	
BODY / SUPPORTO	HOOK / GANCIO
PPE - UL 94 V1	PA - UL 94 V2
Galvanized steel / Acciaio zincato	

Series / Serie (*)

SDA - *

Standard	
BK	

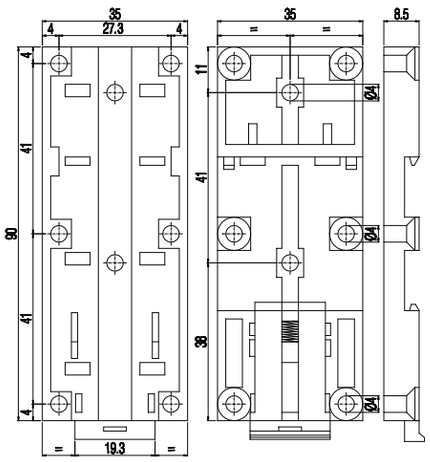

SDD



TH 35 - 7,5	TH 35 - 15
CEI EN 60715	CEI EN 60715
-40°C ÷ +70°C	
BODY / SUPPORTO	HOOK / GANCIO
PPE - UL 94 V1	PA - UL 94 V2
Galvanized steel / Acciaio zincato	

Series / Serie (*)

SDD - *

Standard	
BK	

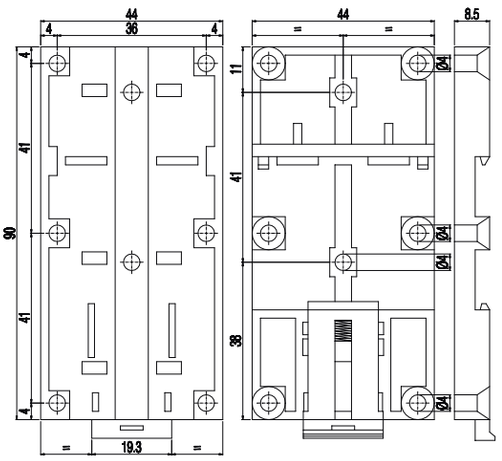

SDP



TH 35 - 7,5	TH 35 - 15
CEI EN 60715	CEI EN 60715
-40°C ÷ +70°C	
BODY / SUPPORTO	HOOK / GANCIO
PPE - UL 94 V1	PA - UL 94 V2
Galvanized steel / Acciaio zincato	

Series / Serie (*)

SDP - *

Standard	
BK	

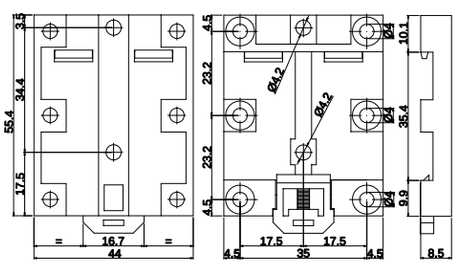

SDU

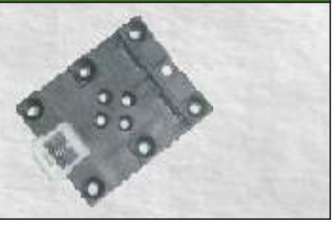

TH 35 - 7,5	TH 35 - 15
CEI EN 60715	CEI EN 60715
-40°C ÷ +70°C	
BODY / SUPPORTO	HOOK / GANCIO
PPE - UL 94 V1	PA - UL 94 V2
Galvanized steel / Acciaio zincato	

Series / Serie (*)

SDU - *

Standard	
BK	

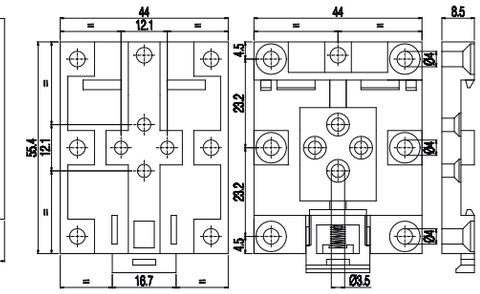

VPC12 / 16 / 17

COMPLETE SUPPORTS
VASCHETTE COMPLETE

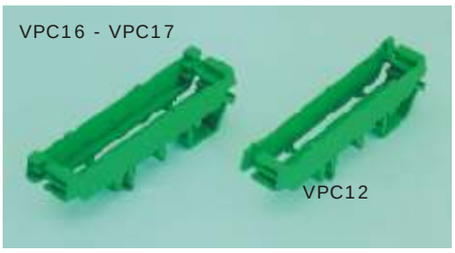

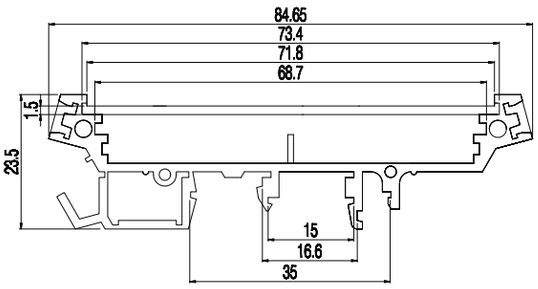

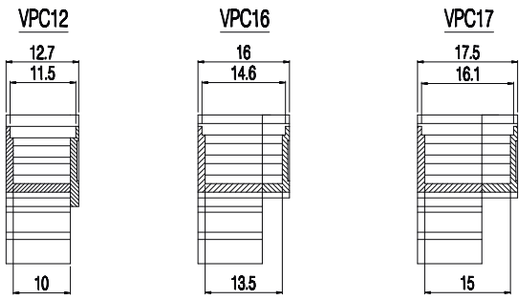

Description:

VPC type (non modular) supports are suitable for CEI EN 60715, DIN EN 50035 type rails.
They have PCB retaining teeth as shown in the drawings.
These type of supports are suitable for 2-pole and 3-pole terminal blocks (single or double deck), pitch 5,00 and 5,08 mm.

Note:
The use of uniform colours allows a perfect coupling with the lines terminal blocks and connectors.

Descrizione:

Le vaschette complete (non modulari) tipo VPC sono adatte per la realizzazione di equipaggiamenti elettronici da agganciare direttamente su guida DIN.
L'aggancio è studiato per l'utilizzo con guida tipo CEI EN 60715, DIN EN 50035.
Sono anche provviste di dentini di tenuta per la scheda, come indicato sui disegni di ingombro.
Questo tipo di supporto è particolarmente adatto per ricevere morsettiere a due e tre poli (a uno o due piani) passo 5,00 e passo 5,08.

Nota:
L'utilizzo di colori uniformi consente un perfetto abbinamento con le linee morsettiere e connettori.

STANDARD COLOUR / COLORE STANDARD
GN

MATERIAL / MATERIALE
PA - UL 94 V0

Type Tipo	Printed circuit board Circuito stampato	Module Modulo
VPC12/1	11x73x1,6	12,5
VPC12/2	11x73x1,6	12,5
VPC12/3	11x73x1,6	12,5
VPC16/1	14x73x1,6	16
VPC16/2	14x73x1,6	16
VPC17/1	15,5x73x1,6	17,5
VPC17/2	15,5x73x1,6	17,5

HOW TO ORDER / COME ORDINARE

Dimensions in mm / Dimensioni in mm

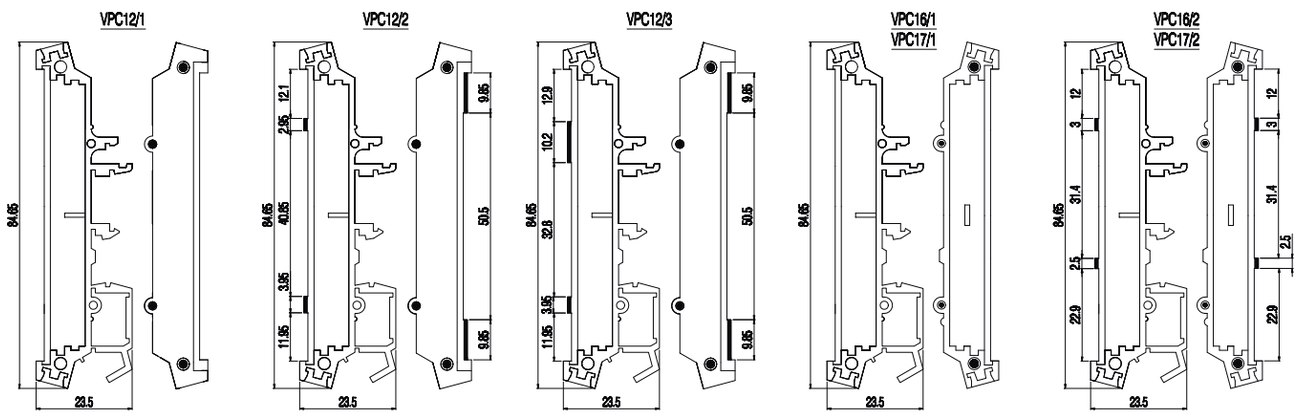

M-45

MODULAR SUPPORTS
VASCHETTE MODULARI

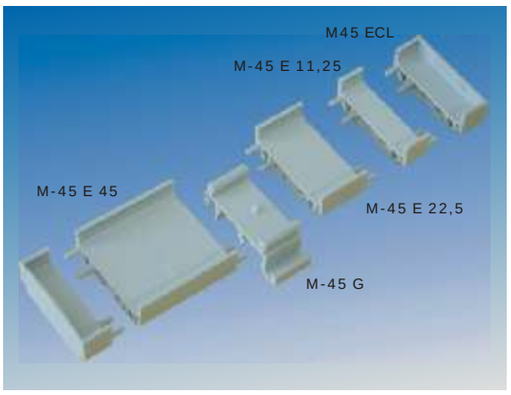

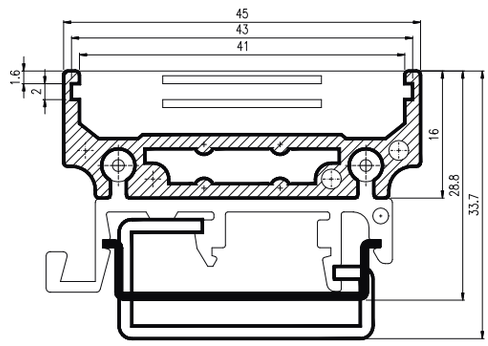

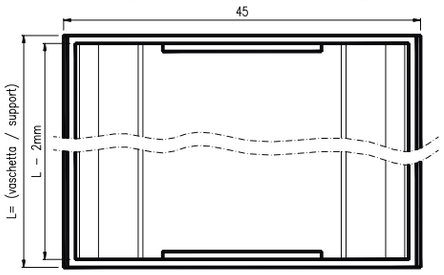

STANDARD COLOUR / COLORE STANDARD	MATERIAL / MATERIALE
GN	PA - UL 94 V0

Description:
Devices that are made by means of M-45 modular support can be directly mounted onto DIN rails. M-45 series consists in several parts of different sizes.
Different sizes can be combined so as to make a complete support according to the required PCB length.
11.25mm, 22.5mm and 45mm are the available M-45 module sizes. Besides, an 11.75mm closed ended module is available.
Shortest complete support which is 23.5*45mm sized is made by means of two closed ended modules. The M-45 G hook is required to mount the support onto a DIN rail. Number of hooks can vary depending on the complete support length.
Main features are:
- quick mounting, thanks to the modularity;
- mounting on EN rails thanks to the shape of hooks
- marking option where side walls are
- the slot allows up to 1.9mm thick PCB - connection to outer circuits by means of the wide range of euroclamp PCB terminal blocks and plug-in connectors
- other colours available on request

Descrizione:
La vaschetta modulare M-45 è impiegabile quando è necessario realizzare equipaggiamenti elettronici da agganciare direttamente su barra DIN.
La vaschetta è composta da diversi elementi componibili di varie misure.
A seconda delle dimensioni desiderate e dello spazio disponibile i singoli elementi vengono incastrati tra di loro in modo da creare una vaschetta completa.
Gli elementi base sono disponibili in spessori da 11.25mm, 22.5mm e 45mm, mentre l'elemento laterale di chiusura ha uno spessore di 11.75mm. Incastrando i due elementi laterali si ottiene la vaschetta più piccola (23.5x45). Grazie alla possibilità di aggiungere elementi base di vario spessore è possibile ottenere la dimensione della vaschetta desiderata.
A seconda della grandezza della vaschetta sono previsti uno o più ganci DIN.
Caratteristiche:
- montaggio rapido, attraverso il principio di composizione modulare;
- posizionamento su guide di supporto EN grazie al gancio universale;
- possibilità di siglatura delle vaschette nelle apposite sedi ricavate nell'elemento laterale di chiusura;
- possibilità di inserire c.s. con spessori fino a 1.9mm;
- possibilità di collegamenti esterni tramite l'utilizzo dell'ampia gamma di morsettiere e connettori per circuito stampato euroclamp;
- a richiesta altri colori.

Printed circuit board Circuito stampato	Module Modulo	M-45 ECL	M-45 E 11,25	M-45 E 22,5	M-45 E 45	M-45 G
21,5x42x1,6	23,5	2	-	-	-	1
32,75x42x1,6	34,75	2	1	-	-	1
44x42x1,6	46	2	-	1	-	2
55,25x42x1,6	57,25	2	1	1	-	2
66,5x42x1,6	68,5	2	-	-	1	2
77,75x42x1,6	79,75	2	1	-	1	2
89x42x1,6	91	2	-	1	1	2
100,25x42x1,6	102,25	2	1	1	1	2

HOW TO ORDER / COME ORDINARE

Dimensions in mm / Dimensioni in mm

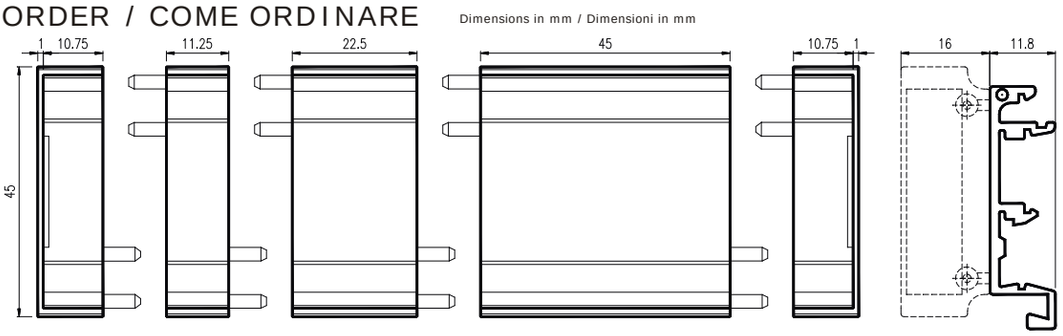

M-45 ECL | M-45 E 11,25 | M-45 E 22,5 | M-45 E 45 | M-45 ECL | M-45 G

M-72

MODULAR SUPPORTS
VASCHETTE MODULARI

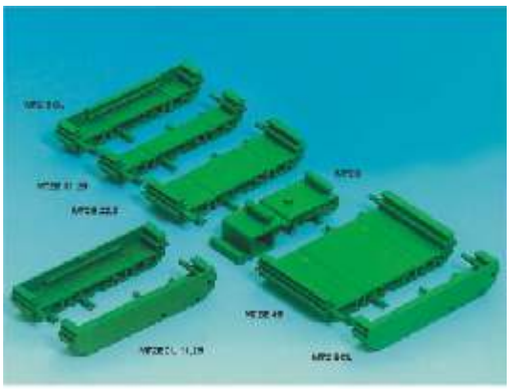

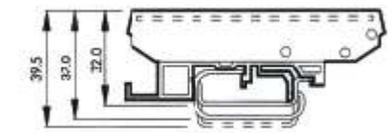

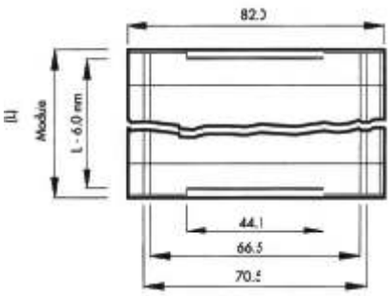

Description:
Devices that are made by means of M-72 modular support can be directly mounted onto DIN rails. M-72 series consists in several parts of different sizes.
Different sizes can be combined so as to make a complete support according to the required PCB length.
The M-72 G hook is suitable for guides type CEI EN 60715, DIN EN 50035

Note:
The use of uniform colours allows a perfect combination with euroclamp terminal blocks and connectors

---

Descrizione:
I supporti componibili M 72 sono impiegabili quando è necessario realizzare degli equipaggiamenti elettronici da agganciare direttamente su guida DIN.
A seconda delle esigenze è possibile realizzare diverse misure del supporto semplicemente componendo ad incastro i vari elementi disponibili.
L'aggancio è studiato per l'utilizzo con guide tipo CEI EN 60715, DIN EN 50035.

Nota:
L'utilizzo di colori uniformi consente un perfetto abbinamento con le linee morsettiere e connettori.

STANDARD COLOUR / COLORE STANDARD
GN

MATERIAL / MATERIALE
PA - UL 94 V0

Printed circuit board Circuito stampato	Module Modulo	M-72 ECL	M-72 E 11,25	M-72 E 22,5	M-72 E 45	M-72 G
20,5x72x1,6	22,5	2	-	-	-	1
31,25x72x1,6	33,75	2	1	-	-	1
42,5x72x1,6	45,0	2	-	1	-	2
53,75x72x1,6	56,25	2	1	1	-	2
65,0x72x1,6	67,5	2	-	-	1	2
76,25x72x1,6	78,75	2	1	-	1	2
87,5x72x1,6	90,0	2	-	1	1	2
98,5x72x1,6	101,25	2	1	1	1	2
110,0x72x1,6	112,5	2	-	-	2	2
121,25x72x1,6	123,75	2	1	-	2	2
132,5x72x1,6	135,0	2	-	1	2	2
143,75x72x1,6	146,25	2	1	1	2	3
155,0x72x1,6	157,5	2	-	-	3	3
166,25x72x1,6	168,75	2	1	-	3	3
177,5x72x1,6	180,0	2	-	1	3	3

HOW TO ORDER / COME ORDINARE

Dimensions in mm / Dimensioni in mm

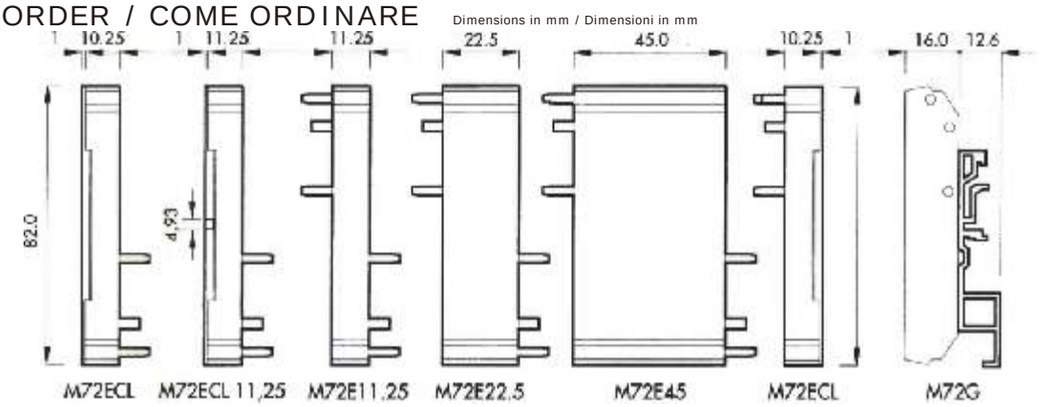

M-107

MODULAR SUPPORTS
VASCHETTE MODULARI

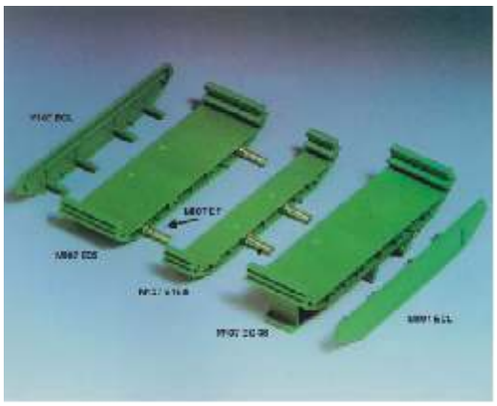

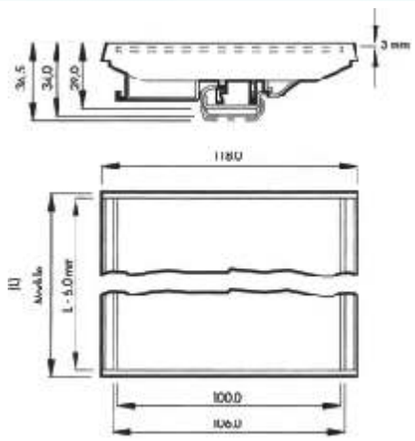

Description:
Devices that are made by means of M-107 modular support can be directly mounted onto DIN rails. M-107 series consists in several parts of different sizes.
Different sizes can be combined so as to make a complete support according to the required PCB length.
The M-107 G hook is suitable for guides type CEI EN 60715, DIN EN 50035

Note:
The use of uniform colours allows a perfect combination with euroclamp terminal blocks and connectors

---

Descrizione:
I supporti componibili M 107 sono impiegabili quando è necessario realizzare degli equipaggiamenti elettronici da agganciare direttamente su guida DIN.
A seconda delle esigenze è possibile realizzare diverse misure del supporto semplicemente componendo ad incastro i vari elementi disponibili.
L'aggancio è studiato per l'utilizzo con guide tipo CEI EN 60715, DIN EN 50035.

Nota:
L'utilizzo di colori uniformi consente un perfetto abbinamento con le linee morsettiere e connettori.

STANDARD COLOUR
GN

MATERIAL
PA - UL 94 V0

Printed circuit board Circuito stampato	Module Modulo	M-107 ECL	M-107 EG 35	M-107 E 35	M-107 E 16,5	M-107 EP*
38,5x107,5x1,6	40,0	2	1	-	-	-
55,0x107,5x1,6	56,5	2	1	-	1	2(4)
73,5x107,5x1,6	75,0	2	2	-	-	2(4)
90,0x107,5x1,6	91,5	2	2	-	1	4(8)
108,5x107,5x1,6	110	2	2	1	-	4(8)
125,0x107,5x1,6	126,5	2	2	1	1	6(12)
143,5x107,5x1,6	145	2	2	2	-	6(12)
160,0x107,5x1,6	161,5	2	2	2	1	8(16)
178,5x107,5x1,6	180	2	3	2	-	8(16)

HOW TO ORDER / COME ORDINARE

Dimensions in mm / Dimensioni in mm

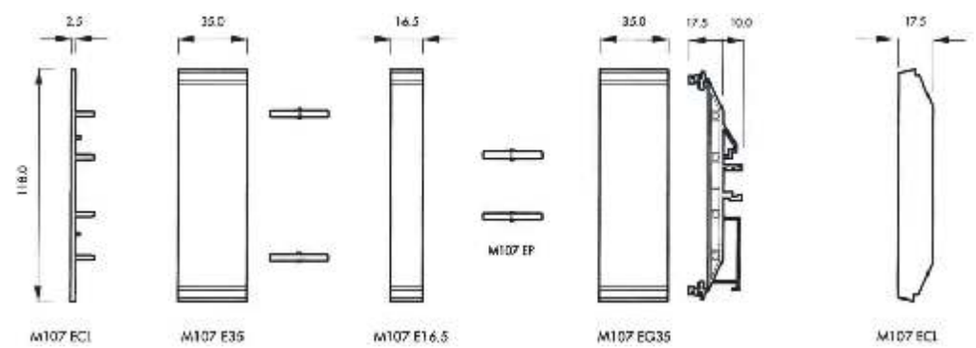

E-72

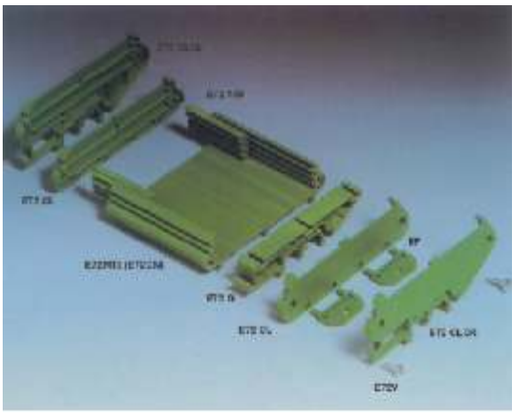

PROFILE SUPPORTS
VASCHETTE ESTRUSE

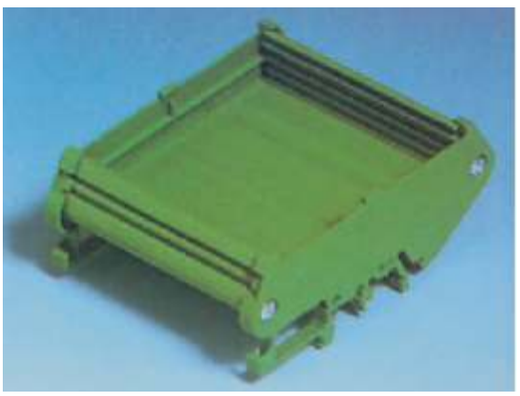

Description:

PCB's that are equipped with E-72 profile support can be directly mounted onto DIN rails thanks to its simple snap-ip system.
E-72 series consist in self-extinguishing PVC profiles, end plates and hooks.
We can supply E-72 profiles in 2 m long bars. We can also cut bars either according to standard sizes or to a custom length which is given by the user.
Besides, E-72 series can be mounted onto a wall instead of DIN rails, by means of the easy-to-use accessory E-72 F.

STANDARD COLOUR	MATERIALS
GN	Self-extinguishing PVC (profile support) PA - UL 94 V0

Note:
The use of uniform colours allows a perfect combination with euroclamp terminal blocks and connectors

---

Descrizione:

Il supporto profilato E 72 è adatto per le applicazioni dove è richiesto un semplice sistema per agganciare delle schede elettroniche direttamente su guida DIN.
E' costituito da un profilato PVC autoestinguente, da apposite chiusure laterali e da un aggancio.
Può essere fornito in barra da due metri, tagliato secondo misure standard (corrispondenti alle dimensioni dei circuiti stampati della serie componibile E 72), o confezionato in qualsiasi lunghezza.
Con un semplice accessorio, (EF) è possibile avvitare a parete il supporto profilato anzichè agganciarlo su guida DIN EN 60715.

COLORE STANDARD	MATERIALI
GN	PVC autoestinguente (supporto estruso) PA - UL 94 V0

Nota:
L'utilizzo di colori uniformi consente un perfetto abbinamento con le linee morsettiere e connettori.

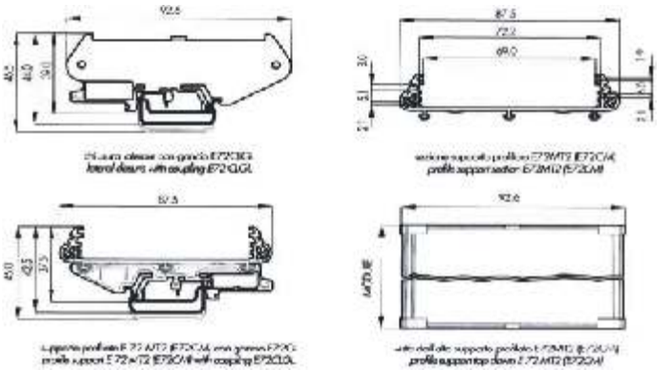

E-72

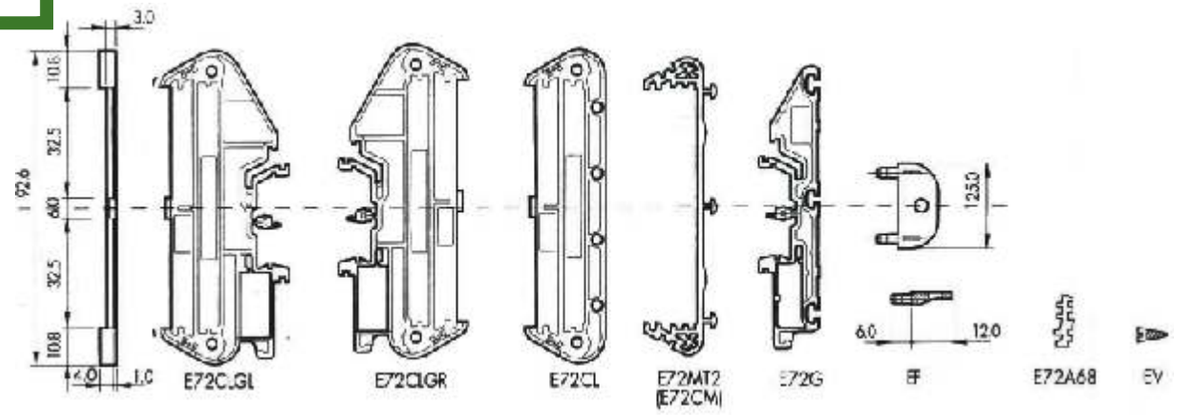

Dimensions in mm / Dimensioni in mm

Printed circuit board Circuito stampato	Module Modulo	E-72 CM	E-72 CL	E-72 CLGL	E-72 CLGR	E-72 G	EV
20x72x1,6	22,5	16,5	2	(1)	(1)	1	4
31,25x72x1,6	33,75	27,75	2	(1)	(1)	1	4
42,5x72x1,6	45	39	2	(1)	(1)	2	4
53,75x72x1,6	56,25	50,25	2	(1)	(1)	2	4
65,0x72x1,6	67,5	61,5	2	(1)	(1)	2	4
76,25x72x1,6	78,75	72,75	2	(1)	(1)	2 (1)	4
87,5x72x1,6	90	84	2	(1)	(1)	2 (1)	4
98,75x72x1,6	101,25	95,25	2	(1)	(1)	2 (1)	4
110,0x72x1,6	112,5	106,5	2	(1)	(1)	2 (1)	4
121,25x72x1,6	123,75	117,75	2	(1)	(1)	2 (1)	4
132,5x72x1,6	135	129	2	(1)	(1)	2 (1)	4
143,75x72x1,6	146,25	140,25	2	(1)	(1)	3 (2)	4
155,0x72x1,6	157,5	151,5	2	(1)	(1)	3 (2)	4
166,25x72x1,6	168,75	162,75	2	(1)	(1)	3 (2)	4
177,5x72x1,6	180	174	2	(1)	(1)	3 (2)	4

Note / Nota ( ): Alternative / Alternativa

HOW TO ORDER / COME ORDINARE	DESCRIPTION / DESCRIZIONE
E-72 MT2	2 m long profile / Profilo da 2mt
E-72 L...	Profile, cut to size / Profilo tagliato a misura
E-72 CLGL	End plate with left hook / Chiusura laterale con gancio sinistra
E-72 CLGR	End plate with right hook / Chiusura laterale con gancio destra
E-72 G	DIN rail hook / Aggancio per guida DIN
E-72 CL	End plate / Chiusura laterale
EV	Screw / Vite per profilo
EF	Wall-mount accessory / Accessorio per fissaggio a parete
E-72 M	End plate mounting / Lavorazione montaggio chiusura
E-72 A 68	68mm PCB adaptor / Accessorio adattatore per scheda 68mm
E-72 L 16,5	Profile cut-to-size / Profilo tagliato a misura 16,5mm
E-72 L 27,75	Profile cut-to-size / Profilo tagliato a misura 27,75mm
E-72 L 39	Profile cut-to-size / Profilo tagliato a misura 39mm
E-72 L 50,25	Profile cut-to-size / Profilo tagliato a misura 50,25mm
E-72 L 61,5	Profile cut-to-size / Profilo tagliato a misura 61,5mm
E-72 L 72,75	Profile cut-to-size / Profilo tagliato a misura 72,75mm
E-72 L 84	Profile cut-to-size / Profilo tagliato a misura 84mm
E-72 L 95,25	Profile cut-to-size / Profilo tagliato a misura 95,25mm
E-72 L 106,5	Profile cut-to-size / Profilo tagliato a misura 106,5mm
E-72 L 117,75	Profile cut-to-size / Profilo tagliato a misura 117,75mm
E-72 L 129	Profile cut-to-size / Profilo tagliato a misura 129mm
E-72 L 140,25	Profile cut-to-size / Profilo tagliato a misura 140,25mm
E-72 L 151,5	Profile cut-to-size / Profilo tagliato a misura 151,5mm
E-72 L 162,75	Profile cut-to-size / Profilo tagliato a misura 162,75mm
E-72 L 174	Profile cut-to-size / Profilo tagliato a misura 174mm

Note: the cut-to-size E-72 L support can be delivered in the requested dimension by ordering the P/N E-72 L followed by the requested length (e.g. for pcb:80x72x1,6mm the length of the profile is obtained deducting 3,5mm from the dimension of the pcb: 80-3,5mm = 76,5mm therefore P/N will be E-72 L76,5).
For linear dimension without indication of tolerances, general tolerances of M class according to the UNI EN 22768-1 shall apply.
Nota: il profilo tagliato E-72 L può essere fornito secondo misure a richiesta ordinando il codice E-72 L accompagnato dalla lunghezza desiderata
Es:(per una scheda 80x72x1,6mm la lunghezza del profilo si ottiene sottraendo 3,5mm dalla dimensione del c.s. 80-3,5mm = 76,5mm e quindi il codice E-72 L76,5).
Se non specificate devono intendersi valide le tolleranze generali in classe M per le dimensioni lineari, in conformità alla norma UNI EN 22768-1.

E-107

PROFILE SUPPORTS
VASCHETTE ESTRUSE



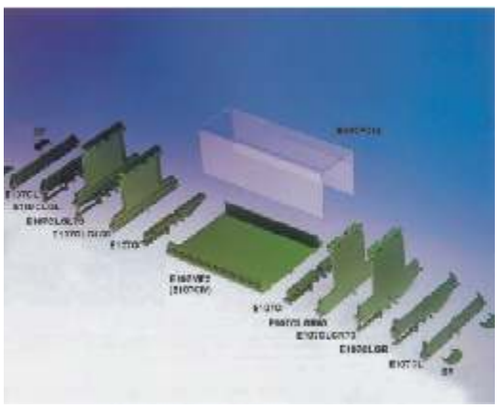

Description:
PCB's that are equipped with E-107 profile support can be directly mounted onto DIN rails thanks to its simple snap-ip system.
E-107 series consist in self-extinguishing PVC profiles, end plates and hooks.
We can supply E-107 profiles in 2 m long bars. We can also cut bars either according to standard sizes or to a custom length which is given by the user.
Besides, E-107 series can be mounted onto a wall instead of DIN rails, by means of the easy-to-use accessory E-107 F.

STANDARD COLOUR	MATERIALS
GN	Self-extinguishing PVC (profile support) Self-extinguishing PVC (safety cover) PA - UL 94 V0

Note:
The use of uniform colours allows a perfect coupling with the lines terminal blocks and connectors.

Descrizione:
Il supporto profilato E 107 è adatto per le applicazioni dove è richiesto un semplice sistema per agganciare delle schede elettroniche direttamente su guida DIN.
E' costituito da un profilato PVC autoestinguente, da apposite chiusure laterali e da un aggancio.
Può essere fornito in barra da due metri, tagliato secondo misure standard (corrispondenti alle dimensioni dei circuiti stampati della serie componibile E 107), o confezionato in qualsiasi lunghezza.
Con un semplice accessorio, (EF) è possibile avvitare a parete il supporto profilato anzichè agganciarlo su guida CEI EN 60715, DIN EN 50035.
Le protezioni antinfortunistiche sono disponibili a seconda della dimensione del profilo.

COLORE STANDARD	MATERIALI
GN	PVC autoestinguente (supporto estruso) PVC autoestinguente (protezione antinfortunistica) PA - UL 94 V0

Nota:
L'utilizzo di colori uniformi consente un perfetto abbinamento con le linee morsettiere e connettori.

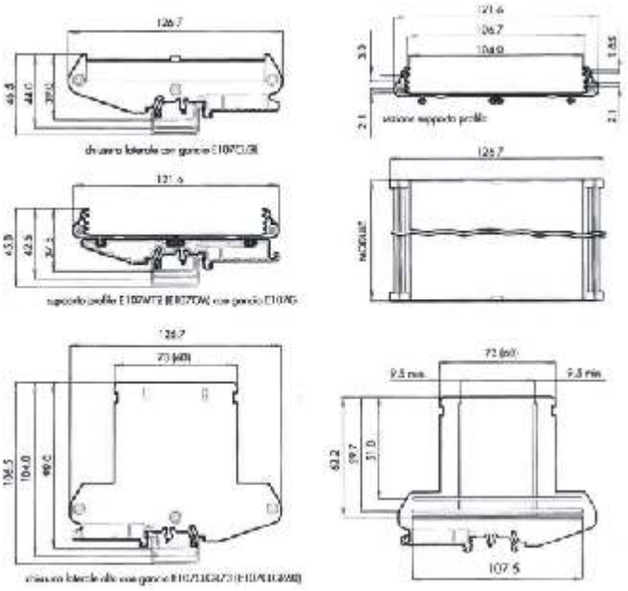

E-107

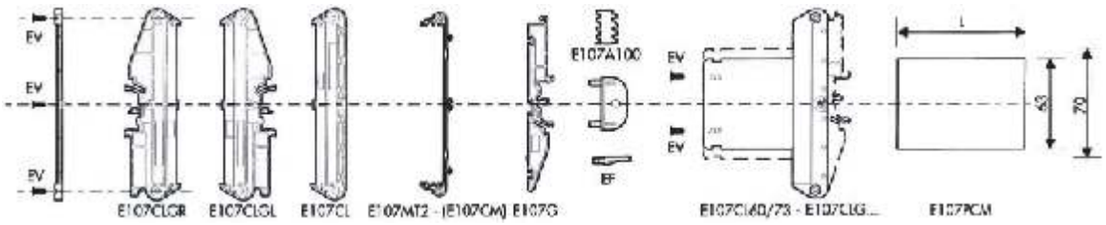

Dimensions in mm / Dimensioni in mm

Printed circuit board Circuito stampato	Module Modulo	E-107 CM	E-107 CL	E-107 CLGL	E-107 CLGR	E-107 G	EV
38,5x107,5x1,6	41	35,0	2	(1)	(1)	1	6
55,0x107,5x1,6	57,5	51,5	2	(1)	(1)	1	6
73,5x107,5x1,6	76	70,0	2	(1)	(1)	2 (1)	6
90,0x107,5x1,6	92,5	86,5	2	(1)	(1)	2 (1)	6
108,5x107,5x1,6	111	105,0	2	(1)	(1)	2 (1)	6
125x107,5x1,6	127,5	121,5	2	(1)	(1)	2 (1)	6
143,5x107,5x1,6	146	140,0	2	(1)	(1)	2 (1)	6
160,0x107,5x1,6	162,5	156,5	2	(1)	(1)	2 (1)	6
178,5x107,5x1,6	181	175,0	2	(1)	(1)	3 (1)	6
195,0x107,5x1,6	197,5	191,5	2	(1)	(1)	3 (1)	6
213,5x107,5x1,6	216	210,0	2	(1)	(1)	3 (1)	6
230,0x107,5x1,6	232,5	226,5	2	(1)	(1)	3 (2)	6
248,5x107,5x1,6	251	245	2	(1)	(1)	3 (2)	6
265,0x107,5x1,6	267,5	261,5	2	(1)	(1)	3 (2)	6
283,5x107,5x1,6	286	280	2	(1)	(1)	3 (2)	6

Note / Nota ( ): Alternative / Alternativa

HOW TO ORDER / COME ORDINARE	DESCRIPTION / DESCRIZIONE
E-107 MT2	2 m long profile / Profilo da 2mt
E-107 L...	Profile, cut to size / Profilo tagliato a misura
E-107 CLGL	End plate with left hook / Chiusura laterale con gancio sinistra
E-107 CLGR	End plate with right hook / Chiusura laterale con gancio destra
E-107 G	DIN rail hook / Aggancio per guida DIN
E-107 CL	End plate / Chiusura laterale
EV	Screw / Vite per profilo
EF	Wall-mount accessory / Accessorio per fissaggio a parete
E-107 M	End plate mounting / Lavorazione montaggio chiusura
E-107 CLGL 60	End plate for 60mm translucent cover with left hook / Chi. lat. con gan. sx alta per prot. 60mm
E-107 CLGL 73	End plate for 73mm translucent cover with left hook / Chi. lat. con gan. sx alta per prot. 73mm
E-107 CLGR 60	End plate for 60mm translucent cover with right hook / Chi. lat. con gan. dx alta per prot. 60mm
E-107 CLGR 73	End plate for 73mm translucent cover with right hook / Chi. lat. con gan. dx alta per prot. 73mm
E-107 CL 60	End plate for 60mm translucent cover / Chi. lat. alta per protezione 60mm
E-107 CL 73	End plate for 73mm translucent cover / Chi. lat. alta per protezione 73mm
E-107 A 100	100mm PCB adaptor / Access. adattatore per scheda da 100mm
E-107 P 60 L...	Cut-to-size translucent cover 60mm high / Prot. antinfortunistica tagliata a mis. *
E-107 P 73 L...	Cut-to-size translucent cover 73mm high / Prot. antinfortunistica tagliata a mis. *

HOW TO ORDER COME ORDINARE	DESCRIPTION DESCRIZIONE	HOW TO ORDER COME ORDINARE	DESCRIPTION DESCRIZIONE
E-107 L 35	For 38,5mm PCB / Per c.s. 38,5mm	E-107 L 175	For 178,5mm PCB / Per c.s. 178,5mm
E-107 L 51,5	For 55,0mm PCB / Per c.s. 55,0mm	E-107 L 191,5	For 195,0mm PCB / Per c.s. 195,0mm
E-107 L 70	For 73,5mm PCB / Per c.s. 73,5mm	E-107 L 210	For 213,5mm PCB / Per c.s. 213,5mm
E-107 L 86,5	For 90,0mm PCB / Per c.s. 90,0mm	E-107 L 226,5	For 230,0mm PCB / Per c.s. 230,0mm
E-107 L 105	For 108,5mm PCB / Per c.s. 108,5mm	E-107 L 245	For 248,5mm PCB / Per c.s. 248,5mm
E-107 L 121,5	For 125,0mm PCB / Per c.s. 125,0mm	E-107 L 261,5	For 265,0mm PCB / Per c.s. 265,0mm
E-107 L 140	For 143,5mm PCB / Per c.s. 143,5mm	E-107 L 280	For 283,5mm PCB / Per c.s. 283,5mm
E-107 L 156,5	For 160,0mm PCB / Per c.s. 160,0mm		

Note: the cut-to-size E-107 L support can be delivered in the requested dimension by ordering the P/N E-107 L followed by the requested length (e.g. for pcb: 128,5x107,5x1,6mm, the length of the profile is obtained deducting 3,5mm from the dimension of the pcb: 128,5-3,5mm = 125mm therefore, P/N will be E-107 L125)
For linear dimension without indication of tolerances, general tolerances of M class according to the UNI EN 22768-1 shall apply.
Nota: il profilo E-107 L può essere fornito secondo misure a richiesta ordinando il codice E-107 L accompagnato dalla lunghezza desiderata in mm. Es: (per una scheda 128,5x107,5x1,6mm la lunghezza del profilo si ottiene sottraendo 3,5mm dalla dimensione del c.s.: 128,5-3,5mm = 125mm e quindi codice sarà E-107 L125).
Se non specificate devono intendersi valide le tolleranze generali in classe M per le dimensioni lineari, in conformità alla norma UNI EN 22768-1.

* Note: same dimensions as the profile, as wall as ordering procedure apply to the cut-to-size translucent cover (e.g.: P/N E-107 P60 L125).
Screws to fix the translucent cover are the same as those of the profile, EV.

* Nota: la protezione antinfortunistica deve essere ordinata con le stesse dimensioni del profilo e con le medesime modalità (Es.: protezione antinfortunistica codice E-107 P60 L125).
Le viti necessarie per il fissaggio della protezione sono uguali a quelle del profilo EV.

CEM6

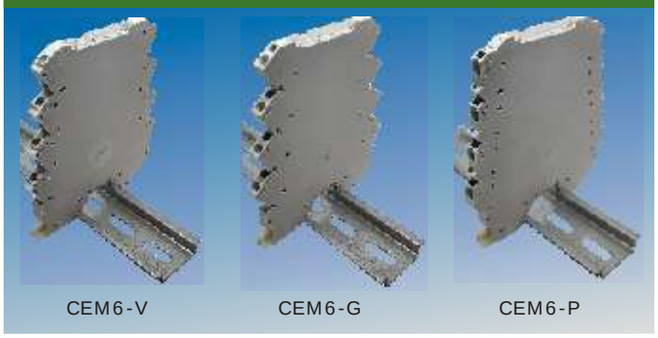

CEM6-V CEM6-G CEM6-P

Description:
Thanks to its design, up to 8 connection units can be mounted into the CEM6 enclosure. Besides, adjacent CEM6 modules can be interlinked by means of a specially designed connector (IFD05-3,5) so as to rationalise connections in common. The CEM6 enclosure can be equipped with 2,5mm² rated rising clamp connection units, as well as cage clamp style or rather push-in that are 1,5mm² cross section rated. The wide inner space allows a high flexibility in terms of electronic design. Available on request: marking and special colours of the enclosures.

COLOURS / COLORI	
Standard	On request / Su richiesta
GY	GN BK BL RD YL OG

MATERIAL / MATERIALE
PA - UL 94 V0

Descrizione:
La custodia per elettronica CEM6 è realizzata per montaggio su barra DIN; può consentire connessioni fino a 8 poli e tramite specifico connettore a 5 poli, (IFD05-3,5), anch'esso per guida DIN, può essere affiancata e collegata ad altre custodie dello stesso tipo (senza perdita di passo) onde ottenere una esecuzione più razionale delle connessioni comuni.
Il contenitore può essere configurato per connessioni con sistema a carrello, mantenendo una capacità di connessione da 2.5mm², oppure con molla a pressione, oppure a gabbia mantenendo una capacità di connessione da 1,5mm².
Lo spazio interno permette una notevole flessibilità di progettazione.
Su richiesta sono disponibili colori speciali e marcature della custodia.

CEM6

PC BOARD LAYOUT
DIMENSIONI CIRCUITO STAMPATO

0.8mm thickness
spessore 0.8mm

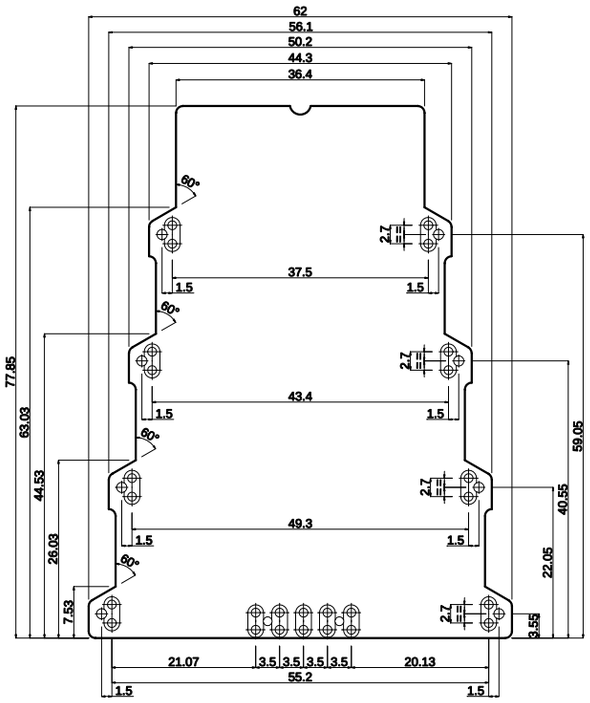

(ELECTRONIC HOUSING + PC BOARD)
(CUSTODIA + CIRCUITO STAMPATO)

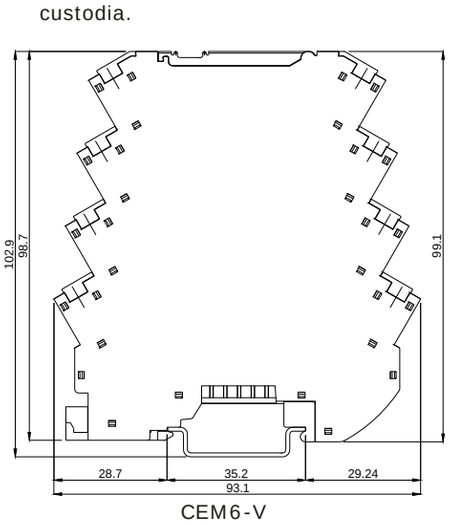

CEM6-V

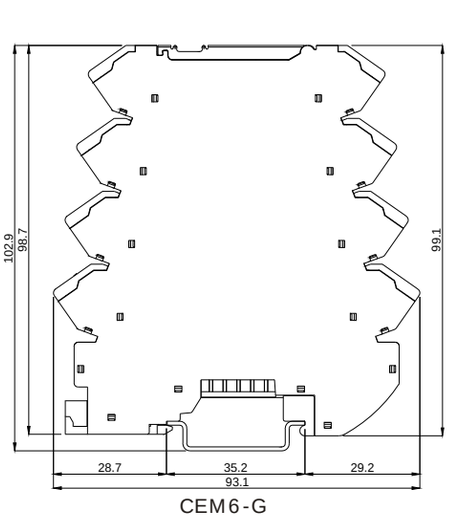

CEM6-G

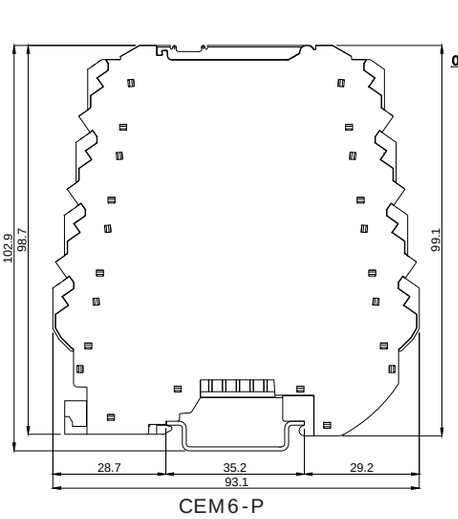

CEM6-P

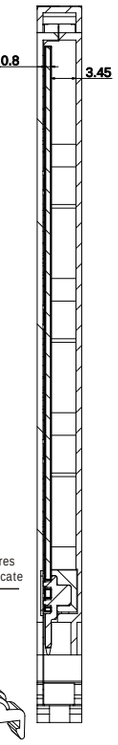

IFD05-3.5* DIN rail connector for mounting and quick connection of side-by-side CEM6 enclosures
Connettore guida DIN per montaggio e collegamento rapido di custodie CEM6 affiancate

*To be ordered separately / Da ordinare separatamente

HOW TO ORDER COME ORDINARE	DESCRIPTION DESCRIZIONE
CEM6-V	Complete elec. housing, 6.2mm thick / Custodia per elett. completa 6.2mm
	version: RISING CLAMP / versione: CARRELLO
CEM6-G	Complete elec. housing, 6.2mm thick / Custodia per elett. completa 6.2mm
	version: SPRING CAGE / versione: MOLLA A GABBIA
CEM6-P	Complete elec. housing, 6.2mm thick / Custodia per elett. completa 6.2mm
	version: PUSH-IN / versione: MOLLA A PRESSIONE

IFD05-3.5

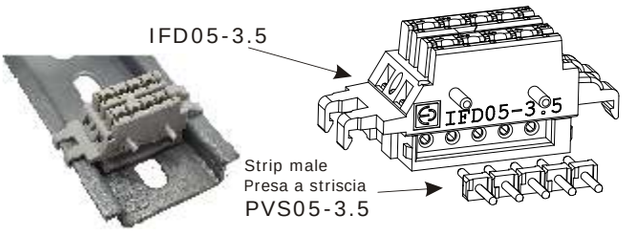

Strip male
Presa a striscia
PVS05-3.5

CEM17



Description:
Thanks to its design, up to 12 connection units can be mounted into the CEM17 enclosure.
The CEM17 enclosure fits ML25-D/S-LC terminal blocks series, that are 2,5mm² cross section rated.
The wide inner space allows the use and mounting of a high number of electronic components.
Holes can be covered with plastics, upon request, so as to allow an improved protection for those applications that require less than 12 connection units.
As an alternative to special versions above, the TP35/TG35 blinding accessories allow a reduction of connection units by inserting into the slot of CEM17 enclosure.
Special colours, modifications of front cover as well as imprinting are available on request.

COLOURS / COLORI	
Standard	On request / Su richiesta
GY	GN BK BL RD YL OG

MATERIAL / MATERIALE
PA - UL 94 V0

Descrizione:
La custodia per elettronica CEM17 è realizzata per consentire connessioni fino a 12 poli.
Il contenitore è dimensionato per alloggiare le morsettiere serie ML253-D/S-LC che permettono il cablaggio con un ingombro minimo mantenendo una capacità di connessione di 2,5mm².
L'ampio spazio interno a disposizione permette una notevole flessibilità di progettazione.
Sono disponibili su richiesta versioni personalizzate con numero di aperture ridotte in modo da avere connessioni inferiori ai 12 poli garantendo comunque una protezione completa della componentistica interna. Inoltre è possibile chiudere i fori non necessari mediante l'utilizzo dell'accessorio di chiusura TP35 / TG35. L'accessorio va semplicemente inserito all'interno della custodia prima di posizionare le schede.
Sono possibili, su richiesta, colori speciali, lavorazioni sul frontalino superiore e marcature della custodia personalizzate.

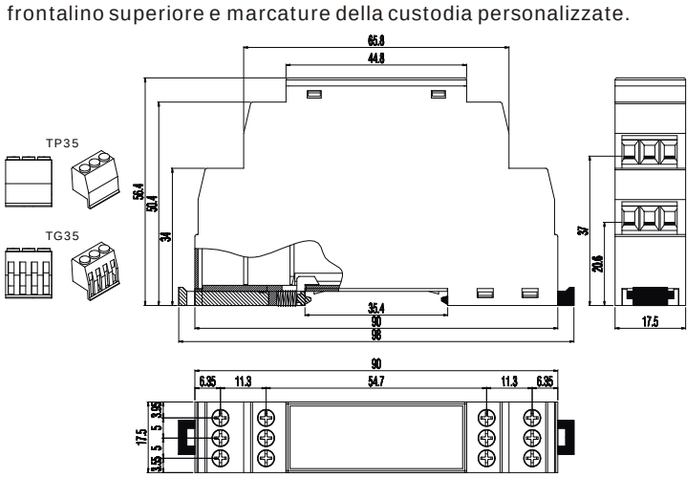

HOW TO ORDER COME ORDINARE	DESCRIPTION DESCRIZIONE
CEM17	Complete elec. housing 17,5mm / Custodia per elett. completa 17,5mm
ML253-5-D-LC*	Right side terminal block / Morsettiera laterale destra
ML253-5-S-LC*	Left side terminal block / Morsettiera laterale sinistra
TP35*	Closing accessory / Accessorio di chiusura
TG35*	Closing accessory with grid / Accessorio di chiusura con griglia

*To be ordered separately / Da ordinare separatamente

CEM17

PC BOARD LAYOUT
DIMENSIONI CIRCUITO STAMPATO

1mm thickness
spessore 1mm

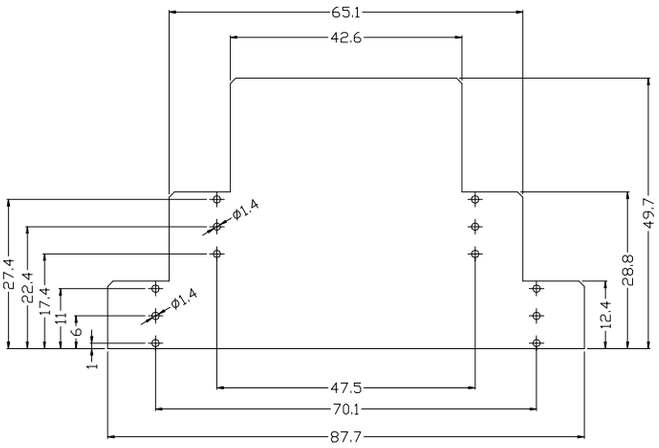

(ELECTRONIC HOUSING + PC BOARD)
(CUSTODIA + CIRCUITO STAMPATO)

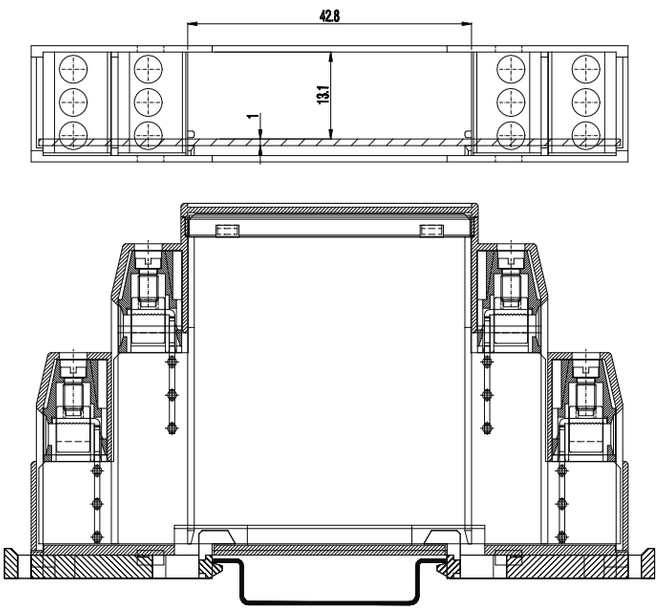

CEM17-L



Description:
Thanks to its design, up to 16 connection units can be mounted into the CEM17-L enclosure.
The CEM17-L enclosure fits PV04-LDL/LSL-P plug-in connector series, that are 1,5mm² cross section rated.
The wide inner space allows the use and mounting of a high number of electronic components.
Holes can be covered with plastics, upon request, so as to allow an improved protection for those applications that require less than 16 connection units.
Special colours, modifications of front cover as well as imprinting are available on request.

COLOURS / COLORI	
Standard	On request / Su richiesta
GY	GN BK BL RD YL OG

MATERIAL / MATERIALE
PA - UL 94 V0

Descrizione:
La custodia per elettronica CEM17-L è realizzata per consentire connessioni fino a 16 poli.
Il contenitore è dimensionato per alloggiare le prese PV04-LDL/LSL-P che permettono il cablaggio con un ingombro minimo mantenendo una capacità di connessione di 1,5mm².
L'ampio spazio interno a disposizione permette una notevole flessibilità di progettazione.
Sono disponibili su richiesta versioni personalizzate con numero di aperture ridotte in modo da avere connessioni inferiori a 16 poli garantendo comunque una protezione completa della componentistica interna.
Sono possibili, su richiesta, colori speciali, lavorazioni sul frontalino superiore e marcature della custodia personalizzate.

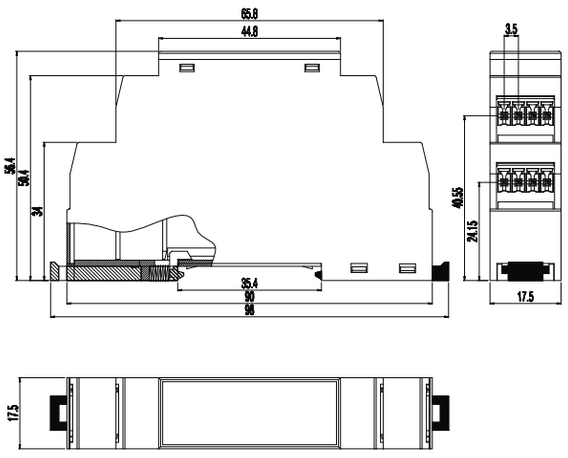

HOW TO ORDER COME ORDINARE	DESCRIPTION DESCRIZIONE
CEM17-L	Complete elec. housing 17,5mm / Custodia per elett. completa 17,5mm
PV04-3,5-LDL-P*	Right side male plug-in connector / Presa laterale destra
PV04-3,5-LSL-P*	Left side male plug-in connector / Presa laterale sinistra
SH04-3,5-GY*	Female plug-in connector / Connettore femmina
SHM04-3,5-P-GY*	Female plug-in connector / Connettore femmina

*To be ordered separately / Da ordinare separatamente

CEM17-L

PC BOARD LAYOUT
DIMENSIONI CIRCUITO STAMPATO

1mm thickness
spessore 1mm

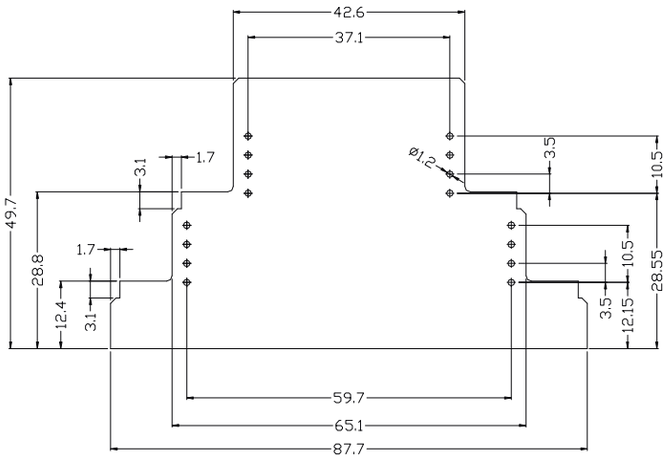

(ELECTRONIC HOUSING + PC BOARD)
(CUSTODIA + CIRCUITO STAMPATO)

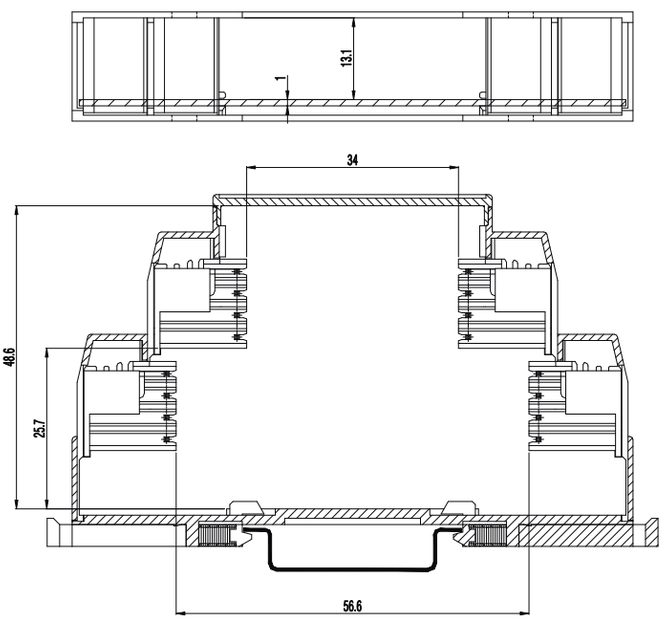

CEM17-V



Description:
The CEM17-V enclosure meets all the versatility features that already characterize the other similarly sized CEM17 enclosure. The new CEM17-V version offers a significant additional advantage: it includes an integrated front panel. In other words, the main base and the upper front panel are a single plastic semi-finished product. This innovation greatly simplifies the use of the enclosure, allowing users to save valuable time during assembly and installation. Additionally, the integrated solution of the CEM17-V reduces the risk of errors and improves the overall reliability of the product, making it an ideal choice for a variety of applications

COLOURS / COLORI	
Standard	On request / Su richiesta
GY	GN BK BL RD YL OG

MATERIAL / MATERIALE
PA - UL 94 V0

Descrizione:
La custodia CEM17-V soddisfa tutte le caratteristiche di versatilità che già caratterizzano l'altra custodia dagli ingombri analoghi CEM17. La nuova versione CEM17-V offre un ulteriore vantaggio significativo: essa prevede un frontalino integrato. In altre parole, la base principale e il frontalino superiore sono un unico semilavorato in plastica. Questa innovazione semplifica notevolmente l'utilizzo della custodia, consentendo agli utilizzatori di risparmiare tempo prezioso durante l'assemblaggio e l'installazione. Inoltre, la soluzione integrata del CEM17-V riduce il rischio di errori e migliora l'affidabilità complessiva del prodotto, rendendolo una scelta ideale per molteplici applicazioni.

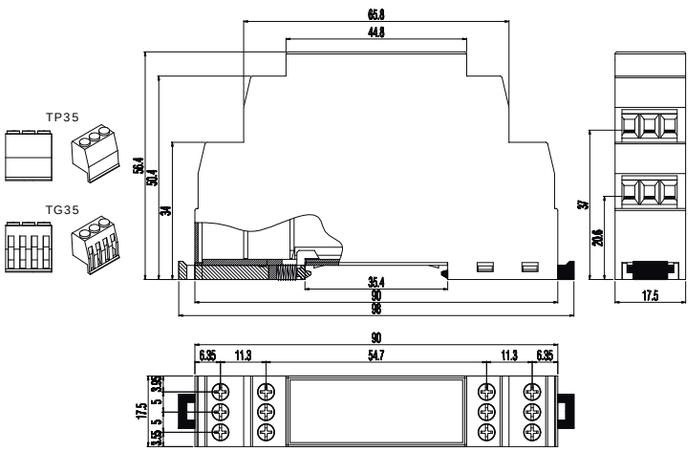

HOW TO ORDER COME ORDINARE	DESCRIPTION DESCRIZIONE
CEM17-V	Complete elec. housing 17,5mm / Custodia per elett. completa 17,5mm
ML253-5-D-LC*	Right side terminal block / Morsettiera laterale destra
ML253-5-S-LC*	Left side terminal block / Morsettiera laterale sinistra
TP35*	Closing accessory / Accessorio di chiusura
TG35*	Closing accessory with grid / Accessorio di chiusura con griglia

*To be ordered separately / Da ordinare separatamente

CEM17-V

PC BOARD LAYOUT
DIMENSIONI CIRCUITO STAMPATO

1mm thickness
spessore 1mm

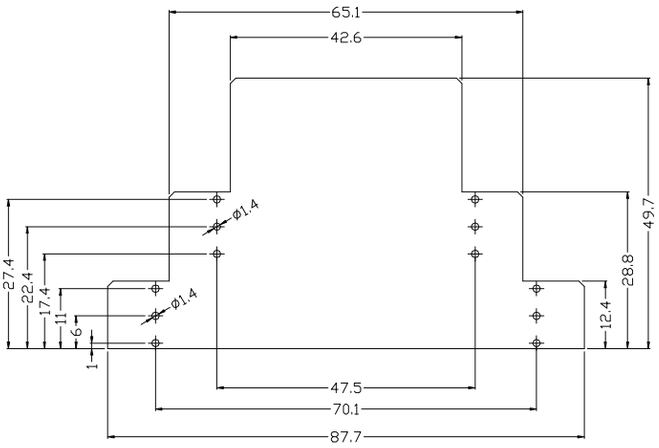

(ELECTRONIC HOUSING + PC BOARD)
(CUSTODIA + CIRCUITO STAMPATO)

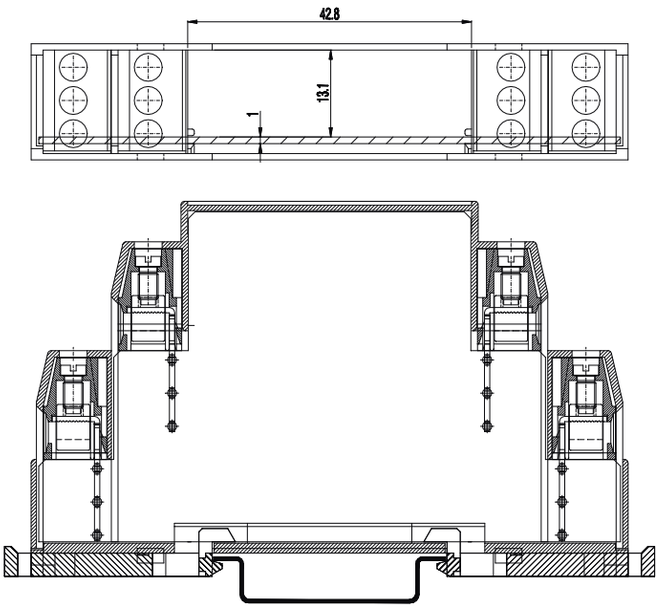

CEM18-V



Description:
Thanks to its design, up to 12 connection units can be mounted into the CEM18-V enclosure.
The CEM18-V enclosure fits ML25-D/S-LC terminal blocks series, that are 2,5mm² cross section rated.
The wide inner space allows the use and mounting of a high number of electronic components.
Holes can be covered with plastics, upon request, so as to allow an improved protection for those applications that require less than 12 connection units.
As an alternative to special versions above, the TP35/TG35 blinding accessories allow a reduction of connection units by inserting into the slot of CEM18-V enclosure.
Special colours, modifications of front cover as well as imprinting are available on request.

COLOURS / COLORI	
Standard	On request / Su richiesta
GY	GN BK BL RD YL OG

MATERIAL / MATERIALE
PA - UL 94 V0

Descrizione:
La custodia per elettronica CEM18-V è realizzata per consentire connessioni fino a 12 poli.
Il contenitore è dimensionato per alloggiare le morsettiere serie ML253-D/S-LC che permettono il cablaggio con un ingombro minimo mantenendo una capacità di connessione di 2,5mm².
L'ampio spazio interno a disposizione permette una notevole flessibilità di progettazione.
Sono disponibili su richiesta versioni personalizzate con numero di aperture ridotte in modo da avere connessioni inferiori ai 12 poli garantendo comunque una protezione completa della componentistica interna. Inoltre è possibile chiudere i fori non necessari mediante l'utilizzo dell'accessorio di chiusura TP35 / TG35. L'accessorio va semplicemente inserito all'interno della custodia prima di posizionare le schede.
Sono possibili, su richiesta, colori speciali, lavorazioni sul frontalino superiore e marcature della custodia personalizzate.

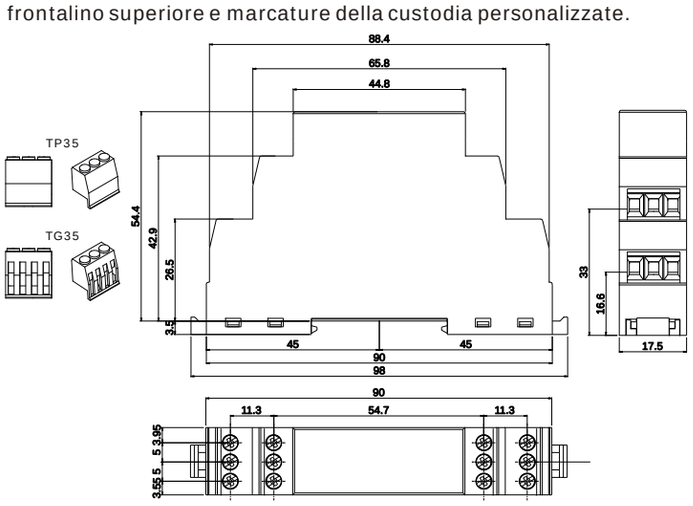

HOW TO ORDER COME ORDINARE	DESCRIPTION DESCRIZIONE
CEM18-V	Complete elec. housing 17,5mm / Custodia per elett. completa 17,5mm
ML253-5-D-LC*	Right side terminal block / Morsettiera laterale destra
ML253-5-S-LC*	Left side terminal block / Morsettiera laterale sinistra
ML253-5-D-LC-MO1653*	Right side terminal block / Morsettiera laterale destra
ML253-5-S-LC-MO1653*	Left side terminal block / Morsettiera laterale sinistra

*To be ordered separately / Da ordinare separatamente

CEM18-V

PC BOARD LAYOUT
DIMENSIONI CIRCUITO STAMPATO

1mm thickness
spessore 1mm

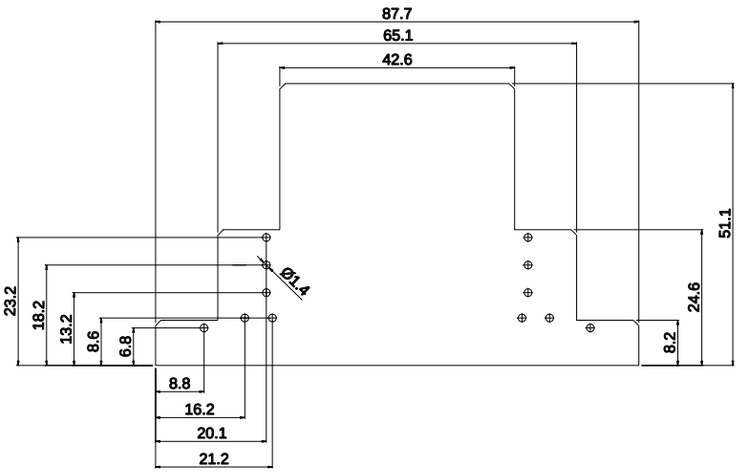

(ELECTRONIC HOUSING + PC BOARD)
(CUSTODIA + CIRCUITO STAMPATO)

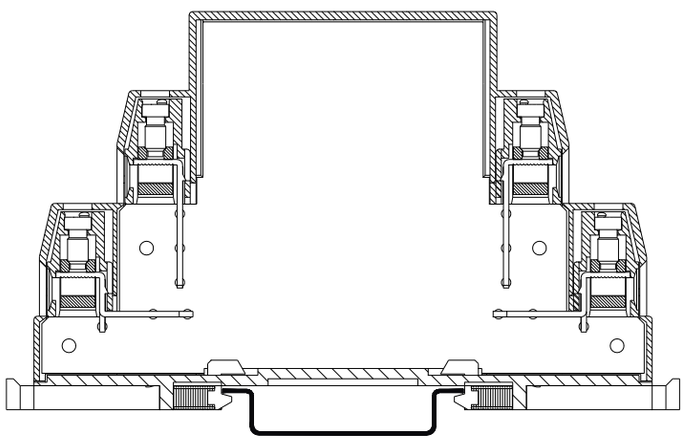

HOW TO ORDER COME ORDINARE	DESCRIPTION DESCRIZIONE
TP35*	Closing accessory / Accessorio di chiusura
TG35*	Closing accessory with grid / Accessorio di chiusura con griglia

*To be ordered separately / Da ordinare separatamente

CEM22-V



Description:
Thanks to its design, up to 16 connection units can be mounted into the CEM22-V enclosure.
The CEM22-V enclosure fits ML252-5-D/S-LC terminal blocks on two specular vertical PCBs, or our ML254-5-D/S-LCS on a single PCB series, that are 2,5mm² cross section rated.
The wide inner space allows the use and mounting of a high number of electronic components.
Holes can be covered with plastics, upon request, so as to allow an improved protection for those applications that require less than 16 connection units.
Special colours, modifications of front cover as well as imprinting are available on request.

COLOURS / COLORI	
Standard	On request / Su richiesta
GY	GN BK BL RD YL OG

MATERIAL / MATERIALE
PA - UL 94 V0

Descrizione:
La custodia per elettronica CEM22-V è realizzata per consentire connessioni fino a 16 poli.
Il contenitore è dimensionato per alloggiare le morsettiere serie ML252-5-D/S-LC sulle due schede verticali posizionate in maniera speculare, oppure per alloggiare la morsettiera ML254-5-D/S-LCS su una sola scheda mantenendo una capacità di connessione di 2,5mm².
L'ampio spazio interno a disposizione permette una notevole flessibilità di progettazione.
Sono disponibili su richiesta versioni personalizzate con numero di aperture ridotte in modo da avere connessioni inferiori ai 16 poli garantendo comunque una protezione completa della componentistica interna.
Sono possibili, su richiesta, colori speciali, lavorazioni sul frontalino superiore e marcature della custodia personalizzate.

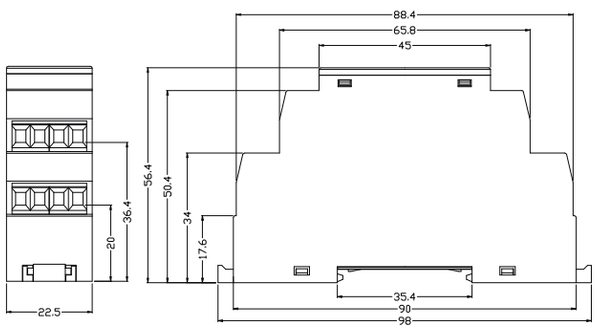

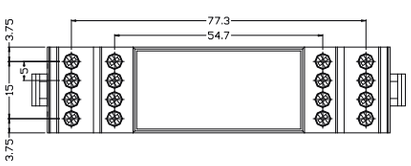

HOW TO ORDER COME ORDINARE	DESCRIPTION DESCRIZIONE
CEM22-V	Complete elec. housing 22mm / Custodia per elett. completa 22mm
ML252-5-D-LC*	Right side terminal block / Morsettiera laterale destra
ML252-5-S-LC*	Left side terminal block / Morsettiera laterale sinistra
ML254-5-D-LCS*	Right side terminal block / Morsettiera laterale destra
ML254-5-S-LCS*	Left side terminal block / Morsettiera laterale sinistra

*To be ordered separately / Da ordinare separatamente

CEM22-V

PC BOARD LAYOUT
DIMENSIONI CIRCUITO STAMPATO

1÷1.2mm thickness
spessore 1÷1.2mm

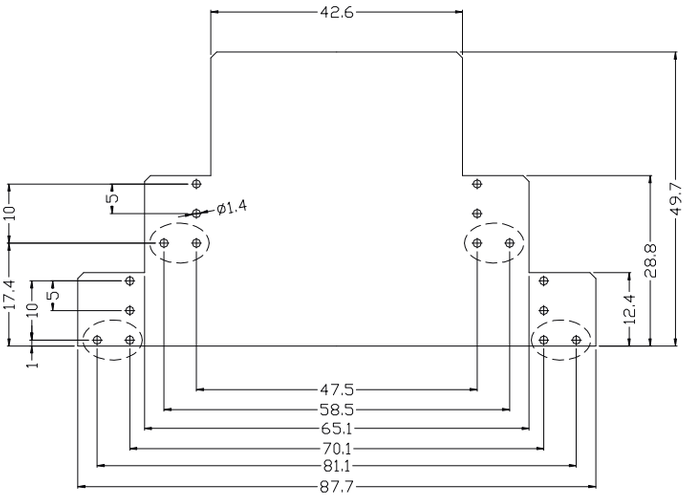

Circled holes are not necessary for ML252-5-D/S-LC terminal blocks. They are needed for ML254-5-D/S-LCS terminal blocks only.

I fori cerchiati non sono necessari per le morsettiere ML252-5-D/S-LC. Sono necessari solo per la morsettiera ML254-5-D/S-LCS.

(ELECTRONIC HOUSING + PC BOARD)
(CUSTODIA + CIRCUITO STAMPATO)

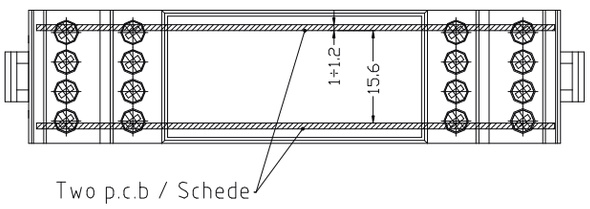

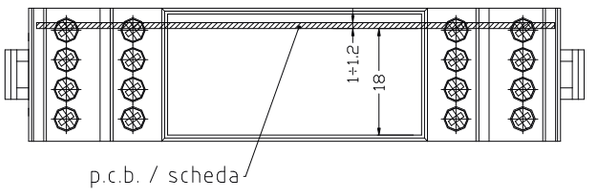

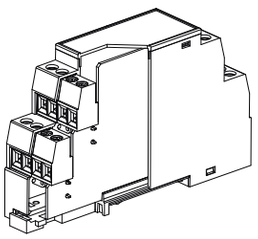

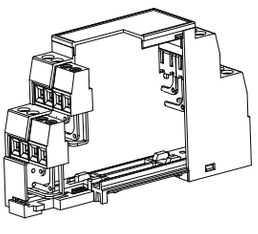

CEM22-H



Description:
Thanks to its design, up to 16 connection units can be mounted into the CEM22-H enclosure.
The CEM22-H enclosure fits ML254-5-V-L terminal blocks on two horizontal PCBs, that are 2,5mm² cross section rated.
The wide inner space allows the use and mounting of a high number of electronic components.
Holes can be covered with plastics, upon request, so as to allow an improved protection for those applications that require less than 16 connection units.
Special colours, modifications of front cover as well as imprinting are available on request.

COLOURS / COLORI	
Standard	On request / Su richiesta
GY	GN BK BL RD YL OG

MATERIAL / MATERIALE
PA - UL 94 V0

Descrizione:
La custodia per elettronica CEM22-H è realizzata per consentire connessioni fino a 16 poli.
Il contenitore è dimensionato per alloggiare le morsettiere serie ML254-5-V-L sulle due schede orizzontali, sovrapposte, mantenendo una capacità di connessione di 2,5mm².
L'ampio spazio interno a disposizione permette una notevole flessibilità di progettazione.
Sono disponibili su richiesta versioni personalizzate con numero di aperture ridotte in modo da avere connessioni inferiori ai 16 poli garantendo comunque una protezione completa della componentistica interna.
Sono possibili, su richiesta, colori speciali, lavorazioni sul frontalino superiore e marcature della custodia personalizzate.

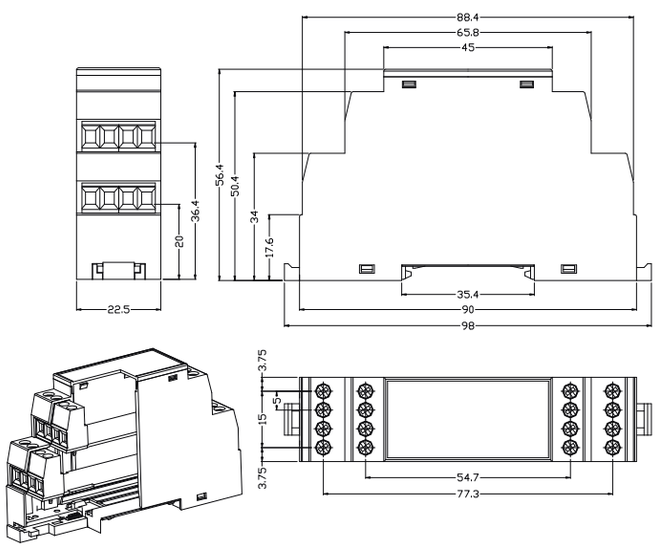

HOW TO ORDER COME ORDINARE	DESCRIPTION DESCRIZIONE
CEM22-H	Complete elec. housing 22mm / Custodia per elett. completa 22mm
ML254-5-V-L*	Vertical terminal block / Morsettiera verticale

*To be ordered separately / Da ordinare separatamente

CEM22-H

PC BOARD LAYOUT
DIMENSIONI CIRCUITO STAMPATO

1mm thickness
spessore 1mm

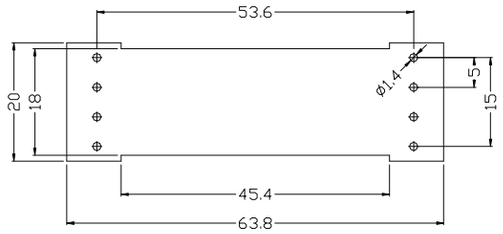

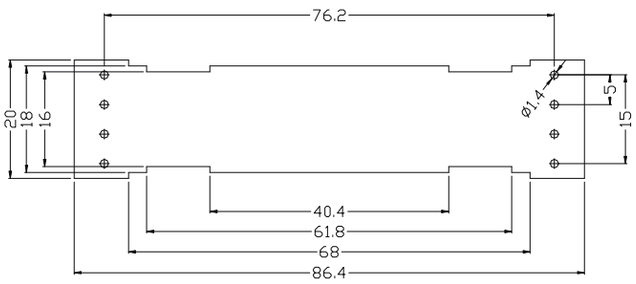

(ELECTRONIC HOUSING + PC BOARD)
(CUSTODIA + CIRCUITO STAMPATO)

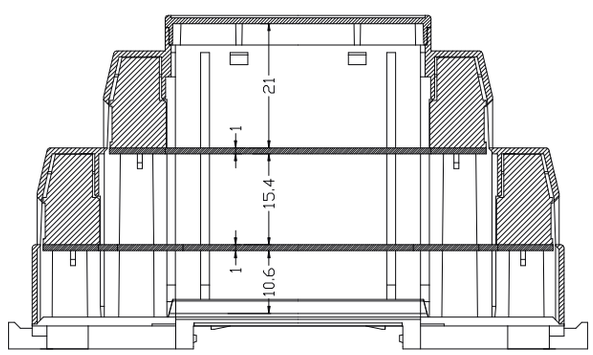

CEM22-V-N



Description:
Thanks to its design, up to 16 connection units can be mounted into the CEM22-V-N enclosure.
The CEM22-V-N enclosure fits PV04-5-LD/LS male plug-in connectors on vertical PCB.
The wide inner space allows the use and mounting of a high number of electronic components.
Holes can be covered with plastics, upon request, so as to allow an improved protection for those applications that require less than 16 connection units.
Special colours, modifications of front cover as well as imprinting are available on request.

COLOURS / COLORI	
Standard	On request / Su richiesta
GY	GN BK BL RD YL OG

MATERIAL / MATERIALE
PA - UL 94 V0

Descrizione:
La custodia per elettronica CEM22-V-N è realizzata per consentire connessioni fino a 16 poli.
Il contenitore è dimensionato per alloggiare le prese serie PV04-5-LD/LS sulla scheda verticale.
L'ampio spazio interno a disposizione permette una notevole flessibilità di progettazione.
Sono disponibili su richiesta versioni personalizzate con numero di aperture ridotte in modo da avere connessioni inferiori ai 16 poli garantendo comunque una protezione completa della componentistica interna.
Sono possibili, su richiesta, colori speciali, lavorazioni sul frontalino superiore e marcature della custodia personalizzate.

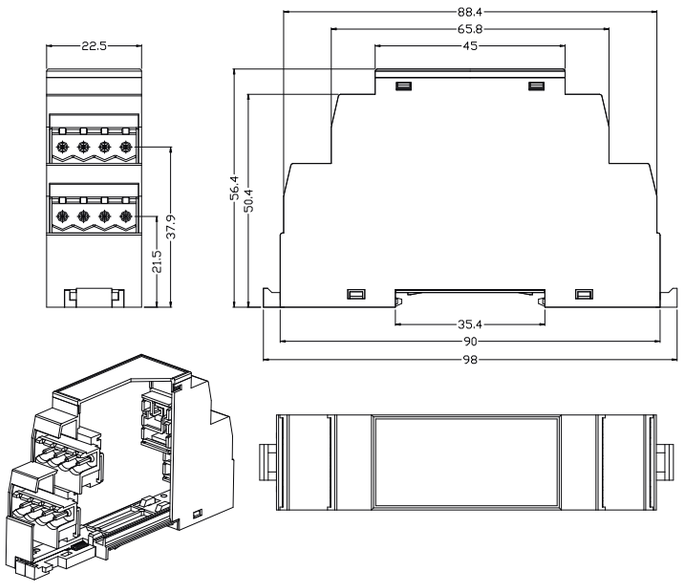

HOW TO ORDER COME ORDINARE	DESCRIPTION DESCRIZIONE
CEM22-V-N	Complete elec. housing 22mm / Custodia per elett. completa 22mm
PV04-5-LD-GY*	Right side male plug-in connector / Presa laterale destra
PV04-5-LS-GY*	Left side male plug-in connector / Presa laterale sinistra
SH04-5-GY*	Female plug-in connector / Connettore femmina

*To be ordered separately / Da ordinare separatamente

CEM22-V-N

PC BOARD LAYOUT
DIMENSIONI CIRCUITO STAMPATO

1÷1.2mm thickness
spessore 1÷1.2mm

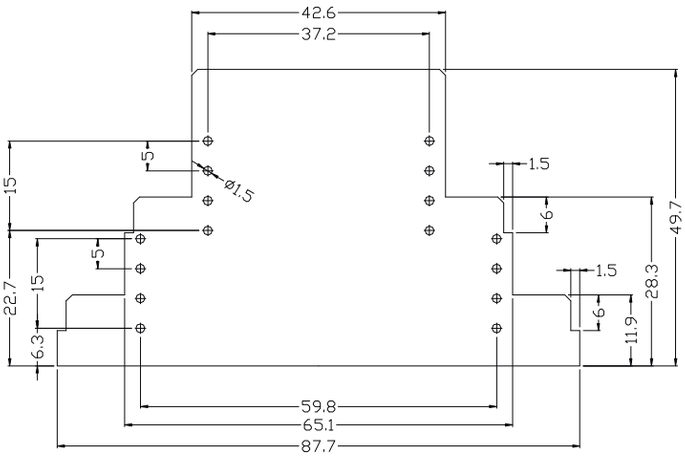

(ELECTRONIC HOUSING + PC BOARD)
(CUSTODIA + CIRCUITO STAMPATO)

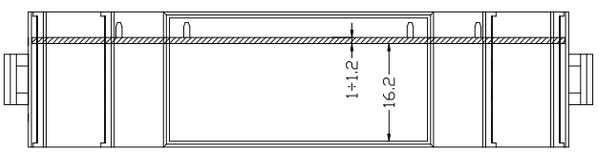

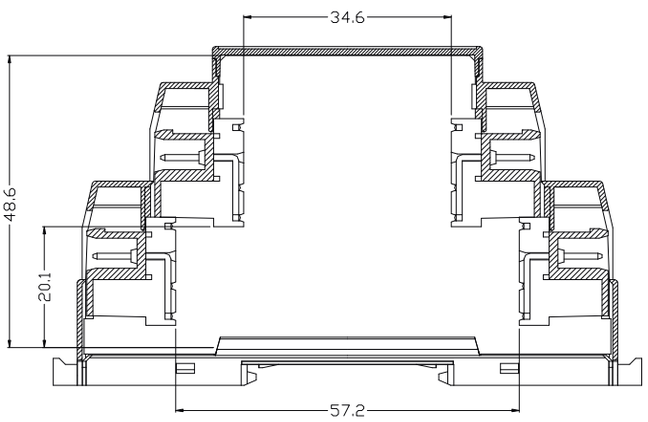

CEM22-H-N



Description:
Thanks to its design, up to 16 connection units can be mounted into the CEM22-H-N enclosure.
The CEM22-H-N enclosure fits PV04-5-H male plug-in connectors on two horizontal PCBs.
The wide inner space allows the use and mounting of a high number of electronic components.
Holes can be covered with plastics, upon request, so as to allow an improved protection for those applications that require less than 16 connection units.
Special colours, modifications of front cover as well as imprinting are available on request.

COLOURS / COLORI	
Standard	On request / Su richiesta
GY	GN BK BL RD YL OG

MATERIAL / MATERIALE
PA - UL 94 V0

Descrizione:
La custodia per elettronica CEM22-H-N è realizzata per consentire connessioni fino a 16 poli.
Il contenitore è dimensionato per alloggiare le prese serie PV04-5-H sulle due schede orizzontali, sovrapposte.
L'ampio spazio interno a disposizione permette una notevole flessibilità di progettazione.
Sono disponibili su richiesta versioni personalizzate con numero di aperture ridotte in modo da avere connessioni inferiori ai 16 poli garantendo comunque una protezione completa della componentistica interna.
Sono possibili, su richiesta, colori speciali, lavorazioni sul frontalino superiore e marcature della custodia personalizzate.

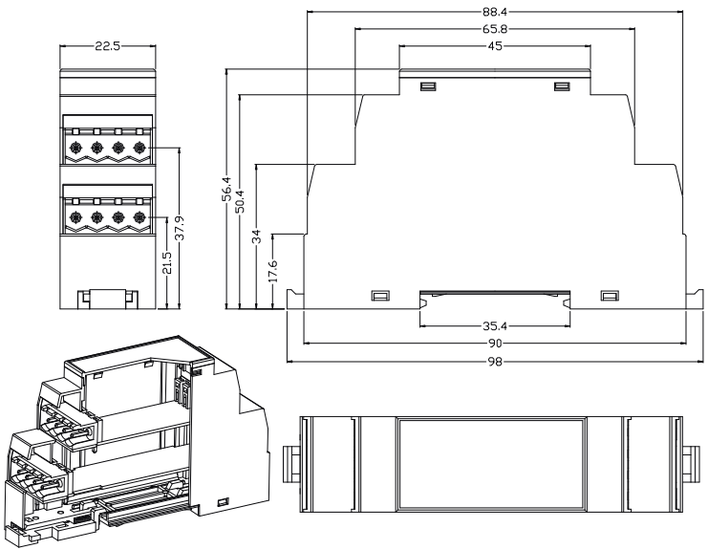

HOW TO ORDER COME ORDINARE	DESCRIPTION DESCRIZIONE
CEM22-H-N	Complete elec. housing 35mm / Custodia per elett. completa 35mm
PV04-5-H-GY*	Horizontal male plug-in connector / Presa orizzontale
SH04-5-GY*	Female plug-in connector / Connettore femmina

*To be ordered separately / Da ordinare separatamente

CEM22-H-N

PC BOARD LAYOUT
DIMENSIONI CIRCUITO STAMPATO

1mm thickness
spessore 1mm

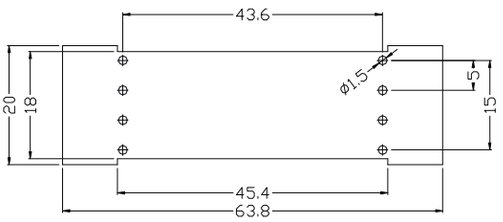

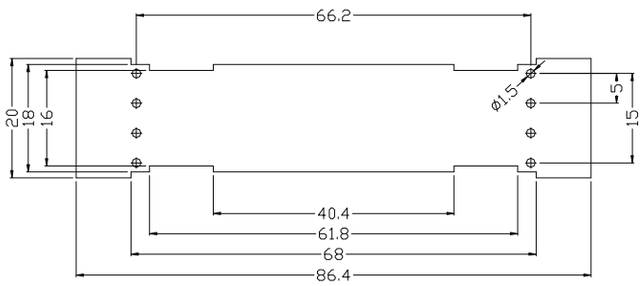

(ELECTRONIC HOUSING + PC BOARD)
(CUSTODIA + CIRCUITO STAMPATO)

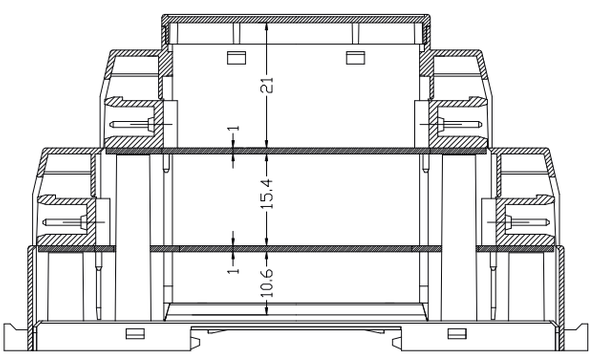

CEM35-V

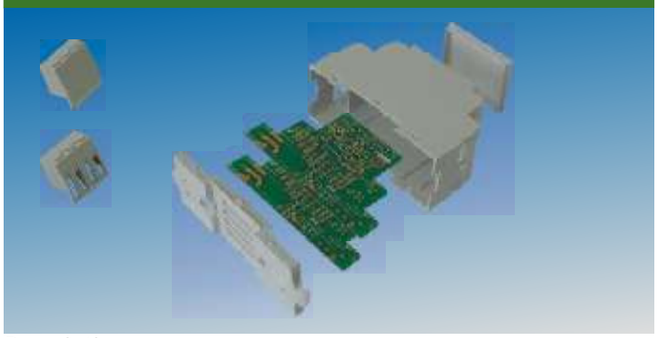

Description:
Thanks to its design, up to 24 connection units can be mounted into the CEM35-V enclosure.
The CEM35-V enclosure fits ML253-5-D/S-LI terminal blocks on two specular vertical PCBs, that are 2,5mm^2 cross section rated. The wide inner space allows the use and mounting of a high number of electronic components.
Holes can be covered with plastics, upon request, so as to allow an improved protection for those applications that require less than 24 connection units.
As an alternative to special versions above, the TP35/TG35 blinding accessories allow a reduction of connection units by inserting into the slot of CEM35-V enclosure.
Special colours, modifications of front cover as well as imprinting are available on request.

COLOURS / COLORI	
Standard	On request / Su richiesta
GY	GN BK BL RD YL OG

MATERIAL / MATERIALE
PA - UL 94 V0

Descrizione:
La custodia per elettronica CEM35-V è realizzata per consentire connessioni fino a 24 poli.
Il contenitore è dimensionato per alloggiare le morsettiere serie ML253-5-D/S-LI sulle due schede verticali posizionate in maniera speculare, mantenendo una capacità di connessione di 2,5mm^2.
L'ampio spazio interno a disposizione permette una notevole flessibilità di progettazione.
Sono disponibili su richiesta versioni personalizzate con numero di aperture ridotte in modo da avere connessioni inferiori ai 24 poli garantendo comunque una protezione completa della componentistica interna.
Inoltre è possibile chiudere i fori non necessari mediante l'utilizzo dell'accessorio di chiusura TP35 / TG35. L'accessorio va semplicemente inserito all'interno della custodia prima di posizionare le schede.
Sono possibili, su richiesta, colori speciali, lavorazioni sul frontalino superiore e marcature della custodia personalizzate.

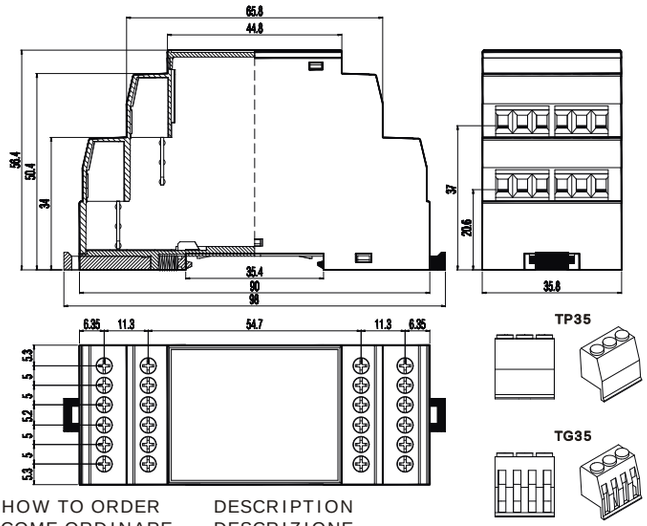

HOW TO ORDER COME ORDINARE	DESCRIPTION DESCRIZIONE
CEM35-V	Complete elec. housing 35mm / Custodia per elett. completa 35mm
ML253-5-D-LI*	Right side terminal block / Morsettiera laterale destra
ML253-5-S-LI*	Left side terminal block / Morsettiera laterale sinistra
TP35*	Closing accessory / Accessorio di chiusura
TG35*	Closing accessory with grid / Accessorio di chiusura con griglia

*To be ordered separately / Da ordinare separatamente

CEM35-V

PC BOARD LAYOUT
DIMENSIONI CIRCUITO STAMPATO

1mm thickness
spessore 1mm

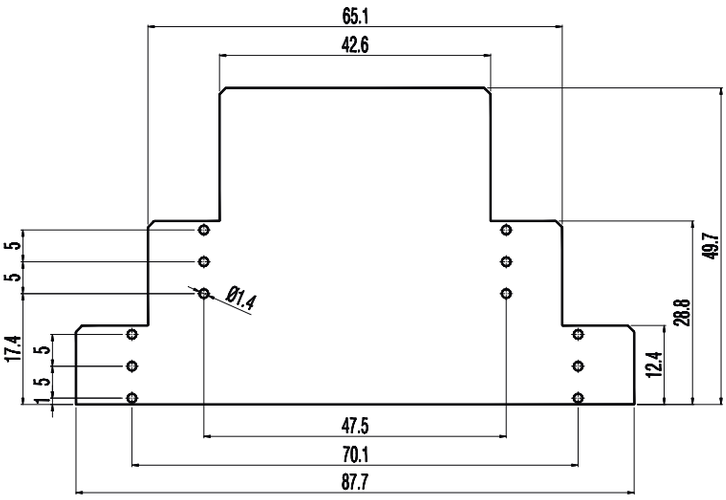

(ELECTRONIC HOUSING + PC BOARD)
(CUSTODIA + CIRCUITO STAMPATO)

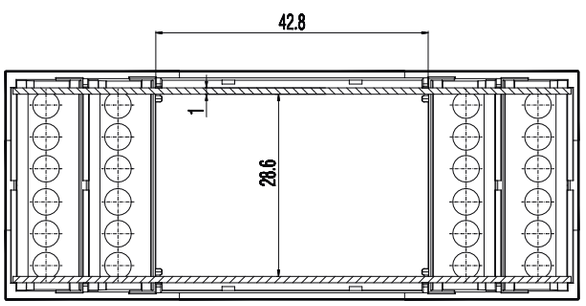

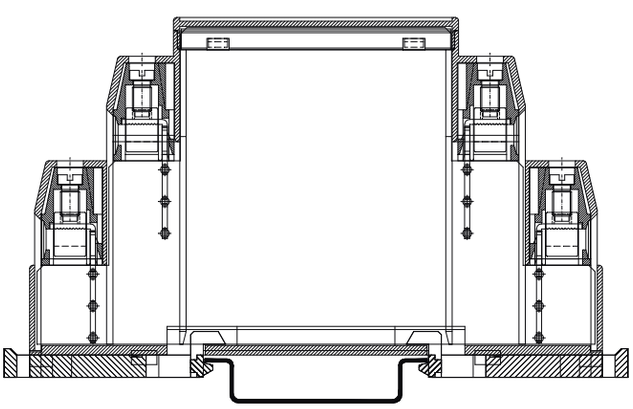

CEM35-H

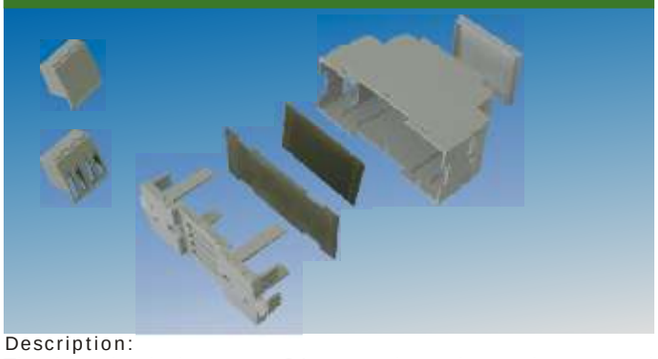

Description:
Thanks to its design, up to 24 connection units can be mounted into the CEM35-H enclosure.
The CEM35-H enclosure fits ML253-5-V-L terminal blocks on two horizontal PCBs, that are 2,5mm² cross section rated.
The wide inner space allows the use and mounting of a high number of electronic components.
Holes can be covered with plastics, upon request, so as to allow an improved protection for those applications that require less than 24 connection units.
As an alternative to special versions above, the TP35/TG35 blinding accessories allow a reduction of connection units by inserting into the slot of CEM35-V enclosure.
Special colours, modifications of front cover as well as imprinting are available on request.

COLOURS / COLORI	
Standard	On request / Su richiesta
GY	GN BK BL RD YL OG

MATERIAL / MATERIALE
PA - UL 94 V0

Descrizione:
La custodia per elettronica CEM35-H è realizzata per consentire connessioni fino a 24 poli.
Il contenitore è dimensionato per alloggiare le morsettiere serie ML253-5-V-L sulle due schede, sovrapposte, mantenendo una capacità di connessione di 2,5mm².
L'ampio spazio interno a disposizione permette una notevole flessibilità di progettazione.
Sono disponibili su richiesta versioni personalizzate con numero di aperture ridotte in modo da avere connessioni inferiori ai 24 poli garantendo comunque una protezione completa della componentistica interna.
Inoltre è possibile chiudere i fori non necessari mediante l'utilizzo dell'accessorio di chiusura TP35 / TG35. L'accessorio va semplicemente inserito all'interno della custodia prima di posizionare le schede.
Sono possibili, su richiesta, colori speciali, lavorazioni sul frontalino superiore e marcature della custodia personalizzate.

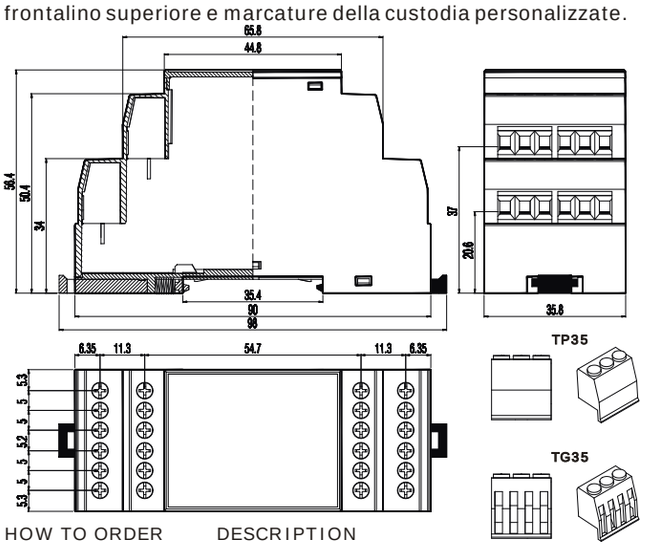

HOW TO ORDER COME ORDINARE	DESCRIPTION DESCRIZIONE
CEM35-H	Complete elec. housing 35mm / Custodia per elett. completa 35mm
ML253-5-V-L*	Vertical terminal block / Morsettiera verticale
TP35*	Closing accessory / Accessorio di chiusura
TG35*	Closing accessory with grid / Accessorio di chiusura con griglia

*To be ordered separately / Da ordinare separatamente

CEM35-H

PC BOARD LAYOUT
DIMENSIONI CIRCUITO STAMPATO

1mm thickness
spessore 1mm

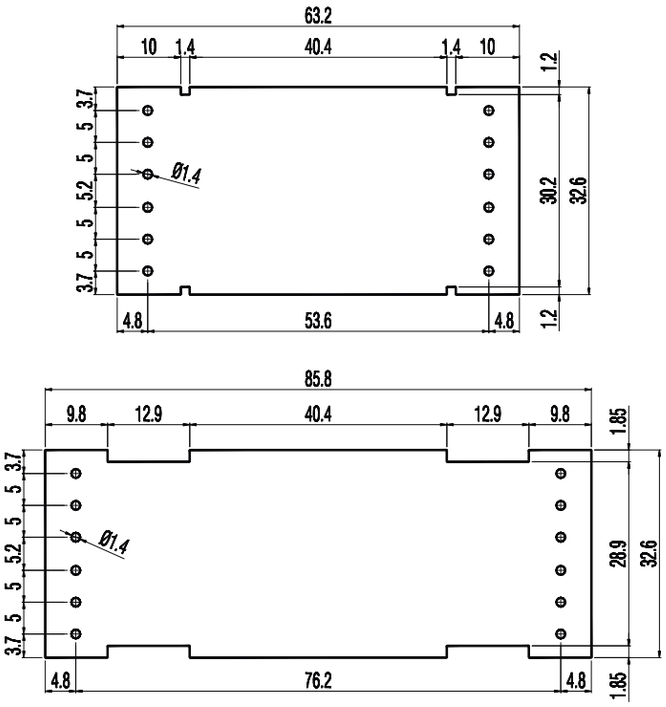

(ELECTRONIC HOUSING + PC BOARD)
(CUSTODIA + CIRCUITO STAMPATO)

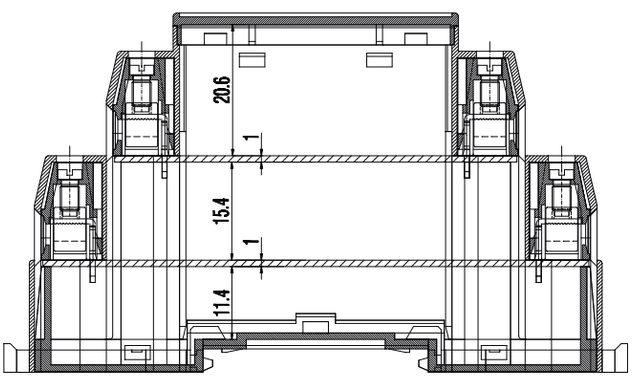

FUSE HOLDER / *PORTAFUSIBILI*



MPFA	MPFA	MPFA	
VERSION / VERSIONE: L		VERSION / VERSIONE: V68-L	
			
11	11	11	PASSO mm
2 ÷ 6 / Stackable Liscio	2 ÷ 6 / Modular Modulare	2 ÷ 6 / Stackable Liscio	① POLI
1 ÷ 40A	1 ÷ 40A	1 ÷ 40A	② CORRENTE
-	-	-	TENSIONE
-	-	-	TENSIONE DI PROVA
-	-	-	COPPIA CONSIGLIATA
-	-	-	SPELLATURA CAVO
			CAVI CONNETTIBILI
-40°C ÷ +130°C	-40°C ÷ +130°C	-40°C ÷ +130°C	TEMP. DI ESERCIZIO
CSV / VDE / cULus	CSV / VDE / cULus	CSV / VDE / cULus	OMOLOGAZIONI
- - -	- - -	- - -	CORRENTE
- - -	- - -	- - -	TENSIONE
- - -	- - -	- - -	SEZIONE CONDUTTORE
- - -	- - -	- - -	COPPIA
- - -	- - -	- - -	FILE
COVER / COPERCHIO: PC TRANSP./TRASP. / SHELL / INVOLUCRO: PA - UL 94 V0	COVER / COPERCHIO: PC TRANSP./TRASP. / SHELL / INVOLUCRO: PA - UL 94 V0	COVER / COPERCHIO: PC TRANSP./TRASP. / SHELL / INVOLUCRO: PA - UL 94 V0	CORPO ISOLANTE
- -	- -	- -	VITE
-	-	-	MORSETTO
Tin-plated copper alloy / Lega di rame stagnata	Tin-plated copper alloy / Lega di rame stagnata	Nickeled copper alloy / Lega di rame nichelata	TERMINALE
Series Serie: MPFA · Poles Poli: 2÷6 · Pitch Passo: 11 · Version Versione: L · (*): *	Series Serie: MPFA · Poles Poli: 2÷N · Pitch Passo: 11 · (*): *	Series Serie: MPFA · Poles Poli: 2÷6 · Pitch Passo: 11 · Version Versione: V68-L · (*): *	COME ORDINARE * Codice personalizzazione (definito da euroclamp)
Standard: BK	Standard: BK	Standard: BK	COLORE

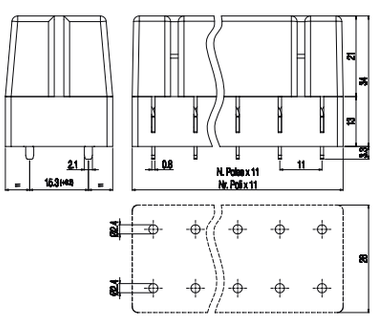

Use with ATO® fuses.
Utilizzare con fusibili ATO®.

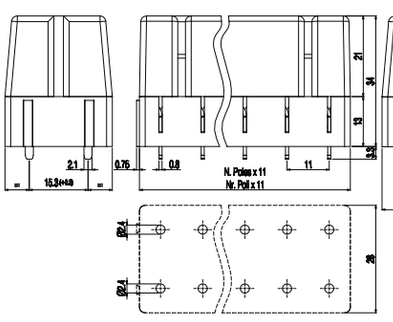

Use with ATO® fuses.
Utilizzare con fusibili ATO®.

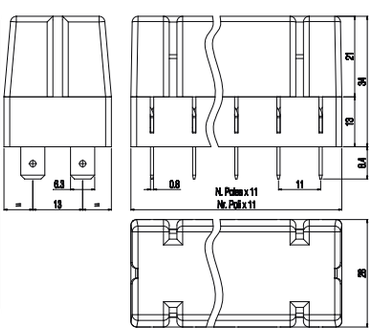

Use with ATO® fuses.
Utilizzare con fusibili ATO®.

NOTE

① Configurazioni con un numero maggiore di poli sono ottenibili componendo le versioni modulari.
Per evitare interferenze di montaggio occorre prevedere un'interruzione della morsettiera quando il numero dei poli è superiore a 30.

② La corrente dipende dal fusibile utilizzato.

FUSE HOLDERS

MPFA

VERSION / VERSIONE
V68



TECHNICAL DATA		
PITCH	mm	11
① POLES		2 ÷ 6 — Modular / Modulare
② CURRENT		1 ÷ 40A
VOLTAGE		-
TEST VOLTAGE		-
RECOMMENDED TORQUE		-
WIRE STRIPPING		-
MAX WIRES SECTION		
OPERATING TEMP.		-40°C ÷ +130°C

APPROVAL DATA	CSV	VDE	cULus
APPROVALS			
CURRENT	-	-	-
VOLTAGE	-	-	-
WIRE SECTION	-	-	-
TORQUE	-	-	-
FILE	-	-	-

MATERIALS		
HOUSING	COVER / COPERCHIO: PC TRANSP./TRASP.	SHELL / INVOLUCRO: PA - UL 94 V0
SCREW	-	-
CLAMP	-	
TERMINAL	Nickeled copper alloy / Lega di rame nichelata	

HOW TO ORDER

* Custom code (assigned by euroclamp)

Series / Serie	Poles / Poli	Pitch / Passo	Version / Versione	(*)
MPFA	2÷6	11	V68	*

COLOUR: Standard BK

NOTE

① Configurations of higher number of poles are obtainable composing modular versions.
In order to avoid interference mounting, the terminal row should be interrupted when the number of positions exceeds 30.

② The current depends on the fuse used.

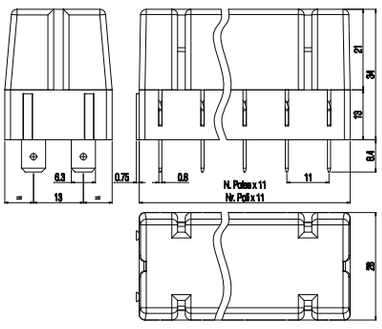

Use with ATO® fuses.
Utilizzare con fusibili ATO®.



PANEL FEED-THROUGH T. BLOCKS / *MORSETTIERE PASSAPARETE*

PANEL FEED-THROUGH TERMINAL BLOCKS

Rising clamp

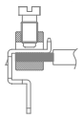

	MPT275	MPT275	MPT410
			
	VERSIONS / VERSIONI 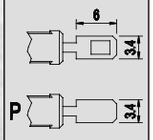	VERSIONS / VERSIONI 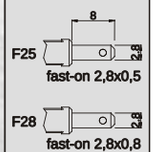	VERSIONS / VERSIONI 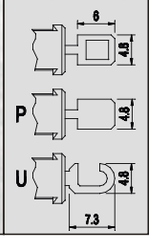
TECHNICAL DATA			
PITCH mm	7,5	7,5	10
① POLES	1 Modular Modulare	1 Modular Modulare	1 Modular Modulare
CURRENT	24A	17,5A	32A
VOLTAGE	450V	450V	450V
TEST VOLTAGE	2,5 kVrms/60s	2,5 kVrms/60s	2,5 kVrms/60s
RECOMMENDED TORQUE	0.5÷0.55Nm / 4.5÷4.9Lb-in	0.5÷0.55Nm / 4.5÷4.9Lb-in	0.5÷0.55Nm / 4.5÷4.9Lb-in
WIRE STRIPPING	max 10mm	max 10mm	max 10mm
MAX WIRES SECTION	2.5mm² 14AWG Stranded Flessibile; 4.0mm² 12AWG Solid Rigido; 2x1.5mm² 2x16AWG Solid Rigido	2.5mm² 14AWG Stranded Flessibile; 4.0mm² 12AWG Solid Rigido; 2x1.5mm² 2x16AWG Solid Rigido	4.0mm² 12AWG Stranded Flessibile; 6.0mm² 10AWG Solid Rigido; 2x2.5mm² 2x14AWG Solid Rigido
OPERATING TEMP.	-40°C ÷ +130°C	-40°C ÷ +130°C	-40°C ÷ +130°C
APPROVAL DATA			
APPROVALS	CSV / VDE / cULus	CSV / VDE / cULus	CSV / VDE / cULus
	EN60998 / EN60998 / UL1059 C22-2 N°158	EN60998 / EN60998 / UL1059 C22-2 N°158	EN60998 / EN60998 / UL1059 C22-2 N°158
CURRENT ②	24A / 24A / 28A factory 20A field	- / - / 5A factory 5A field	32A / 32A / 36A factory 30A field
VOLTAGE ②	450V / 450V / 300V	- / - / 300V	450V / 450V / 600V
WIRE SECTION	2.5mm² / 2.5mm² / 12÷30AWG	- / - / 16÷30AWG	4.0mm² / 4.0mm² / 10÷30AWG
TORQUE	0.5Nm / 0.5Nm / 4.5Lb-in	- / - / 4.5Lb-in	0.5Nm / 0.5Nm / 4.5Lb-in
FILE	CA02.00600 / N.40014733 / E178356	- / - / E178356	CA02.00601 / N.40014733 / E178356
MATERIALS			
HOUSING	PA - UL 94 V0	PA - UL 94 V0	PA - UL 94 V0
SCREW	M3 Captive Imperdibile — Galvanized steel Acciaio zincato	M3 Captive Imperdibile — Galvanized steel Acciaio zincato	M3 Captive Imperdibile — Galvanized steel Acciaio zincato
CLAMP	Nickeled copper alloy / Lega di rame nichelata	Nickeled copper alloy / Lega di rame nichelata	Nickeled copper alloy / Lega di rame nichelata
TERMINAL	Tin-plated copper alloy / Lega di rame stagnata	Tin-plated copper alloy / Lega di rame stagnata	Tin-plated copper alloy / Lega di rame stagnata

HOW TO ORDER

* Custom code (assigned by euroclamp)

Series Serie	Version Versione	(*)	Colour Colore
MPT275	-	*	#
MPT275	P	*	#

Series Serie	Version Versione	(*)	Colour Colore
MPT275	F25	*	#
MPT275	F28	*	#

Series Serie	Version Versione	(*)	Colour Colore
MPT410	-	*	#
MPT410	P	*	#
MPT410	U	*	#

COLOURS #

Standard	On request / Su richiesta
GY	GN BK BL RD YL OG YG

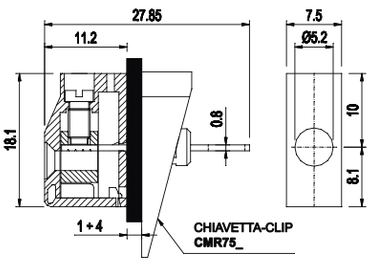

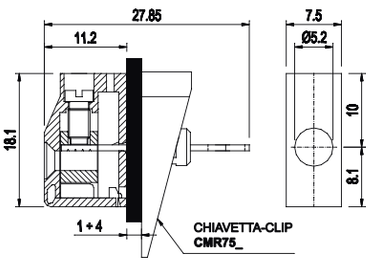

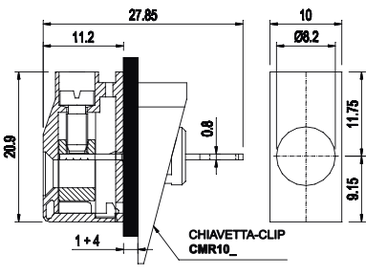

NOTE

① Configurations of higher number of poles are obtainable composing modular versions.
In order to avoid interference mounting, the terminal row should be interrupted when the number of positions exceeds 30.

② Please check the UL Online Directory for more details about applicable limited ratings

YG For yellow/green panel feed-trough terminal blocks the colour of the knurled nut is only green.

MORSETTIERE PASSAPARETE

Carrello

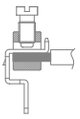

MPT410



VERSIONS / VERSIONI

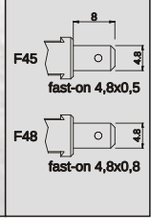

MPT610



VERSIONS / VERSIONI

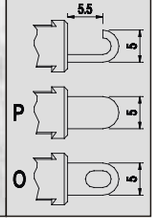

MPT610



VERSIONS / VERSIONI

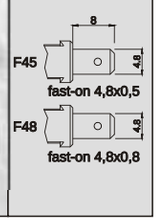

	MPT410	MPT610	MPT610
PASSO mm	10	10	10
① POLI	1 Modular Modulare	1 Modular Modulare	1 Modular Modulare
CORRENTE	24A	41A	24A
TENSIONE	450V	450V	450V
TENSIONE DI PROVA	2,5 kVrms/60s	2,5 kVrms/60s	2,5 kVrms/60s
COPPIA CONSIGLIATA	0.5÷0.55Nm / 4.5÷4.9Lb-in	1.2÷1.32Nm / 10.8÷11.8Lb-in	1.2÷1.32Nm / 10.8÷11.8Lb-in
SPELLATURA CAVO	max 10mm	max 13.5mm	max 13.5mm
CAVI CONNETTIBILI	4.0mm² 12AWG Stranded Flessibile; 6.0mm² 10AWG Solid Rigido; 2x2.5mm² 2x14AWG Solid Rigido	6.0mm² 10AWG Stranded Flessibile; 10mm² 8AWG Solid Rigido; 2x4.0mm² 2x12AWG Solid Rigido	6.0mm² 10AWG Stranded Flessibile; 10mm² 8AWG Solid Rigido; 2x4.0mm² 2x12AWG Solid Rigido
TEMP. DI ESERCIZIO	-40°C ÷ +130°C	-40°C ÷ +130°C	-40°C ÷ +130°C

DATI TECNICI

OMOLOGAZIONI	MPT410	MPT610	MPT610
	EN60998 / EN60998 / UL1059 C22-2 N°158	EN60998 / EN60998 / UL1059 C22-2 N°158	EN60998 / EN60998 / UL1059 C22-2 N°158
CORRENTE ②	- / - / 15A factory 15A field	41A / 41A / 50A factory 50A field	- / - / 15A factory 15A field
TENSIONE	- / - / 600V	450V / 450V / 600V	- / - / 600V
SEZIONE CONDUTTORE	- / - / 14÷30AWG	6.0mm² / 6.0mm² / 8÷30AWG	- / - / 14÷30AWG
COPPIA	- / - / 4.5Lb-in	1.2Nm / 1.2Nm / 15.8Lb-in	- / - / 15.8Lb-in
FILE	- / - / E178356	CA02.01615 / N.40014733 / E178356	- / - / E178356

DATI DI OMOLOGAZIONE

MATERIALI	MPT410	MPT610	MPT610
CORPO ISOLANTE	PA - UL 94 V0	PA - UL 94 V0	PA - UL 94 V0
VITE	M3 Captive Imperdibile — Galvanized steel Acciaio zincato	M4 Captive Imperdibile — Galvanized steel Acciaio zincato	M4 Captive Imperdibile — Galvanized steel Acciaio zincato
MORSETTO	Nickeled copper alloy / Lega di rame nichelata	Nickeled copper alloy / Lega di rame nichelata	Nickeled copper alloy / Lega di rame nichelata
TERMINALE	Tin-plated copper alloy / Lega di rame stagnata	Tin-plated copper alloy / Lega di rame stagnata	Tin-plated copper alloy / Lega di rame stagnata

Series Serie	Version Versione	(*)	Colour Colore
MPT410	F45	*	#
MPT410	F48	*	#
MPT610		*	#
MPT610	P	*	#
MPT610	O	*	#
MPT610	F45	*	#
MPT610	F48	*	#

Standard: GY

On request / Su richiesta: GN BK BL RD YL OG YG

COME ORDINARE

* Codice personalizzazione (definito da euroclamp)

COLORI

Specificare solo se diverso dallo standard

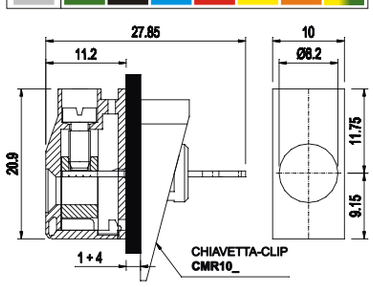

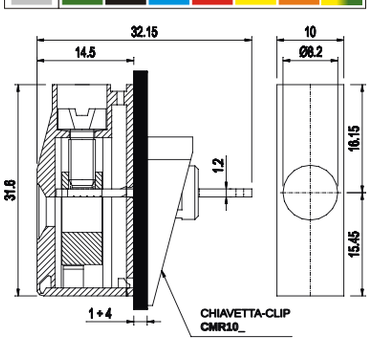

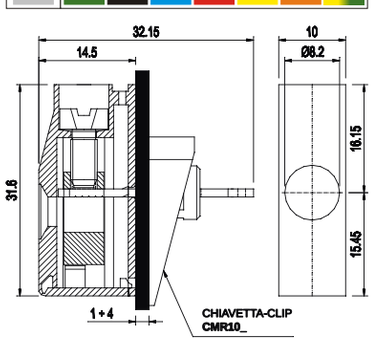

NOTE

① Configurazioni con un numero maggiore di poli sono ottenibili componendo le versioni modulari. Per evitare interferenze di montaggio occorre prevedere un'interruzione della morsettiera quando il numero dei poli è superiore a 30.

② Per maggiori dettagli in merito ai limiti imposti dal gruppo di applicazione, consultare il file UL.

YG Il dado di fissaggio a muro delle morsettiere passaparete giallo/verde è solo di colore verde.

PANEL FEED-THROUGH TERMINAL BLOCKS

Rising clamp

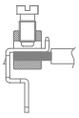

MPT610



VERSIONS / VERSIONI

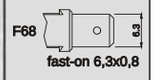

MPT1010



VERSIONS / VERSIONI

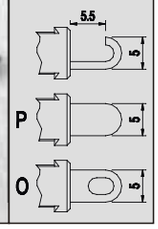

MPT1010



VERSIONS / VERSIONI

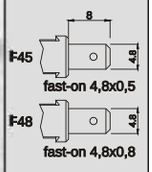

TECHNICAL DATA

	MPT610	MPT1010	MPT1010
PITCH mm	10	10	10
① POLES	1 Modular Modulare	1 Modular Modulare	1 Modular Modulare
CURRENT	24A	57A	24A
VOLTAGE	450V	450V	450V
TEST VOLTAGE	2,5 kVrms/60s	2,5 kVrms/60s	2,5 kVrms/60s
RECOMMENDED TORQUE	1.2÷1.32Nm / 10.8÷11.8Lb-in	1.2÷1.32Nm / 10.8÷11.8Lb-in	1.2÷1.32Nm / 10.8÷11.8Lb-in
WIRE STRIPPING	max 13.5mm	max 13.5mm	max 13.5mm
MAX WIRES SECTION	6.0mm² 10AWG Stranded Flessibile; 10mm² 8AWG Solid Rigido; 2x4.0mm² 2x12AWG Solid Rigido	10mm² 8AWG Stranded Flessibile; 16mm² 6AWG Solid Rigido; 2x6.0mm² 2x10AWG Solid Rigido	10mm² 8AWG Stranded Flessibile; 16mm² 6AWG Solid Rigido; 2x6.0mm² 2x10AWG Solid Rigido
OPERATING TEMP.	-40°C ÷ +130°C	-40°C ÷ +130°C	-40°C ÷ +130°C

APPROVAL DATA

	MPT610	MPT1010	MPT1010
APPROVALS	CSV EN60998; VDE EN60998; cULus UL1059 C22-2 N°158	CSV EN60998; VDE EN60998; cULus UL1059 C22-2 N°158	CSV EN60998; VDE EN60998; cULus UL1059 C22-2 N°158
② CURRENT	- / - / 24A factory 24A field	57A / 57A / 65A factory 65A field	- / - / 15A factory 15A field
VOLTAGE	- / - / 600V	450V / 450V / 600V	- / - / 600V
WIRE SECTION	- / - / 10÷30AWG	10.0mm² / 10.0mm² / 6÷30AWG	- / - / 14÷30AWG
TORQUE	- / - / 15.8Lb-in	1.2Nm / 1.2Nm / 15.8Lb-in	- / - / 15.8Lb-in
FILE	- / - / E178356	CA02.01616 / N.40014733 / E178356	- / - / E178356

MATERIALS

	MPT610	MPT1010	MPT1010
HOUSING	PA - UL 94 V0	PA - UL 94 V0	PA - UL 94 V0
SCREW	M4 Captive Imperdibile — Galvanized steel Acciaio zincato	M4 Captive Imperdibile — Galvanized steel Acciaio zincato	M4 Captive Imperdibile — Galvanized steel Acciaio zincato
CLAMP	Nickeled copper alloy / Lega di rame nichelata	Nickeled copper alloy / Lega di rame nichelata	Nickeled copper alloy / Lega di rame nichelata
TERMINAL	Tin-plated copper alloy / Lega di rame stagnata	Tin-plated copper alloy / Lega di rame stagnata	Tin-plated copper alloy / Lega di rame stagnata

HOW TO ORDER

* Custom code (assigned by euroclamp)

Series Serie	Version Versione	(*)	Colour Colore
MPT610	F68	*	#
MPT1010		*	#
MPT1010	P	*	#
MPT1010	O	*	#
MPT1010	F45	*	#
MPT1010	F48	*	#

COLOURS

To be specified just in case it differs from the standard

	Standard	On request / Su richiesta
MPT610	GY	GN BK BL RD YL OG YG
MPT1010	GY	GN BK BL RD YL OG YG
MPT1010	GY	GN BK BL RD YL OG YG

NOTE

① Configurations of higher number of poles are obtainable composing modular versions.
In order to avoid interference mounting, the terminal row should be interrupted when the number of positions exceeds 30.

② Please check the UL Online Directory for more details about applicable limited ratings

YG For yellow/green panel feed-trough terminal blocks the colour of the knurled nut is only green.

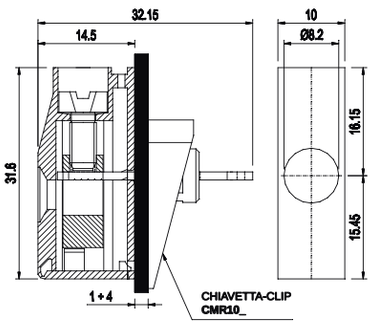

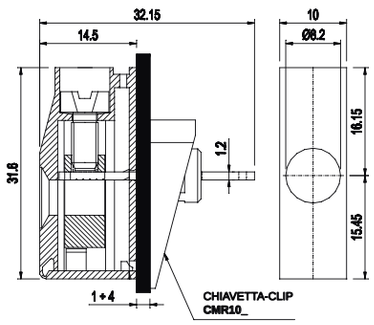

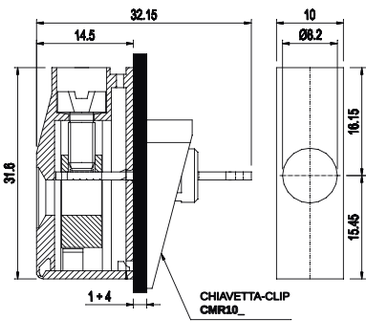

MORSETTIERE PASSAPARETE

Carrello

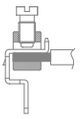

MPT1010



VERSIONS / VERSIONI



MPT410-D



VERSIONS / VERSIONI

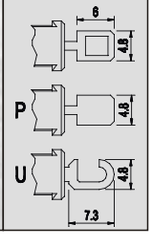

MPT410-D



VERSIONS / VERSIONI

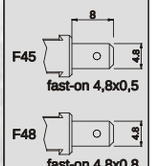

MPT1010	MPT410-D	MPT410-D		
10	10	10	PASSO	mm
1 Modular Modulare	1 Modular Modulare	1 Modular Modulare	① POLI	
24A	32A	24A	CORRENTE	
450V	450V	450V	TENSIONE	
2,5 kVrms/60s	2,5 kVrms/60s	2,5 kVrms/60s	TENSIONE DI PROVA	
1.2÷1.32Nm / 10.8÷11.8Lb-in	0.5÷0.55Nm / 4.5÷4.9Lb-in	0.5÷0.55Nm / 4.5÷4.9Lb-in	COPPIA CONSIGLIATA	
max 13.5mm	max 10mm	max 10mm	SPELLATURA CAVO	
10mm² 8AWG Stranded Flessibile / 16mm² 6AWG Solid Rigido / 2x6.0mm² 2x10AWG Solid Rigido	4.0mm² 12AWG Stranded Flessibile / 6.0mm² 10AWG Solid Rigido / 2x2.5mm² 2x14AWG Solid Rigido	4.0mm² 12AWG Stranded Flessibile / 6.0mm² 10AWG Solid Rigido / 2x2.5mm² 2x14AWG Solid Rigido	CAVI CONNETTIBILI	
-40°C ÷ +130°C	-40°C ÷ +130°C	-40°C ÷ +130°C	TEMP. DI ESERCIZIO	

DATI TECNICI

CSV	VDE	cULus	CSV	VDE	cULus	CSV	VDE	cULus	OMOLOGAZIONI
EN60998	EN60998	UL1059 C22-2 N°158	EN60998	EN60998	UL1059 C22-2 N°158	EN60998	EN60998	UL1059 C22-2 N°158	
-	-	24A factory 24A field	32A	32A	36A factory 30A field	-	-	15A factory 15A field	CORRENTE
-	-	600V	450V	450V	600V	-	-	600V	② TENSIONE
-	-	10÷30AWG	4.0mm²	4.0mm²	10÷30AWG	-	-	14÷30AWG	SEZIONE CONDUTTORE
-	-	15.8Lb-in	0.5Nm	0.5Nm	4.5Lb-in	-	-	4.5Lb-in	COPPIA
-	-	E178356	CA02.00601	N.40014733	E178356	-	-	E178356	FILE

DATI DI OMOLOGAZIONE

MPT1010	MPT410-D	MPT410-D	
PA - UL 94 V0	PA - UL 94 V0	PA - UL 94 V0	CORPO ISOLANTE
M4 Captive Imperdibile / Galvanized steel Acciaio zincato	M3 Captive Imperdibile / Galvanized steel Acciaio zincato	M3 Captive Imperdibile / Galvanized steel Acciaio zincato	VITE
Nickeled copper alloy / Lega di rame nichelata	Nickeled copper alloy / Lega di rame nichelata	Nickeled copper alloy / Lega di rame nichelata	MORSETTO
Tin-plated copper alloy / Lega di rame stagnata	Tin-plated copper alloy / Lega di rame stagnata	Tin-plated copper alloy / Lega di rame stagnata	TERMINALE

MATERIALI

MPT1010	MPT410-D	MPT410-D
Series Serie / Version Versione / (*) / Colour Colore	Series Serie / Version Versione / (*) / Colour Colore	Series Serie / Version Versione / (*) / Colour Colore
MPT1010 - F68 - * - #	MPT410 - D - * - #	MPT410 - D-F45 - * - #
	MPT410 - D-P - * - #	MPT410 - D-F48 - * - #
	MPT410 - D-U - * - #	
Standard: GY / On request / Su richiesta: GN BK BL RD YL OG YG	Standard: GY / On request / Su richiesta: GN BK BL RD YL OG YG	Standard: GY / On request / Su richiesta: GN BK BL RD YL OG YG

COME ORDINARE

* Codice personalizzazione (definito da euroclamp)

COLORI

Specificare solo se diverso dallo standard

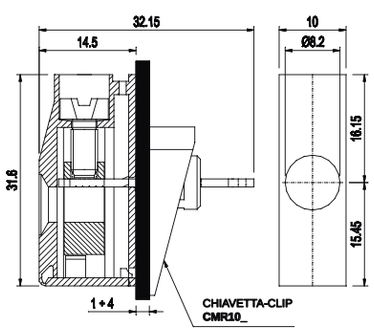

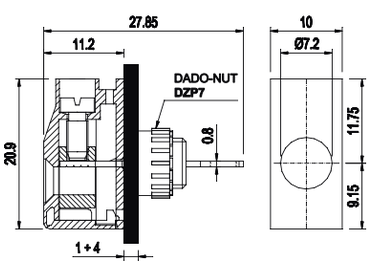



Version with antirotation peg is available
Disponibile versione con perno antirotazione

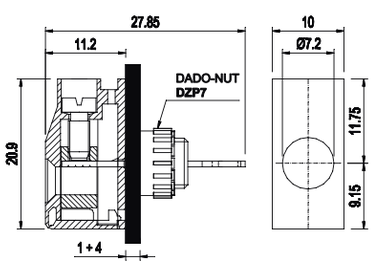



Version with antirotation peg is available
Disponibile versione con perno antirotazione

NOTE

① Configurazioni con un numero maggiore di poli sono ottenibili componendo le versioni modulari.
Per evitare interferenze di montaggio occorre prevedere un'interruzione della morsettiera quando il numero dei poli è superiore a 30.

② Per maggiori dettagli in merito ai limiti imposti dal gruppo di applicazione, consultare il file UL.

YG Il dado di fissaggio a muro delle morsettiere passaparete giallo/verde è solo di colore verde.

PANEL FEED-THROUGH TERMINAL BLOCKS

Rising clamp

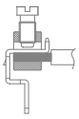

MPT610-D



VERSIONS / VERSIONI

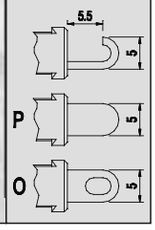

MPT610-D



VERSIONS / VERSIONI

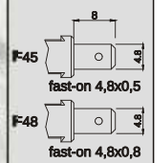

MPT610-D



VERSIONS / VERSIONI

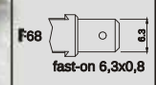

TECHNICAL DATA

PITCH mm	10	10	10
① POLES	1 Modular Modulare	1 Modular Modulare	1 Modular Modulare
CURRENT	41A	24A	24A
VOLTAGE	450V	450V	450V
TEST VOLTAGE	2,5 kVrms/60s	2,5 kVrms/60s	2,5 kVrms/60s
RECOMMENDED TORQUE	1.2÷1.32Nm / 10.8÷11.8Lb-in	1.2÷1.32Nm / 10.8÷11.8Lb-in	1.2÷1.32Nm / 10.8÷11.8Lb-in
WIRE STRIPPING	max 13.5mm	max 13.5mm	max 13.5mm
MAX WIRES SECTION	6.0mm² 10AWG Stranded Flessibile / 10mm² 8AWG Solid Rigido / 2x4.0mm² 2x12AWG Solid Rigido	6.0mm² 10AWG Stranded Flessibile / 10mm² 8AWG Solid Rigido / 2x4.0mm² 2x12AWG Solid Rigido	6.0mm² 10AWG Stranded Flessibile / 10mm² 8AWG Solid Rigido / 2x4.0mm² 2x12AWG Solid Rigido
OPERATING TEMP.	-40°C ÷ +130°C	-40°C ÷ +130°C	-40°C ÷ +130°C

APPROVAL DATA

APPROVALS	CSV / VDE / cULus	CSV / VDE / cULus	CSV / VDE / cULus
	EN60998 / EN60998 / UL1059 C22-2 N°158	EN60998 / EN60998 / UL1059 C22-2 N°158	EN60998 / EN60998 / UL1059 C22-2 N°158
CURRENT	41A / 41A / 50A factory 50A field	- / - / 15A factory 15A field	- / - / 24A factory 24A field
② VOLTAGE	450V / 450V / 600V	- / - / 600V	- / - / 600V
WIRE SECTION	6.0mm² / 6.0mm² / 8÷30AWG	- / - / 14÷30AWG	- / - / 10÷30AWG
TORQUE	1.2Nm / 1.2Nm / 15.8Lb-in	- / - / 15.8Lb-in	- / - / 15.8Lb-in
FILE	CA02.01615 / N.40014733 / E178356	- / - / E178356	- / - / E178356

MATERIALS

HOUSING	PA - UL 94 V0	PA - UL 94 V0	PA - UL 94 V0
SCREW	M4 Captive Imperdibile / Galvanized steel Acciaio zincato	M4 Captive Imperdibile / Galvanized steel Acciaio zincato	M4 Captive Imperdibile / Galvanized steel Acciaio zincato
CLAMP	Nickeled copper alloy / Lega di rame nichelata	Nickeled copper alloy / Lega di rame nichelata	Nickeled copper alloy / Lega di rame nichelata
TERMINAL	Tin-plated copper alloy / Lega di rame stagnata	Tin-plated copper alloy / Lega di rame stagnata	Tin-plated copper alloy / Lega di rame stagnata

HOW TO ORDER

* Custom code (assigned by euroclamp)

Series Serie	Version Versione	(*)	Colour Colore
MPT610	D	*	#
MPT610	D-P	*	#
MPT610	D-O	*	#

Series Serie	Version Versione	(*)	Colour Colore
MPT610	D-F45	*	#
MPT610	D-F48	*	#

Series Serie	Version Versione	(*)	Colour Colore
MPT610	D-F68	*	#

COLOURS

To be specified just in case it differs from the standard

Standard	On request / Su richiesta
GY	GN BK BL RD YL OG YG

NOTE

① Configurations of higher number of poles are obtainable composing modular versions.
In order to avoid interference mounting, the terminal row should be interrupted when the number of positions exceeds 30.

② Please check the UL Online Directory for more details about applicable limited ratings

YG For yellow/green panel feed-trough terminal blocks the colour of the knurled nut is only green.

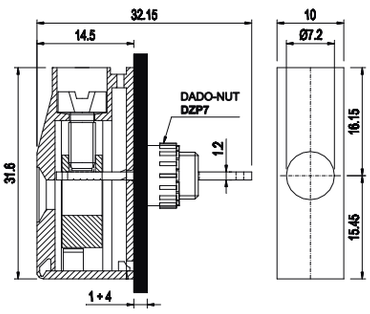



Version with antirotation peg is available
Disponibile versione con perno antirotazione

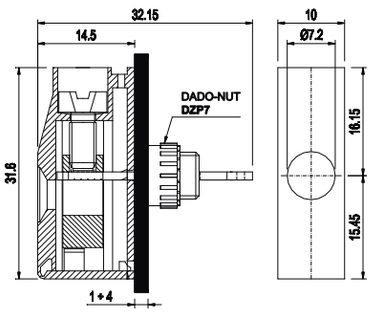



Version with antirotation peg is available
Disponibile versione con perno antirotazione

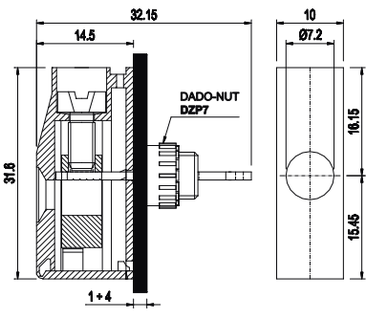



Version with antirotation peg is available
Disponibile versione con perno antirotazione

MPT1010-D

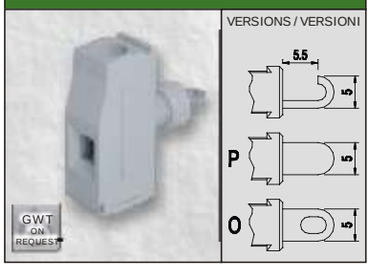

10					
1	Modular Modulare				
57A					
450V					
2,5 kVrms/60s					
1.2÷1.32Nm / 10.8÷11.8Lb-in					
max 13.5mm					
10mm² 8AWG	Stranded Flessibile	16mm² 6AWG	Solid Rigido	2x6.0mm² 2x10AWG	Solid Rigido
-40°C ÷ +130°C					

CSV EN60998	VDE EN60998	cULus UL1059 C22-2 N°158
57A	57A	65A factory 65A field
450V	450V	600V
10.0mm²	10.0mm²	6÷30AWG
1.2Nm	1.2Nm	15.8Lb-in
CA02.01616	N.40014733	E178356

PA - UL 94 V0	
M4 Captive Imperdibile	Galvanized steel Acciaio zincato
Nickeled copper alloy / Lega di rame nichelata	
Tin-plated copper alloy / Lega di rame stagnata	

Series Serie	Version Versione	(*)	Colour Colore
MPT1010	D	*	#
MPT1010	D-P	*	#
MPT1010	D-O	*	#

Standard: GY
On request / Su richiesta: GN BK BL RD YL OG YG

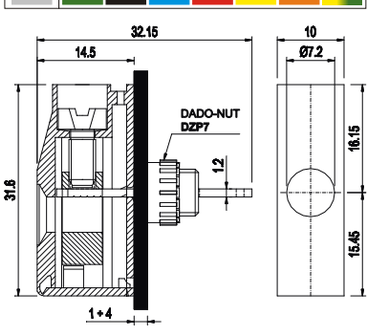



Version with antirotation peg is available
Disponibile versione con perno antirotazione

MPT1010-D

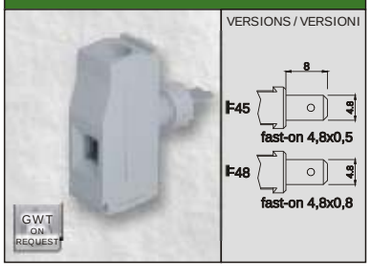

10					
1	Modular Modulare				
24A					
450V					
2,5 kVrms/60s					
1.2÷1.32Nm / 10.8÷11.8Lb-in					
max 13.5mm					
10mm² 8AWG	Stranded Flessibile	16mm² 6AWG	Solid Rigido	2x6.0mm² 2x10AWG	Solid Rigido
-40°C ÷ +130°C					

CSV EN60998	VDE EN60998	cULus UL1059 C22-2 N°158
-	-	15A factory 15A field
-	-	600V
-	-	14÷30AWG
-	-	15.8Lb-in
-	-	E178356

PA - UL 94 V0	
M4 Captive Imperdibile	Galvanized steel Acciaio zincato
Nickeled copper alloy / Lega di rame nichelata	
Tin-plated copper alloy / Lega di rame stagnata	

Series Serie	Version Versione	(*)	Colour Colore
MPT1010	D-F45	*	#
MPT1010	D-F48	*	#

Standard: GY
On request / Su richiesta: GN BK BL RD YL OG YG

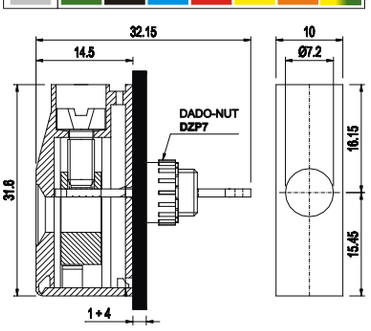



Version with antirotation peg is available
Disponibile versione con perno antirotazione

MPT1010-D

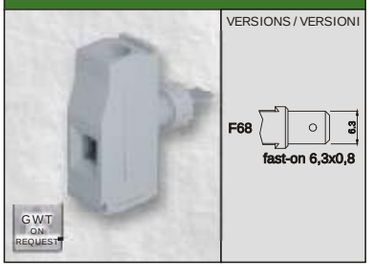

10					
1	Modular Modulare				
24A					
450V					
2,5 kVrms/60s					
1.2÷1.32Nm / 10.8÷11.8Lb-in					
max 13.5mm					
10mm² 8AWG	Stranded Flessibile	16mm² 6AWG	Solid Rigido	2x6.0mm² 2x10AWG	Solid Rigido
-40°C ÷ +130°C					

CSV EN60998	VDE EN60998	cULus UL1059 C22-2 N°158
-	-	24A factory 24A field
-	-	600V
-	-	10÷30AWG
-	-	15.8Lb-in
-	-	E178356

PA - UL 94 V0	
M4 Captive Imperdibile	Galvanized steel Acciaio zincato
Nickeled copper alloy / Lega di rame nichelata	
Tin-plated copper alloy / Lega di rame stagnata	

Series Serie	Version Versione	(*)	Colour Colore
MPT1010	D-F68	*	#

Standard: GY
On request / Su richiesta: GN BK BL RD YL OG YG

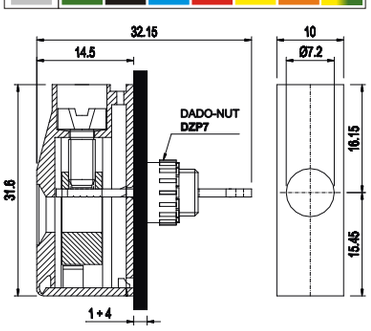



Version with antirotation peg is available
Disponibile versione con perno antirotazione

MORSETTIERE PASSAPARETE

Carrello

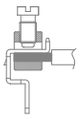

DATI TECNICI	
PASSO	mm
① POLI	
CORRENTE	
TENSIONE	
TENSIONE DI PROVA	
COPPIA CONSIGLIATA	
SPELLATURA CAVO	
CAVI CONNETTIBILI	
TEMP. DI ESERCIZIO	

DATI DI OMOLOGAZIONE	
OMOLOGAZIONI	
CORRENTE	
② TENSIONE	
SEZIONE CONDUTTORE	
COPPIA	
FILE	

MATERIALI	
CORPO ISOLANTE	
VITE	
MORSETTO	
TERMINALE	

COME ORDINARE

* Codice personalizzazione (definito da euroclamp)

COLORI

Specificare solo se diverso dallo standard

NOTE

① Configurazioni con un numero maggiore di poli sono ottenibili componendo le versioni modulari.
Per evitare interferenze di montaggio occorre prevedere un'interruzione della morsettiera quando il numero dei poli è superiore a 30.

② Per maggiori dettagli in merito ai limiti imposti dal gruppo di applicazione, consultare il file UL.

YG Il dado di fissaggio a muro delle morsettiere passaparete giallo/verde è solo di colore verde.

PANEL FEED-THROUGH TERMINAL BLOCKS

Rising clamp

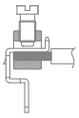

	MPT1612	MPT2515	MPT5018
	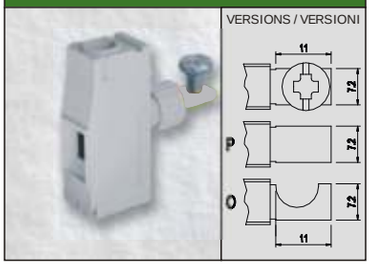	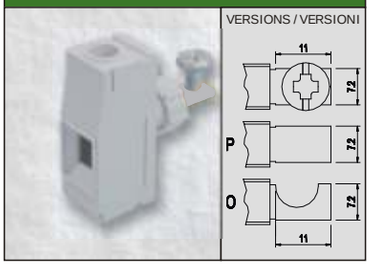	
TECHNICAL DATA			
PITCH mm	12,1	15,1	18,8
① POLES	1 — Modular / Modulare	1 — Modular / Modulare	1 — Stackable / Liscio
CURRENT	76A	101A	150A
VOLTAGE	450V	750V	1000V
TEST VOLTAGE	2,5 kVrms/60s	3 kVrms/60s	3,5 kVrms/60s
RECOMMENDED TORQUE	2÷2.20Nm / 18÷19.8Lb-in	2÷2.20Nm / 18÷19.8Lb-in	6÷6.60Nm / 54÷59.4Lb-in
WIRE STRIPPING	max 17mm	max 17mm	max 20mm
MAX WIRES SECTION	16mm² 6AWG Stranded Flessibile / 25mm² 4AWG Solid Rigido / 2x10mm² 2x8AWG Solid Rigido	25mm² 4AWG Stranded Flessibile / 35mm² 2AWG Solid Rigido / 2x16mm² 2x6AWG Solid Rigido	50mm² 1/0AWG Stranded Flessibile / 70mm² 2/0AWG Solid Rigido / 2x25mm² 2x4AWG Solid Rigido
OPERATING TEMP.	-40°C ÷ +130°C	-40°C ÷ +130°C	-40°C ÷ +130°C
APPROVAL DATA			
APPROVALS	CSV / VDE / cULus	CSV / VDE / cULus	CSV / VDE / cULus
	EN60947-7-1 / EN60947-7-1 / UL1059 C22-2 N°158	EN60947-7-1 / EN60947-7-1 / UL1059 C22-2 N°158	EN60947-7-1 / EN60947-7-1 / UL1059 C22-2 N°158
② CURRENT	- / 76A / 85A factory 85A field	- / 101A / 101A factory 85A field	- / - / 150A factory 150A field
VOLTAGE	- / 450V / 600V	- / 750V / 600V	- / - / 600V
WIRE SECTION	- / 16.0mm² / 4÷28AWG	- / 25.0mm² / 4÷28AWG	- / - / 1/0÷6AWG
TORQUE	- / 2Nm / 18Lb-in	- / 2Nm / 18Lb-in	- / - / 54Lb-in
FILE	- / N.40016489 / E178356	- / N.40016489 / E178356	- / - / E178356
MATERIALS			
HOUSING	PA - UL 94 V0	PA - UL 94 V0	PA - UL 94 V0
SCREW	M5 Captive Imperdibile — Galvanized steel / Acciaio zincato	M5 Captive Imperdibile — Galvanized steel / Acciaio zincato	M6 Captive Imperdibile — Galvanized steel / Acciaio zincato
CLAMP	Nickeled copper alloy / Lega di rame nichelata	Nickeled copper alloy / Lega di rame nichelata	Nickeled copper alloy / Lega di rame nichelata
TERMINAL	Copper alloy / Lega di rame	Copper alloy / Lega di rame	Copper alloy / Lega di rame

HOW TO ORDER

* Custom code (assigned by euroclamp)

Series / Serie	Version / Versione	(*)	Colour / Colore
MPT1612	-	*	#
MPT1612	P	*	#
MPT1612	O	*	#
MPT2515	-	*	#
MPT2515	P	*	#
MPT2515	O	*	#
MPT5018		*	#

COLOURS

To be specified just in case it differs from the standard

	Standard	On request / Su richiesta
MPT1612 / MPT2515	GY	GN BK BL RD YL OG YG
MPT5018	GY	GN BK BL RD YL OG

NOTE

① Configurations of higher number of poles are obtainable composing modular versions.
In order to avoid interference mounting, the terminal row should be interrupted when the number of positions exceeds 30.

② Please check the UL Online Directory for more details about applicable limited ratings

YG For yellow/green panel feed-trough terminal blocks the colour of the knurled nut is only green.

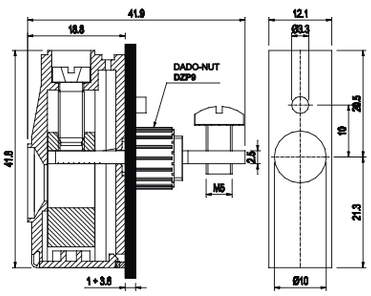

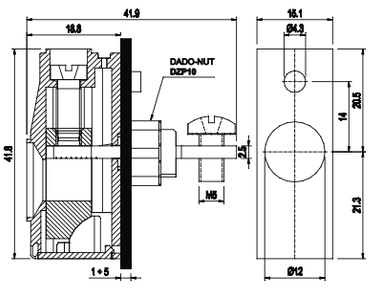

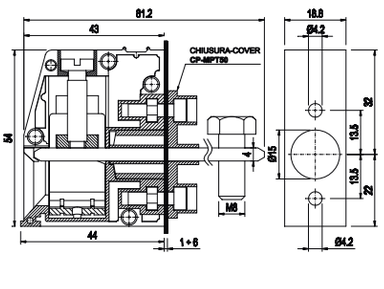

MPTM610-D



VERSIONS / VERSIONI

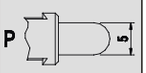

MPTM610-D-IQ

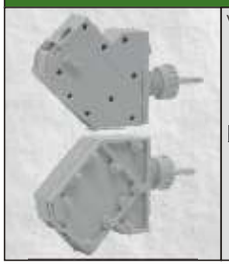

VERSIONS / VERSIONI

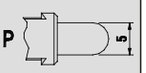

MORSETTIERE
PASSAPARETE SENZA VITE

Molla

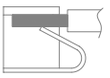

DATI TECNICI	MPTM610-D	MPTM610-D-IQ
PASSO mm	10	10
① POLI	1 Modular Modulare	1 Modular Modulare
CORRENTE	50A	50A
TENSIONE	450V	450V
TENSIONE DI PROVA	2,5 kVrms/60s	2,5 kVrms/60s
ALLENTAMENTO MOLLA	0,5 x 3mm	0,5 x 3mm
SPELLATURA CAVO	max 21mm	max 21mm
CAVI CONNETTIBILI	6.0mm² 10AWG Stranded Flessibile / 10mm² 8AWG Solid Rigido	6.0mm² 10AWG Stranded Flessibile / 10mm² 8AWG Solid Rigido
TEMP. DI ESERCIZIO	-40°C ÷ +130°C	-40°C ÷ +130°C

DATI DI OMOLOGAZIONE	CSV EN60998	VDE EN60998	cULus UL1059 C22-2 N°158
OMOLOGAZIONI			
CORRENTE	-	-	-
② TENSIONE	-	-	-
SEZIONE CONDUTTORE	-	-	-
COPPIA	-	-	-
FILE	-	-	-

MATERIALI	MPTM610-D	MPTM610-D-IQ
CORPO ISOLANTE	PA - UL 94 V0	PA - UL 94 V0
PULSANTE	-	-
MOLLA	Steel / Acciaio	Steel / Acciaio
TERMINALE	Tin-plated copper alloy / Lega di rame stagnata	Tin-plated copper alloy / Lega di rame stagnata

	Series Serie	Version Versione	(*)	Colour Colore
MPTM610-D	MPTM610	D-P	*	#
MPTM610-D-IQ	MPTM610	D-IQ-P	*	#

	Standard	On request / Su richiesta
MPTM610-D	GY	GN BK BL RD YL OG YG
MPTM610-D-IQ	GY	GN BK BL RD YL OG YG

COME ORDINARE

* Codice personalizzazione (definito da euroclamp)

COLORI
Specificare solo se diverso dallo standard

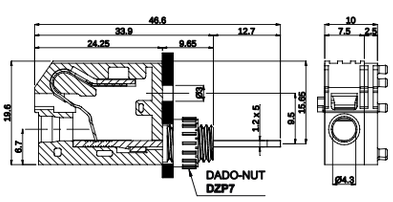

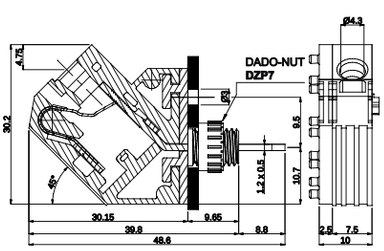

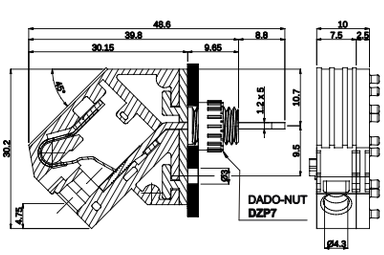

NOTE

① Configurazioni con un numero maggiore di poli sono ottenibili componendo le versioni modulari.
Per evitare interferenze di montaggio occorre prevedere un'interruzione della morsettiera quando il numero dei poli è superiore a 30.

② Per maggiori dettagli in merito ai limiti imposti dal gruppo di applicazione, consultare il file UL.

YG Il dado di fissaggio a muro delle morsettiere passaparete giallo/verde è solo di colore verde.

ACCESSORIES / ACCESSORI

SNAP-ON WEDGES / CHIAVETTE

not included, to be ordered separately / non inclusa, da ordinare separatamente

CMR752	CMR753
	

PITCH / PASSO	
7,5 mm	
POLES / POLI	
2	3
MATERIAL / MATERIALE	
PA - UL 94 V0	

Series / Serie	Poles / Poli	(*)	Colour / Colore
CMR75	- 2/3 -	*	- #

Standard	On request / Su richiesta
GY	GN BK BL RD YL OG

CMR102	CMR103
	

PITCH / PASSO	
10 mm	
POLES / POLI	
2	3
MATERIAL / MATERIALE	
PA - UL 94 V0	

Series / Serie	Poles / Poli	(*)	Colour / Colore
CMR10	- 2/3 -	*	- #

Standard	On request / Su richiesta
GY	GN BK BL RD YL OG

FIXING SYSTEM / METODI DI FISSAGGIO

With snap-on wedges
Con chiavetta



With knurled nut
Con dado



With back fixing
Con fissaggio posteriore



LIST OF PART NUMBERS
INDICE ANALITICO

PRODUCT *PRODOTTO*	PITCH (mm) *PASSO (mm)*	PAGE *PAG.*
C		
CEM6	-	133
CEM17	-	134
CEM17-L	-	135
CEM17-V	-	136
CEM18-V	-	137
CEM22-H	-	139
CEM22-H-N	-	141
CEM22-V	-	138
CEM22-V-N	-	140
CEM35-H	-	143
CEM35-V	-	142
C-MT212	-	100
C-MT213	-	100
CODU	-	90
E		
E-107	-	131
E-72	-	129
L		
LP2	6,35	111
M		
M-107	-	128
M-45	-	126
M-72	-	127
MBE15-V	5 *(10)*	60
MBE15-V-L	5 *(10)*	60
MBE17-V	7,5 *(15)*	63
MBES15-V	5,08 *(10,16)*	62
MDX15-PZ	5	70
ME672	7,62	85
MG1	5 / 5,08 *(10 / 10,16)*	111
MG1	7,5 / 7,62 *(10 / 10,16)*	112
MG1D	5 / 5,08 *(10 / 10,16)*	115
MG1-H	5 / 5,08 *(10 / 10,16)*	113
MG1-H	7,5 / 7,62 *(10 / 10,16)*	115
MG1-H-P	5 / 5,08 *(10 / 10,16)*	114
MG1-H-P	7,5 / 7,62 *(10 / 10,16)*	115
MG1-P	5 / 5,08 *(10 / 10,16)*	112
MG1-P	7,5 / 7,62 *(10 / 10,16)*	112
MG1Q	5 / 5,08 *(10 / 10,16)*	116
MG1T	5 / 5,08 *(10 / 10,16)*	116
MG1-V	5 / 5,08 *(10 / 10,16)*	113
MG1-V	7,5 / 7,62 *(10 / 10,16)*	114
MG1-V-P	5 / 5,08 *(10 / 10,16)*	113
MG1-V-P	7,5 / 7,62 *(10 / 10,16)*	114
MHE16-H	5 *(10)*	59
MI25-IQ	5 / 5,08 *(10 / 10,16)*	75
MI25-IT	5 / 5,08 *(10 / 10,16)*	76
MI27-IT	7,5 *(15)*	81
MIP25-IQ	5 / 5,08 *(10 / 10,16)*	75
ML25-D/S-LC	5 *(10)*	73
ML25-D/S-LCS	5	73
ML25-D/S-LI	5 *(10)*	73
ML25-D/S-P	5 *(10)*	72
ML25-V	5 *(10)*	72
ML25-V-L	5 *(10)*	72
MLK13-H	3,5 / 3,81 *(7 / 7,62)*	59
MLK13-V	3,5 / 3,81 *(7 / 7,62)*	59
MMT15-V	5,08 *(10,16)*	92
MMT25-V	5 *(10)*	92
MMT27-V	7,5 *(15)*	92
MP6-H	7,5 *(15)*	117
MP6-H-A	7,5 *(15)*	118
MP6-IQ	7,5 *(15)*	117
MP6-IQ-A	7,5 *(15)*	118
MP6-V	7,5 *(15)*	116
MP6-V-A	7,5 *(15)*	117
MP2-V	5	110
MP2-L	5	110
MPL2	6,35	110
MPL2-K	6,35	111
MPFA	11	145
MPFA-L	11	145
MPFA-V68	11	146
MPFA-V68-L	11	145
MPM1-H	3,5 / 3,81 *(7 / 7,62)*	108
MPM1-IV	3,5 / 3,81 *(7 / 7,62)*	109
MPM1-V	3,5 / 3,81 *(7 / 7,62)*	108
MPM1-V-SMD	3,5 / 3,81 *(7 / 7,62)*	108
MPT1010	10	150
MPT1010-D	10	153
MPT1010-D-F45/48	10	153
MPT1010-D-F68	10	153
MPT1010-F45/48	10	150
MPT1010-F68	10	151
MPT1612	12,1	154
MPT2515	15,1	154
MPT275	7,5	148
MPT275-F25/28	7,5	148
MPT410	10	148
MPT410-D	10	151
MPT410-D-F45/48	10	151
MPT410-F45/48	10	149
MPT5018	18,8	154
MPT610	10	149
MPT610-D	10	152
MPT610-D-F45/48	10	152
MPT610-D-F68	10	152
MPT610-F45/48	10	149
MPT610-F68	10	150
MPTM610-D	10	155
MPTM610-D-IQ	10	155
MST410	8	90
MT17-FCK	7,5 *(15)*	97
MT17-HC	7,5 *(15)*	97
MT17-PCK	7,5 *(15)*	98
MT17-VC	7,5 *(15)*	96
MT17-VCK	7,5 *(15)*	96
MT17-W	7,5 *(15)*	99
MT17-WC	7,5 *(15)*	98
MT17-WCK	7,5 *(15)*	98
MT17-YC	7,5 *(15)*	96
MT17-YCK	7,5 *(15)*	97
MT21	10 *(20)*	99
MT21-C	10 *(20)*	99
MTS21-C	10 *(20)*	100
MV10-V	10,16 *(20,32)*	87
MV10-V	12,7	88
MV10-V-A	10,16 *(20,32)*	86
MV10-V-A	12,7	87
MV10-V-E-A	10,16 *(20,32)*	87
MV13-H-L	3,5 / 3,81 *(7 / 7,62)*	65
MV13-V-L	3,5 / 3,81 *(7 / 7,62)*	65
MV15-H	5 / 5,08 *(10 / 10,16)*	68
MV15-H-L	5 / 5,08 *(10 / 10,16)*	68
MV15-V	5 / 5,08 *(10 / 10,16)*	67
MV15-V-L	5 / 5,08 *(10 / 10,16)*	67
MV25D-V	5,08 *(10,16)*	77
MV25-H	5,08 *(10,16)*	76
MV25-V	5,08 *(10,16)*	76
MV25-V-B	5,08	77
MV27D-V	7,5 *(15)*	81
MV27-H	7,5 *(15)*	81
MV27-V	7,5 *(15)*	80
MV46-H	6,35 *(12,7)*	83
MV46-IT	6,35 *(12,7)*	83
MV46-V	6,35 *(12,7)*	82
MV47-D/S	7,62	85
MV47-H	7,62 *(15,24)*	84
MV47-H-L	7,62 *(15,24)*	84
MV47-V	7,62 *(15,24)*	83
MV47-V-L	7,62 *(15,24)*	84

LIST OF PART NUMBERS
INDICE ANALITICO

PRODUCT *PRODOTTO*	PITCH (mm) *PASSO (mm)*	PAGE *PAG.*
MV49-H	**9,52** *(19,04)*	**86**
MV49-V	**9,52** *(19,04)*	**86**
MVD15-V	**5 / 5,08** *(10 / 10,16)*	**93**
MVD25-V	**5 / 5,08** *(10 / 10,16)*	**93**
MVDK25-V	**5,08** *(10,16)*	**93**
MVE11-V	**5** *(10)*	**60**
MVE11-V	**7,5** *(15)*	**63**
MVE11-V-L	**5** *(10)*	**61**
MVE15-H	**5** *(10)*	**64**
MVE15-V	**5** *(10)*	**61**
MVE15-V-L	**5** *(10)*	**61**
MVE17-V	**7,5** *(15)*	**63**
MVE25-H	**5** *(10)*	**74**
MVE25-HR	**5** *(10)*	**75**
MVE25-V	**5** *(10)*	**74**
MVE25-V-L	**5** *(10)*	**74**
MVE26-V	**5** *(10)*	**62**
MVE26-V-L	**7,5** *(15)*	**64**
MVE27-H	**7,5** *(15)*	**80**
MVE27-HR	**7,5** *(15)*	**80**
MVE27-V	**7,5** *(15)*	**79**
MVEM5-V	**5** *(10)*	**109**
MVEM5-V	**7,5** *(15)*	**109**
MVES15-V	**5,08** *(10,16)*	**62**
MVI-V	**6,35** *(12,7)*	**90**
MVK45-V-L	**5** *(10)*	**64**
MVK47-V	**7,62** *(15,24)*	**65**
MVL47-V	**7,5** *(15)*	**85**
MVP35-V	**15**	**88**
MVP35-V-KK	**15**	**88**
MVQ25-V	**5,08** (10,16)	**94**
MVS13-H	**3,5 / 3,81** *(7 / 7,62)*	**66**
MVS13-H-L	**3,5 / 3,81** *(7 / 7,62)*	**67**
MVS13-V	**3,5 / 3,81** *(7 / 7,62)*	**66**
MVS13-V-L	**3,5 / 3,81** *(7 / 7,62)*	**66**
MVS15-H	**5 / 5,08** *(10 / 10,16)*	**69**
MVS15-H-L	**5 / 5,08** *(10 / 10,16)*	**69**
MVS15-IT	**5** *(10)*	**70**
MVS15-V	**5 / 5,08** *(10 / 10,16)*	**68**
MVS15-V-L	**5 / 5,08** *(10 / 10,16)*	**69**
MVS17-H	**7,5 / 7,62** *(15 / 15,24)*	**71**
MVS17-H-L	**7,5 / 7,62** *(15 / 15,24)*	**71**
MVS17-V	**7,5 / 7,62** *(15 / 15,24)*	**70**
MVS17-V-L	**7,5 / 7,62** *(15 / 15,24)*	**71**
MVS25-H	**5,08** *(10,16)*	**78**
MVS25-HS	**5,08** *(10,16)*	**78**
MVS25-W	**5,08** *(10,16)*	**78**
MVSP25-H	**5,08** *(10,16)*	**79**
MVSP25-V	**5,08** *(10,16)*	**79**
MVSP27-H	**7,62** *(15,24)*	**82**
MVSP27-V	**7,62** *(15,24)*	**82**
MVST25-V	**5 / 5,08**	**77**
MVT25	**5,08** *(10,16)*	**94**
MOLLE	**-**	**122**

O

OT-PV	**-**	**57**

P

PDH	**5 / 5,08**	**45**
PDSV-H	**5,08** *(10,16)*	**46**
PDSV-H-P	**5,08** *(10,16)*	**46**
PDSV-V	**5,08** *(10,16)*	**45**
PDSV-V-P	**5,08** *(10,16)*	**45**
PDV	**5 / 5,08**	**44**
PDV-H-K	**3,5 / 3,81** *(7 / 7,62)*	**44**
PDV-H-M	**3,5 / 3,81** *(7 / 7,62)*	**43**
PDV-H-P	**3,5 / 3,81** *(7 / 7,62)*	**43**
PDV-V-K	**3,5 / 3,81** *(7 / 7,62)*	**43**
PDV-V-M	**3,5 / 3,81** *(7 / 7,62)*	**42**
PDV-V-P	**3,5 / 3,81** *(7 / 7,62)*	**42**
PDX25-PZ	**5**	**44**
PDV1-V-P	**3,5 / 3,81** *(7 / 7,62)*	**41**
PDV1-H-P	**3,5 / 3,81** *(7 / 7,62)*	**42**

PRODUCT *PRODOTTO*	PITCH (mm) *PASSO (mm)*	PAGE *PAG.*
PF-H	**3,5 / 3,81** *(7 / 7,62)*	**47**
PF-H	**5,08***(10,16)*	**49**
PF-H	**7,62** *(15,24)*	**51**
PF-H-K	**3,5 / 3,81** *(7 / 7,62)*	**48**
PF-H-K	**5,08** *(10,16)*	**50**
PF-H-K	**7,62** *(15,24)*	**52**
PF-H-M	**3,5 / 3,81** *(7 / 7,62)*	**48**
PF-H-M	**5,08** *(10,16)*	**50**
PF-H-M	**7,62** *(15,24)*	**52**
PF-V	**3,5 / 3,81** *(7 / 7,62)*	**46**
PF-V	**5,08** *(10,16)*	**48**
PF-V	**7,62** *(15,24)*	**50**
PF-V-K	**3,5 / 3,81** *(7 / 7,62)*	**47**
PF-V-K	**5,08** *(10,16)*	**49**
PF-V-K	**7,62** *(15,24)*	**51**
PF-V-M	**3,5 / 3,81** *(7 / 7,62)*	**47**
PF-V-M	**5,08** *(10,16)*	**49**
PF-V-M	**7,62** *(15,24)*	**51**
PI-IQ	**5,08** *(10,16)*	**39**
PI-IQ-P	**5,08** *(10,16)*	**39**
POL-P	**-**	**57**
POL-S	**-**	**57**
PRF	**5,08 / 7,62**	**52**
PT10	**10,16**	**89**
PT15	**15,24**	**89**
PT5	**5,08**	**89**
PTP15	**15**	**89**
PV-H	**3,5 / 3,81** *(7 / 7,62)*	**33**
PV-H	**5 / 5,08** *(10 / 10,16)*	**36**
PV-H	**7,5 / 7,62** *(15 / 15,24)*	**40**
PV-H-K	**3,5 / 3,81** *(7 / 7,62)*	**34**
PV-H-K	**5 / 5,08** *(10 / 10,16)*	**37**
PV-H-K2	**7,62** *(15,24)*	**41**
PV-H-M	**5 / 5,08** *(10 / 10,16)*	**36**
PV-H-P	**3,5 / 3,81** *(7 / 7,62)*	**34**
PV-H-P	**5 / 5,08** *(10 / 10,16)*	**37**
PV-H-P	**7,5 / 7,62** *(15 / 15,24)*	**41**
PV-HR	**5 / 5,08** *(10 / 10,16)*	**38**
PV-HR-P	**5 / 5,08** *(10 / 10,16)*	**38**
PV-LD/LS	**5** *(10)*	**37**
PV-LDL/LSL-P	**3,5**	**34**
PVS	**3,5** *(7)*	**30**
PVS	**5** *(10)*	**30**
PVSD	**5** *(10)*	**32**
PVSF-H-D68	**5 / 7,5 / 10 / 12,5 / 15**	**56**
PVSF-V-D25	**5 / 7,5 / 10 / 12,5 / 15**	**53**
PVSF-V-D28	**5 / 7,5 / 10 / 12,5 / 15**	**53**
PVSF-V-D38	**5 / 7,5 / 10 / 12,5 / 15**	**56**
PVSF-V-D45	**5 / 7,5 / 10 / 12,5 / 15**	**54**
PVSF-V-D48	**5 / 7,5 / 10 / 12,5 / 15**	**54**
PVSF-V-D68	**5 / 7,5 / 10 / 12,5 / 15**	**55**
PVSF-V-S25	**5 / 7,5 / 10 / 12,5 / 15**	**53**
PVSF-V-S28	**5 / 7,5 / 10 / 12,5 / 15**	**53**
PVSF-V-S45	**5 / 7,5 / 10 / 12,5 / 15**	**54**
PVSF-V-S48	**5 / 7,5 / 10 / 12,5 / 15**	**54**
PVSF-V-S68	**5 / 7,5 / 10 / 12,5 / 15**	**55**
PVST	**5** *(10)*	**32**
PV-V	**3,5 / 3,81** *(7 / 7,62)*	**32**
PV-V	**5 / 5,08** *(10 / 10,16)*	**35**
PV-V	**7,5 / 7,62** *(15 / 15,24)*	**39**
PV-V-K	**3,5 / 3,81** *(7 / 7,62)*	**33**
PV-V-K	**5 / 5,08** *(10 / 10,16)*	**36**
PV-V-K2	**7,62** *(15,24)*	**40**
PV-V-M	**5 / 5,08** *(10 / 10,16)*	**35**
PV-V-P	**3,5 / 3,81** *(7 / 7,62)*	**33**
PV-V-P	**5 / 5,08** *(10 / 10,16)*	**35**
PV-V-P	**7,5 / 7,62** *(15 / 15,24)*	**40**

S

	-	**124**
SDA	**-**	**124**
SDD	**-**	**124**
SDP	**-**	**124**
SDU		

LIST OF PART NUMBERS
INDICE ANALITICO

PRODUCT *PRODOTTO*	PITCH (mm) *PASSO (mm)*	PAGE *PAG.*
SF-K	**5,08** *(10,16)*	**29**
SF-KV	**5,08** *(10,16)*	**29**
SF-P	**3,81** (7,62)	**28**
SF-P	**5 / 5,08** *(10 / 10,16)*	**29**
SF-P	**7,5 / 7,62** *(15 / 15,24)*	**30**
SH	**3,5 / 3,81** *(7 / 7,62)*	**19**
SH	**5 / 5,08** *(10 / 10,16)*	**20**
SH	**7,5** *(15)*	**21**
SH	**7,62** *(15,24)*	**22**
SH2	**5** *(10)*	**21**
SHCS	**3,5** (7)	**18**
SHCS	**5** *(10)*	**19**
SHCS-E	**5** *(10)*	**19**
SH-K	**3,5 / 3,81** *(7 / 7,62)*	**20**
SH-K	**5 / 5,08** *(10 / 10,16)*	**21**
SH-K2	**7,62** *(15,24)*	**22**
SHM	**5 / 5,08** *(10 / 10,16)*	**104**
SHM	**7,5 / 7,62** *(15 / 15,24)*	**105**
SH-M	**5 / 5,08** *(10 / 10,16)*	**20**
SH-M	**7,62** *(15,24)*	**22**
SHMD	**3,5 / 3,81** *(7 / 7,62)*	**102**
SHM-E	**3,5 / 3,81** *(7 / 7,62)*	**102**
SHM-E-K	**3,5 / 3,81** *(7 / 7,62)*	**102**
SHM-F	**3,5 / 3,81** *(7 / 7,62)*	**103**
SHM-F-K	**3,5 / 3,81** *(7 / 7,62)*	**103**
SHM-K	**5 / 5,08** *(10 / 10,16)*	**105**
SHM-K2	**7,5 / 7,62** *(15 / 15,24)*	**106**
SHM-M	**5 / 5,08** *(10 / 10,16)*	**105**
SHM-M	**7,5 / 7,62** *(15 / 15,24)*	**106**
SHM-P	**3,5 / 3,81** *(7 / 7,62)*	**103**
SHM-P	**5 / 5,08** *(10 / 10,16)*	**104**
SHM-P-K	**3,5 / 3,81** *(7 / 7,62)*	**104**
SHS	**5** *(10)*	**18**
SHS-L	**5** *(10)*	**18**
SRF	**5 / 5,08**	**31**
SV-F	**3,5 / 3,81** *(7 / 7,62)*	**23**
SV-F	**5** *(10)*	**24**
SV-F	**5,08** *(10,16)*	**25**
SV-F	**7,5 / 7,62** *(15 / 15,24)*	**27**
SV-F-K	**3,5 / 3,81** *(7 / 7,62)*	**23**
SV-F-K	**5** *(10)*	**25**
SV-F-K	**5,08** *(10,16)*	**26**
SV-P	**3,5 / 3,81** *(7 / 7,62)*	**23**
SV-P	**5** *(10)*	**24**
SV-P	**5,08** *(10,16)*	**26**
SV-P	**7,5 / 7,62** *(15 / 15,24)*	**27**
SV-P-K	**3,5 / 3,81** *(7 / 7,62)*	**24**
SV-P-K	**5** *(10)*	**25**
SV-P-K	**5,08** *(10,16)*	**26**
SVR	**5** *(10)*	**27**
SVR-DR	**5** *(10)*	**28**
SVR-K	**5** *(10)*	**28**

V

VPC12/16/17	**-**	**125**

Z

ZRA-5	**-**	**121**
ZRM.3	**-**	**120**
ZRM.5	**-**	**121**
ZRS	**-**	**120**
ZRSL	**-**	**120**

Notes / Note

euroclamp

SALES NETWORK - RETE DI VENDITA

EUROPE - EUROPA

- AUSTRIA -
FELEC ELECTRONICS GES.M.B.H.
Uferstrasse, 29 - A-5110 Oberndorf - Salzburg
TEL: +43/627255530 FAX: +43/62726317
e-mail: info@felec.at
web site: www.felec-stecker.at

- BENELUX -
TELEREX Nederland B.V. - (The Netherlands)
Minervum 7139 - NL-4817 ZN Breda
TEL: +31/765782000 FAX: +31/765711477
TELEREX N.V. - (Belgium)
Uilenbaan 90 Unit 8
TEL: +32/33264000 FAX: +32/33263117
e-mail: info@telerex-europe.com
web site: www.telerex-europe.com

- CZECH REPUBLIC -
S.O.S. ELECTRONIC, S.R.O.
Hybesova, 42 - CZ-60200 Brno
TEL: +420/543427111 FAX: +420/543427110
e-mail: info@soselectronic.cz
web site: www.soselectronic.cz

- ESTONIA / FINLAND -
YLEISELEKTRONIIKKA/BOREO
Ansatie, 5 - 01740 Vantaa
TEL: +358/102891200 FAX +358/102891270
e-mail: info@yeint.fi
web site: www.yeint.fi

- FRANCE -
OMEGA COMPOSANTS s.a.r.l.
220 Rue Ferdinand Perrier - 69800 Saint-Priest
TEL: +33-4-72794602 FAX: +33-4-78908465
e-mail omega@omegacomposants.fr
web site: www.omegacomposants.fr

- GERMANY -
ELMERO GmbH & Co.KG
Heininger Ring 5 - D-91550 Dinkelsbühl
TEL: +49/9851-573560 FAX: +49/9851-573557
e-mail: info@elmero.de
web site: www.elmero.de

ESTO IndustrieTechnik Stoltzenburg GmbH
Rudolf-Breitscheid-Str. 58
D-14482 Potsdam
TEL: +49/331748830 FAX: +49/3317405690
e-mail: info@esto.de
web site: www.esto-gruppe.de

KELLER-ELEKTRONIK GMBH
Im Gut, 8 -D 79790 Küssaberg – Bechtersbohl
TEL: +49 (0)7742/9288-0 FAX: +49 (0)7742/4838
e-mail: info@keller-elektronik.com
web site: www.keller-elektronik.com

- GREECE -
ADEM Electronics
67 Karaiskaki str. 13672 Aharnes - Athens
TEL: +30/210/2401961 FAX: +30/210/2401406
e-mail: info@adem.gr
web site: www.adem.gr

- HUNGARY -
S.O.S. ELECTRONIC Kft.
H-3527 MISKOLC - József Attila út 74
TEL: +36/46501380 FAX: +36/46501389
e-mail: info@soselectronic.hu
website: www.soselectronic.hu

- POLAND -
SOYTER SP Z.O.O
Klaudyn, ul. Ekologiczna 14/16 - 05-080 Izabelin
TEL: +48/227528255 FAX: +48/227220550
e-mail: m.lipka@soyter.pl
web site: www.soyter.pl

- SLOVAK REPUBLIC -
S.O.S. ELECTRONIC S.R.O.
Pri Pracharni 16 - 04011 Kosice
TEL: +421/557860444 FAX: +421/557860445
e-mail: info@soselectronic.sk
website: www.soselectronic.sk

- SLOVENIA / CROATIA -
SIRI ELETTRONICA SPA
TEL: +385/52855363 FAX: +385/52855363
e-mail: mariano.vlacic@pu.t-com.hr
website: www.siri-el.com

- SPAIN -
MALLOL ASETYC, S.A.
Av.da de la Industria, 36 - 28108 Alcobendas - Madrid
TEL: +34/91/6621362
e-mail: clientes@dicomat-asetyc.com
website: www.dicomat-asetyc.com

- SWEDEN -
BEJOKEN AB
Travbanegatan, 2 - 21377 Malmö
TEL: +46/40227800
e-mail: order@bejoken.se
website: www.bejoken.se

- SWITZERLAND -
TECHNIC TRADE
Postfach 7160, CH-2500 Biel-Bienne 7
TEL: +41/323611631 FAX: +41/323611632
MOBILE: +41/793028211
e-mail: info@technictrade.ch
website: www.technictrade.ch

- UNITED KINGDOM -
SWITCHTEC ELECTRONICS LTD.
Brooms Road, Stone Business Park Stone
Staffordshire ST15 OSH
TEL: +44/1785/818600 FAX: +44/1785/811900
e-mail: sales@switchtec.co.uk
web site: www.switchtec.co.uk

WORLD - MONDO

- U.S.A -
ALTECH Corporation
35 Royal Road, Flemington - New Jersey 08822
TEL: +1/908/8069400 FAX: +1/908/8069490
e-mail: info@altechcorp.com
web site: www.altechcorp.com

- SOUTH AFRICA -
AC/DC DYNAMICS cc
PO BOX 19287 - Primrose, 1416 - Germiston
TEL: +27/114189600 FAX: +27/118736713
e-mail: info@acdc.co.za
web site: www.acdc.co.za

- INDIA -
CONNECTWELL INDUSTRIES PVT.LTD.
D-14, Phase II, MIDC - Dombivli (E)
421204 Dombivli
TEL: +91/2512870766 FAX: +91/2512870889
e-mail: sales@connectwell.com
web site: www.connectwell.com

www.euroclamp.it (.eu)

Euroclamp Assel

Euroclamp - Ass.El. Srl

euroclamp
ASS.EL. SRL
C.so 25 Archi fraz. Roccaravindola
86070 MONTAQUILA (IS) - ITALY
PHONE: +39 (0)865/96517
+39 (0)865/96281
e-mail: info@euroclamp.it
web site: www.euroclamp.it (.eu)

HOW TO REACH US / COME RAGGIUNGERCI



BY PLANE / IN AEREO
NAPLES
CAPODICHINO airport
Aeroporto CAPODICHINO
ROME (Fiumicino)
L. DA VINCI airport
Aeroporto L. DA VINCI
ROME (Ciampino)
G.B. PASTINE airport
Aeroporto G. B. PASTINE

BY CAR / IN MACCHINA
from NAPLES (km 90)
Autostrada A1 uscita CAIANELLO
Highway A1 exit CAIANELLO
from ROME (km 170)
Autostrada A1 uscita S. VITTORE
Highway A1 exit S. VITTORE
from ANCONA (km 300)
Autostrada A14 uscita VASTO SUD
Highway A14 exit VASTO SUD

BY TRAIN / IN TRENO
VENAFRO (IS)
Railway station VENAFRO
Stazione di VENAFRO

Details given are indicative. The company reserves the right to alter any details specified herein without any prior notice.
I dati riportati nel presente catalogo sono indicativi e la società si riserva il diritto, in qualsiasi momento e senza preavviso, di modificarli.